Chine Fournisseurs Shenzhen Acier Inoxydable Support de main courante monté sur verre

Description du produit

Produit Namoi	Chine Fournisseurs Support de main courante monté sur verre en acier inoxydable de Shenzhen
Matériel	Acier inoxydable 304 ou 316
terminer	Miroir poli ou satiné brossé
Montage	Montage en verre
Pour épaisseur de verre	Exigence du client
Plaque d'adaptation	Plaque d'adaptation de rayon et plaque d'adaptation plate à la fois disponible
,Moule	Support de main courante réglable en verre
Application	Balustrade en verre, support de balustrade, balustrade en acier inoxydable ...
Taille du trou de verre	Diamètre trou de 16mm requis dans le verre
Échantillon	Disponible pour vérifier qualité avant commande
Inspection en usine	Disponible
Emballage de sécurité	Sac à bulles - boîte en carton - carton
OME & Service ODM	UNEdisponible
Support de main courante personnalisé	UNEdisponible. Nous sommes usine

Détails du support de main courante monté sur verre

Mirro et satiné

Dessin technique du support de main courante

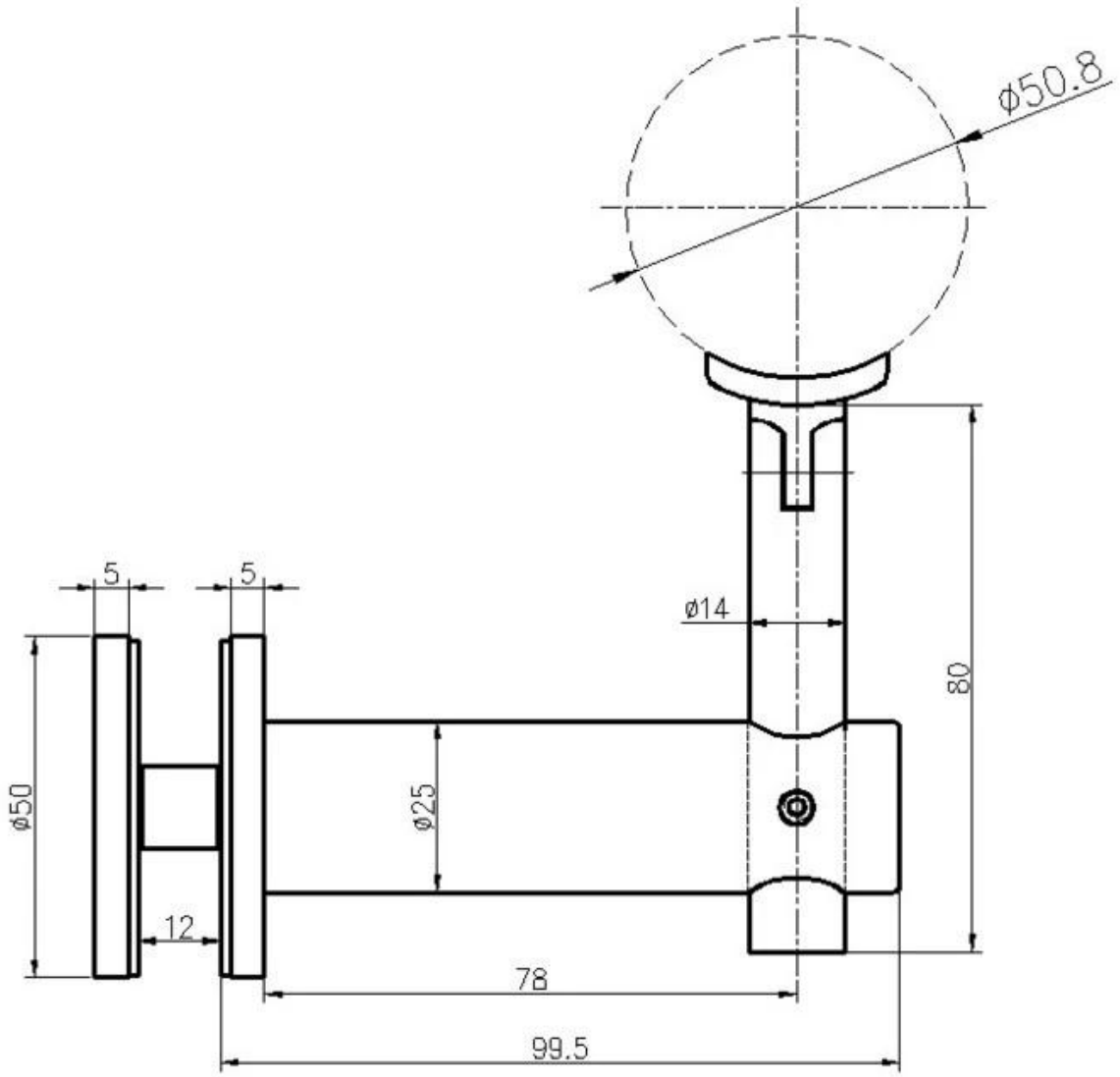

Tous les supports de main courante fournis

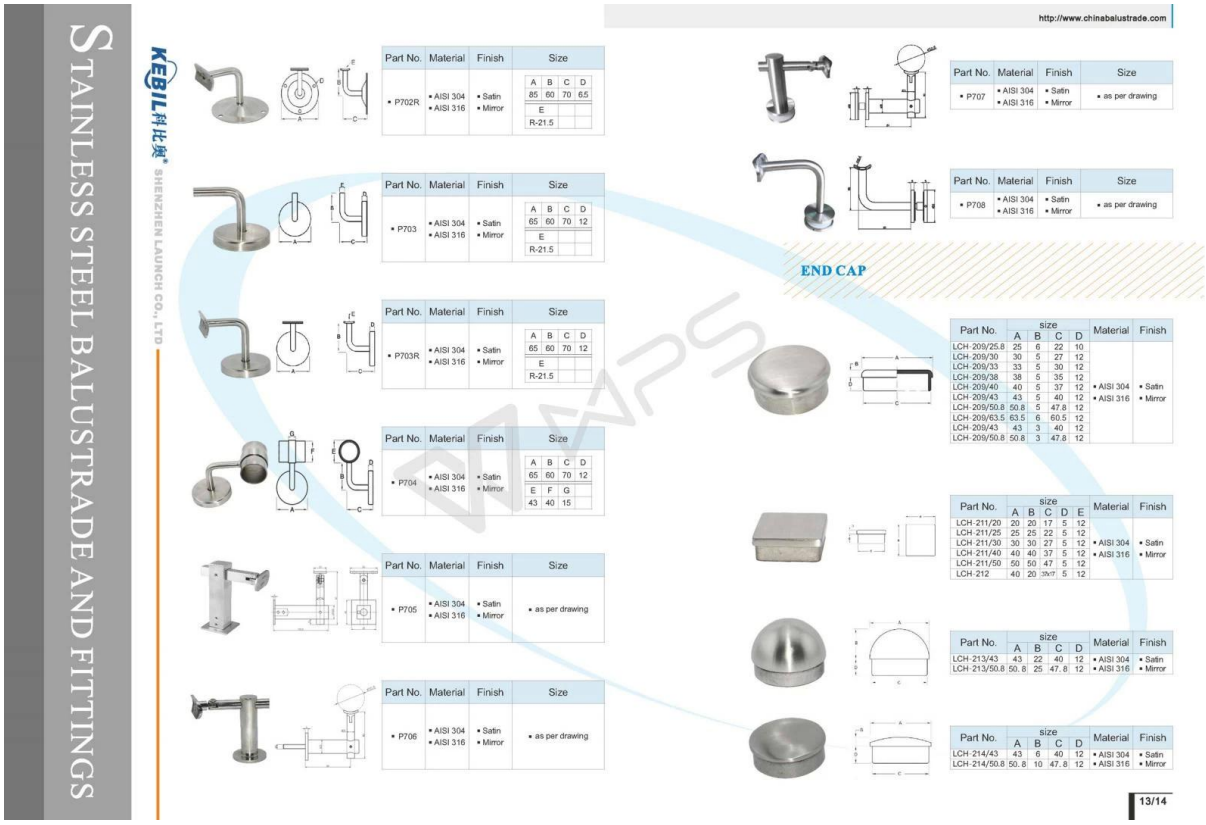

STAINLESS STEEL BALUSTRADE AND FITTINGS

KEBIL 科比奥 SHENZHEN LAUNCH CO., LTD

http://www.chinabalustrade.com

Part No.	Material	Finish	Size
▪ P702R	▪ AISI 304 ▪ AISI 316	▪ Satin ▪ Mirror	A 85, B 60, C 70, D 65 E R-21.5

Part No.	Material	Finish	Size
▪ P703	▪ AISI 304 ▪ AISI 316	▪ Satin ▪ Mirror	A 65, B 60, C 70, D 12 E R-21.5

Part No.	Material	Finish	Size
▪ P703R	▪ AISI 304 ▪ AISI 316	▪ Satin ▪ Mirror	A 65, B 60, C 70, D 12 E R-21.5

Part No.	Material	Finish	Size
▪ P704	▪ AISI 304 ▪ AISI 316	▪ Satin ▪ Mirror	A 65, B 60, C 70, D 12 E 43, F 40, G 15

Part No.	Material	Finish	Size
▪ P705	▪ AISI 304 ▪ AISI 316	▪ Satin ▪ Mirror	▪ as per drawing

Part No.	Material	Finish	Size
▪ P706	▪ AISI 304 ▪ AISI 316	▪ Satin ▪ Mirror	▪ as per drawing

Part No.	Material	Finish	Size
▪ P707	▪ AISI 304 ▪ AISI 316	▪ Satin ▪ Mirror	▪ as per drawing

Part No.	Material	Finish	Size
▪ P708	▪ AISI 304 ▪ AISI 316	▪ Satin ▪ Mirror	▪ as per drawing

END CAP

Part No.	size A	B	C	D	Material	Finish
LCH-209/25.8	25	6	22	10	▪ AISI 304 ▪ AISI 316	▪ Satin ▪ Mirror
LCH-209/30	30	5	27	12		
LCH-209/33	33	5	30	12		
LCH-209/38	38	5	35	12		
LCH-209/40	40	5	37	12		
LCH-209/43	43	5	40	12		
LCH-209/50.8	50.8	5	47.8	12		
LCH-209/63.5	63.5	6	60.5	12		
LCH-209/43	43	3	40	12		
LCH-209/50.8	50.8	3	47.8	12		

Part No.	size A	B	C	D	E	Material	Finish
LCH-211/20	20	20	17	5	12	▪ AISI 304 ▪ AISI 316	▪ Satin ▪ Mirror
LCH-211/25	25	25	22	5	12		
LCH-211/30	30	30	27	5	12		
LCH-211/40	40	40	37	5	12		
LCH-211/50	50	50	47	5	12		
LCH-212	40	20	35x7	5	12		

Part No.	size A	B	C	D	Material	Finish
LCH-213/43	43	22	40	12	▪ AISI 304 ▪ AISI 316	▪ Satin ▪ Mirror
LCH-213/50.8	50.8	25	47.8	12		

Part No.	size A	B	C	D	Material	Finish
LCH-214/43	43	6	40	12	▪ AISI 304 ▪ AISI 316	▪ Satin ▪ Mirror
LCH-214/50.8	50.8	10	47.8	12		

13/14

Projet de support de main courante

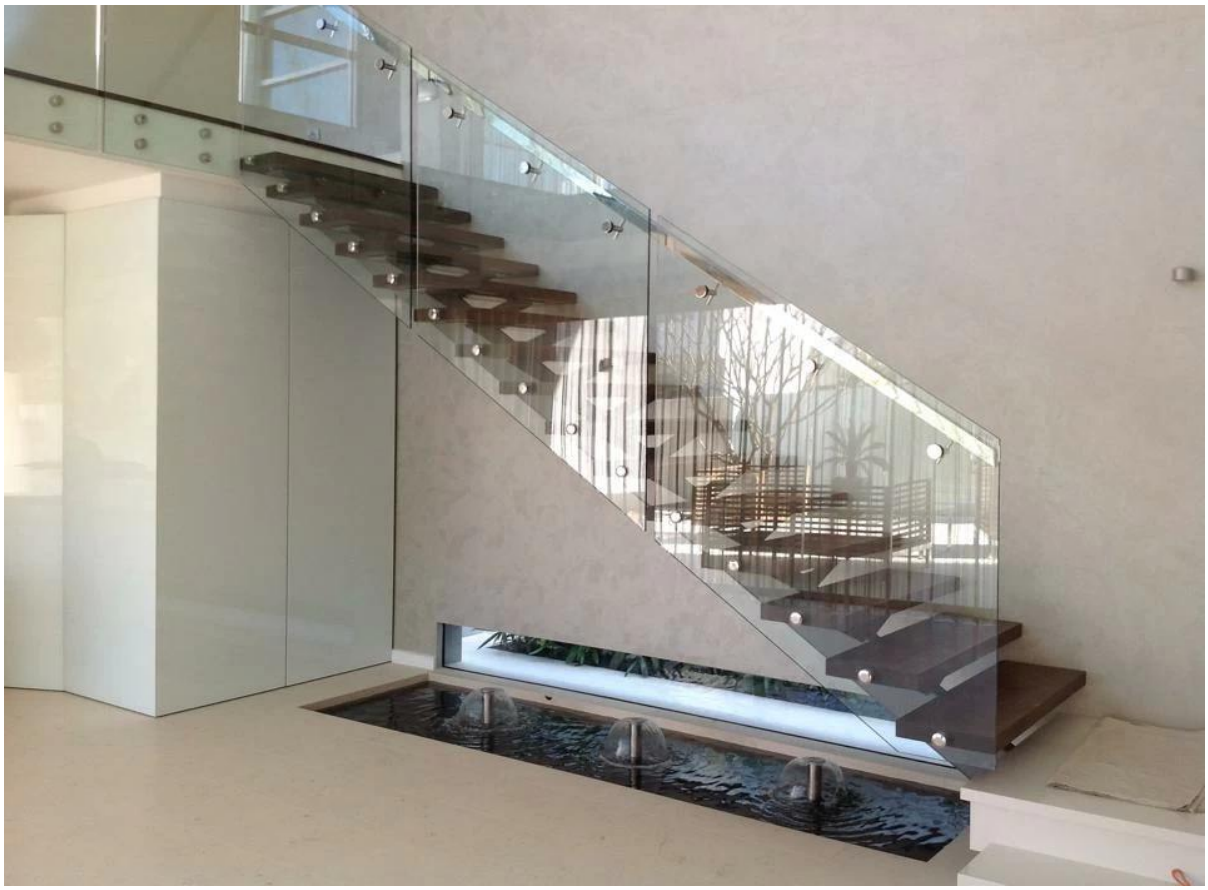

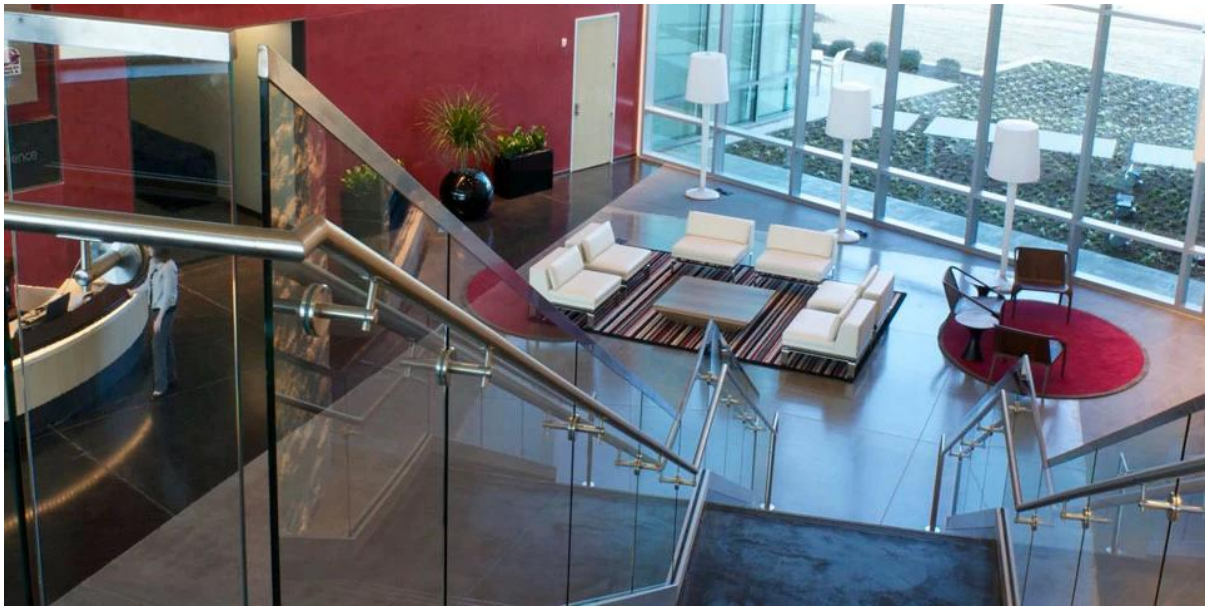

Emballage de support de main courante

1. sac à bulles - boîte en carton - carton
2. Ou emballage comme requorements des clients.

FAQ

1. êtes-vous usine?

Oui, nous sommes usine.

2.Vous offrir des échantillons gratuits?

Oui, nous offrons des échantillons gratuits, mais les clients doivent payer des frais exprès.

3.Quels matériaux avez-vous?

Nous avons le matériau en acier inoxydable 304, 316, 316L et Duplex 2205.

4. Quel est votre MOQ?

MOQ de commande requis est 1 pc.

5. quel type de paiement acceptez-vous?

Nous acceptons le paiement de T / T, LC, PayPal, Union occidentale, etc.

6. quel est votre délai de paiement?

Notre délai de paiement est T / T (100% ou 30/70) ou L / C à vue.

7. quel est votre délai de livraison?

Notre délai de livraison est de 5 jours à 30 jours en fonction de votre quantité.

8.Vous offrir OEM & Service ODM?

Oui, nous offrons des services OEM et ODM.

9.Vous offrez-vous un service après-vente?

Oui, nous offrons un service après-vente. Toute réclamation concernant les commandes sera traitée dans les 12 heures.

Contact

Toutes les questions ou questions, s'il vous plaît laissez un message. Je reviendrai vers vous dès que possible!
Pour toute demande urgente, veuillez contacter:

-Email: sales04@launch-china.cn
-Tél: (86-755) 8603 7559
-Skype: launch_04
-Mob / Quoi APP: + 86-1353050626
-Wechat: Doris_dp