## WHY CHOOSE US

**15 YEARS EXPERIENCE**

We have been manufacturing railing hardwares since 2004.

**ONE STOP SERVICE**

We provide integrated railing solutions.
We manufacture.
We deliver.

**PROFESSIONAL R&D TEAM**

We have engineering experts for developing new products.

**TOP QUALITY & GOOD PRICE**

We are strict on quality control as well as cost evaluation.

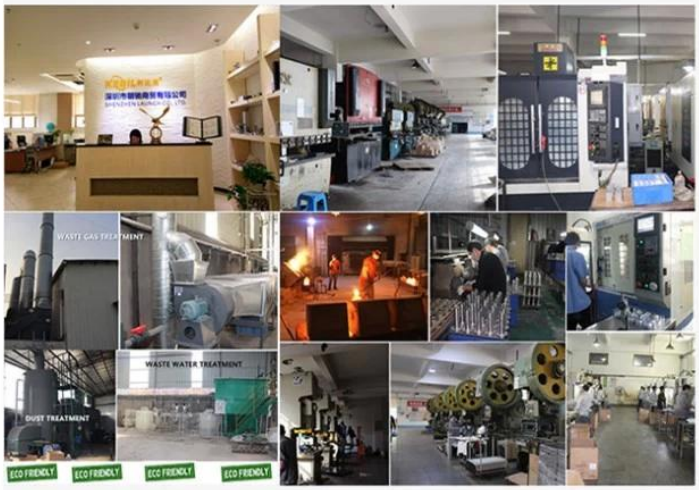


## ABOUT US

Shenzhen Launch Co., Ltd was established in 2004, located at Nanshan District, Shenzhen, and one hour by car from Hongkong International Airport. Our main products are high-grade building materials including stainless steel balustrade post, staircase handrail, balcony guardrail, swimming pool fence and other high-grade building materials. All the products are designed strictly according to the high-end market requirements. We have our own factory in Tangxia Town, Dongguan,with more than 50 sets of various precision equipments , such as CNC lathe, milling machine, punching machine, pipe cutter, argon welder, drilling machine, polisher, etc. which can provide customers with complete product processing services.

# Barrière sans cadre extérieure adaptée aux besoins du client de piscine de balustrade en verre d'acier inoxydable extérieur

| Système de garde-corps | Détail de la dimension | Divers matériaux |
|---|---|---|
| • Main courante supérieure | Main courante tube<br>- Design carré: 21 * 25 (mm)<br>- Design rond: diamètre 25.4mm | main courante en bois massif / main courante en acier inoxydable |
| • Verre trempé | 10-23mm simple / laminé | verre trempé clair / givré / sérigraphie / couleur |
| • broche / impasse | H168 * W98 (mm) / diamètre 38mm / 40mm / 50mm | acier inoxydable 316, acier inoxydable Duplex 2205 |
| • Charnière en verre / loquet | divers types et dimensions | acier inoxydable 316 |

## Clôture en verre 2205 détails de broche

- Matériau: acier inoxydable duplex 2205
- Finition: miroir / satin / noir / couleur or
- Pour épaisseur de verre 10-13.52mm
- Montage: montage au sol / montage en surface / montage de carotteuse
- Fabricant méthed: casting (haute qualité)
- MOQ: 1 pièce
- Découvrez les barrières de sécurité AS1926.1-20012 / AS2820 de l’Australie pour compliquer les portes
- Application: clôture de piscine, balcon, terrasse, escalier, porche ... clôture en verre

## 5 des modèles verre clôture 2205 robinet disponible

Tourillon en verre design

SFM

Embout en verre pour embase et embout en verre pour perceuse à noyau

SBM RBM SCM RCM

**Fente tube inoxydable acier Haut main courante et accessoires:**

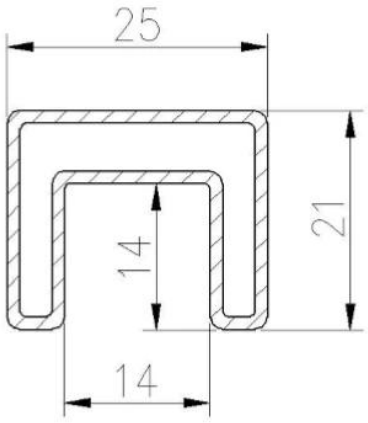


**25×21MM, GROOVE 14×14MM**

Surface treatment: satin brushed / mirror polished

25*21 tube

**Model: SQ2521**

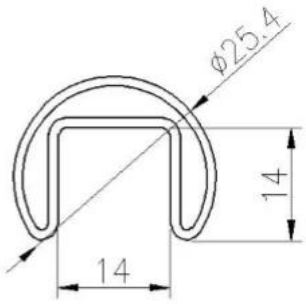


**DIAMETER 25.4MM, GROOVE 14×14MM**

Surface treatment: satin brushed / mirror polished

**Model: RD2525**

**Verre Charnières Et loquets:**

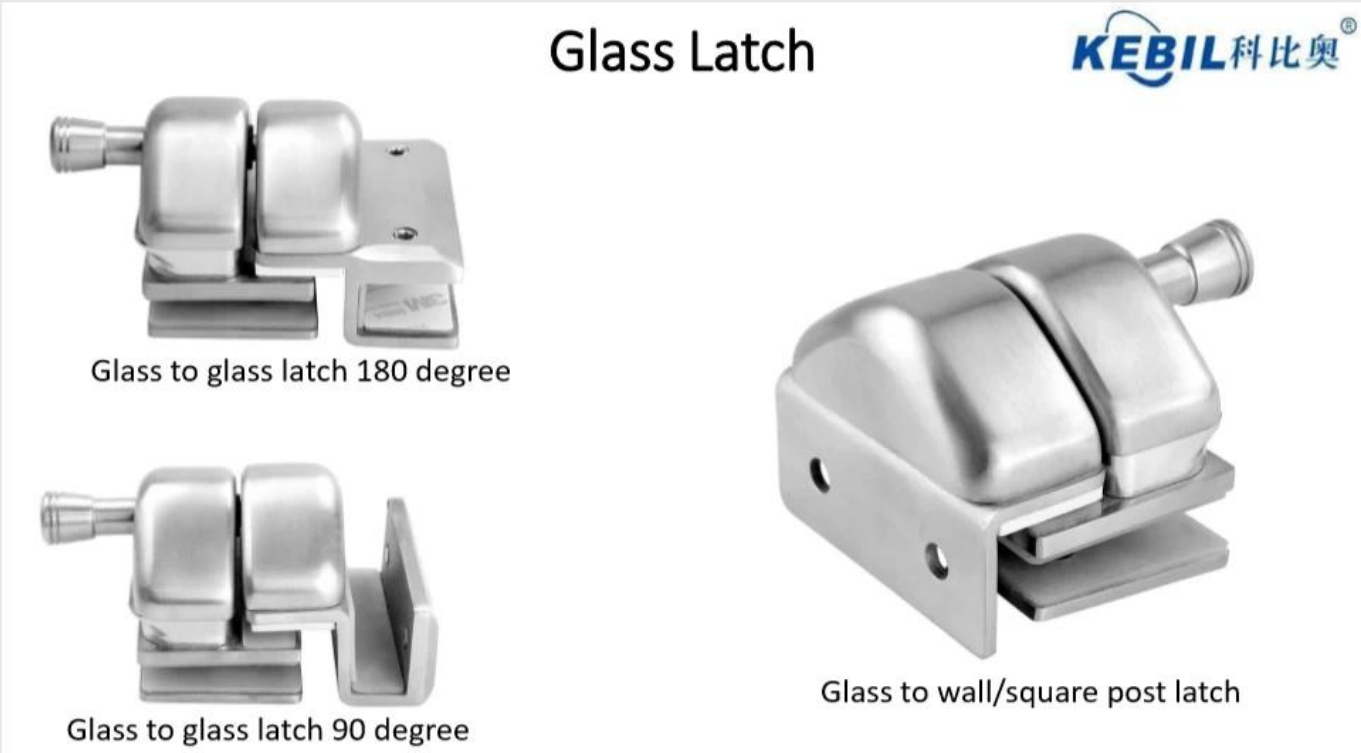


Barrière sans cadre extérieure adaptée aux besoins du client de piscine de balustrade en verre d'acier inoxydable extérieur_projet_Photos

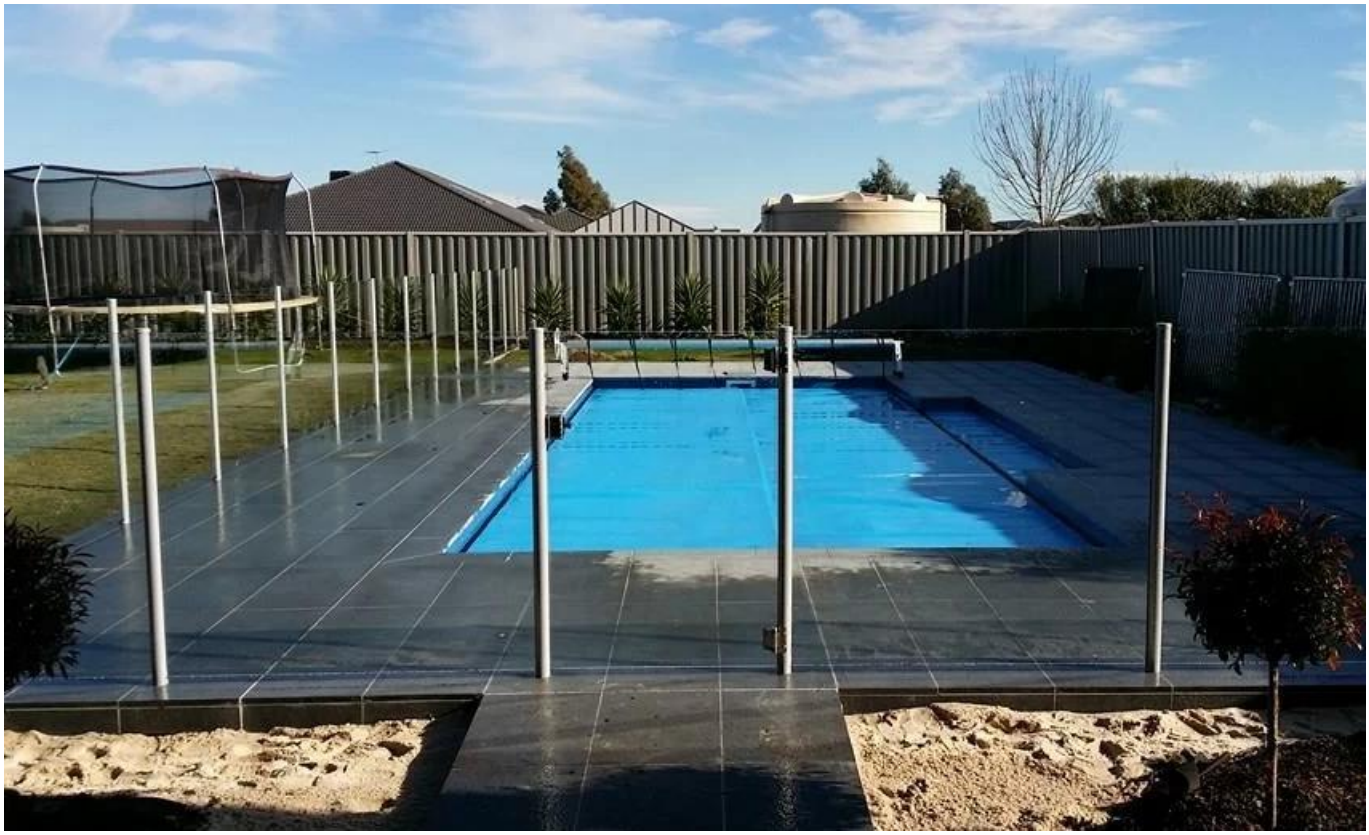

## Contact

Merci pour votre visite ! Toute question ou demande, s'il vous plaît laissez un message. Je reviendrai vers vous dans les 24 heures.

Toute demande urgente, veuillez nous contacter ci-dessous:

-Contact: Eve

-Email: sales03@launch-china.cn

-Mob / WhatsApp / WeChat: +8613686807796