Spigot en verre de verre en verre en verre en verre Duplex 2205

Carréun verrerobinetavecfendudes trousaulesbaseassiette

Produitspectacle

Finition brossée satinée

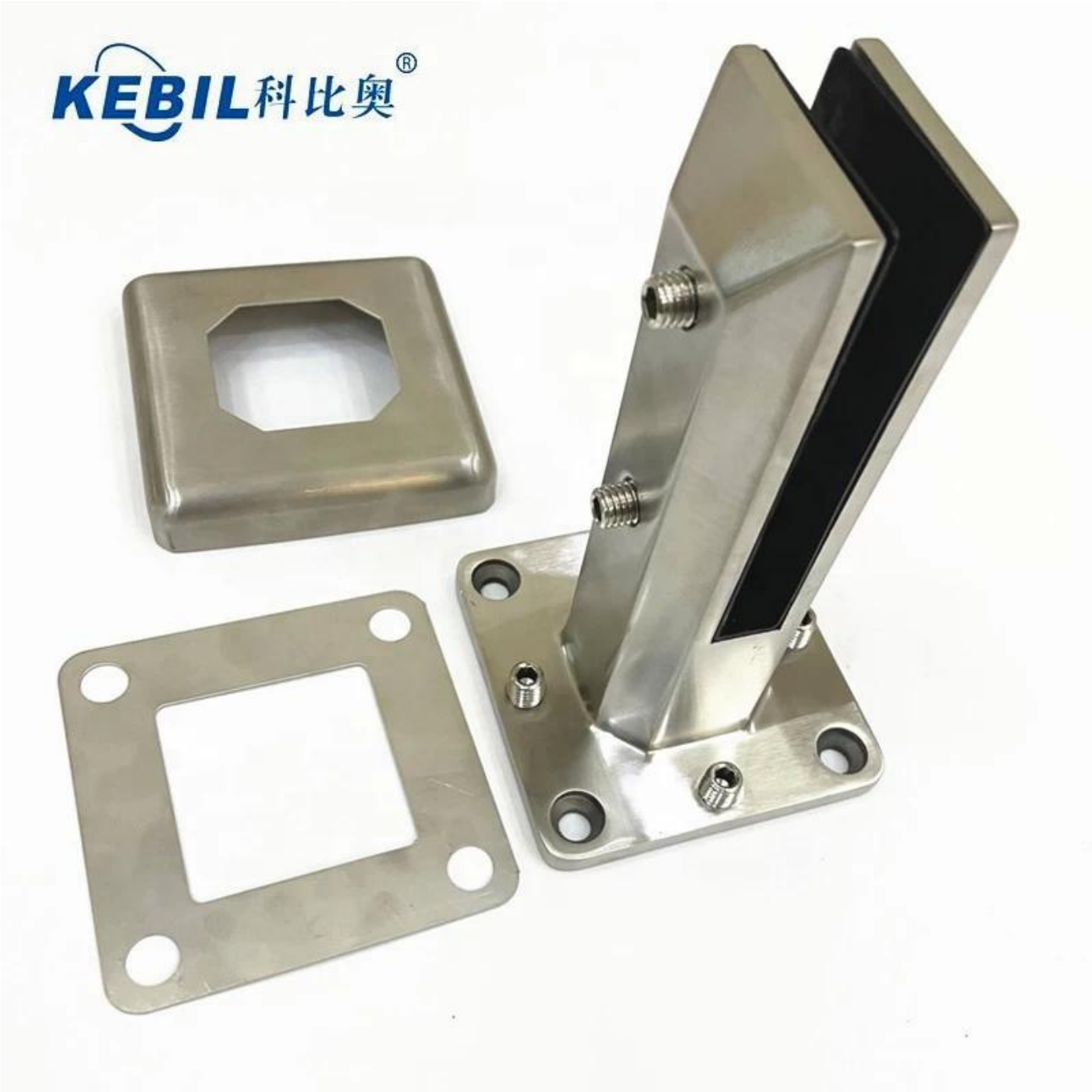
KEBIL科比奥®

Finition polie miroir

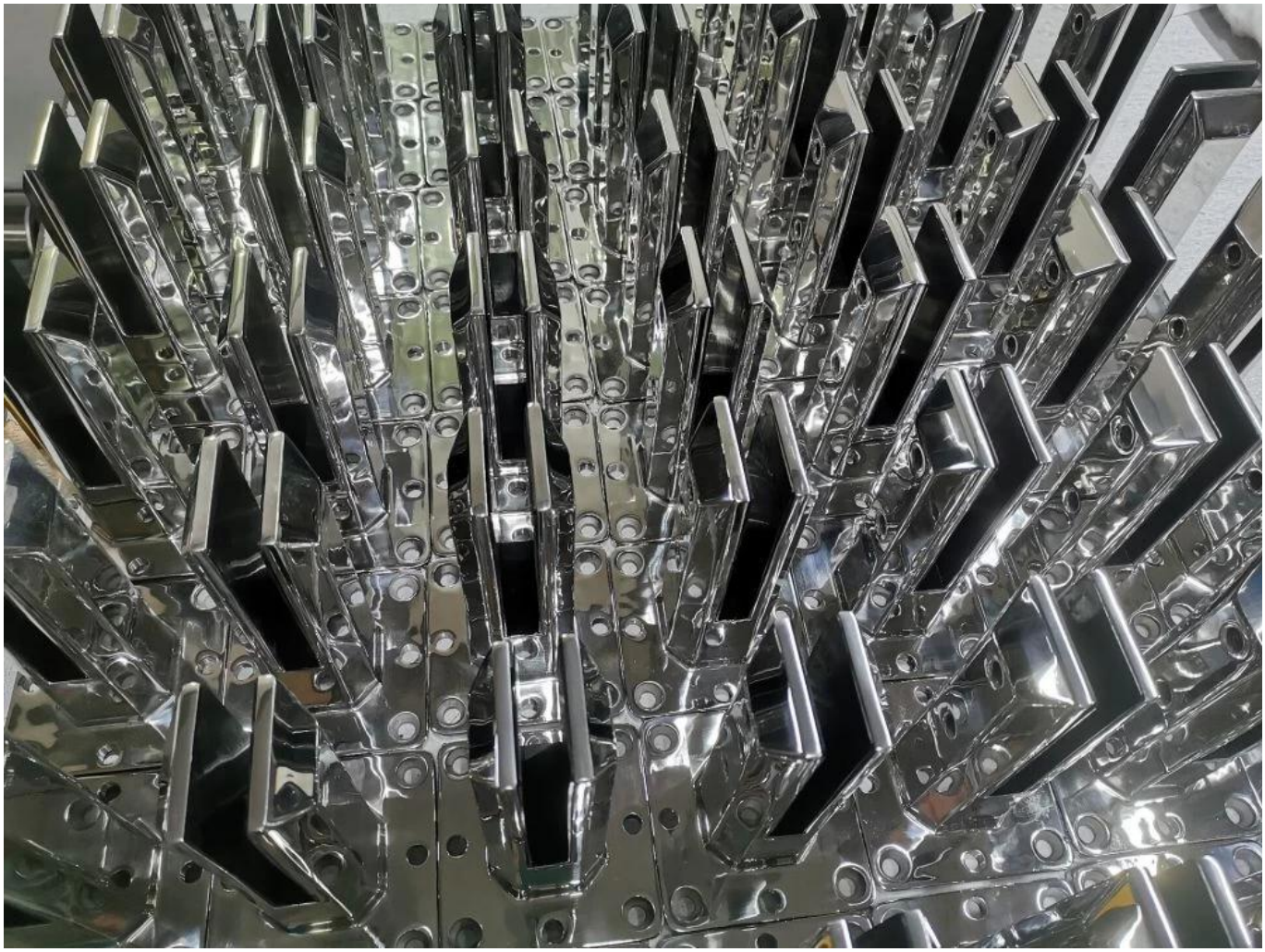

Finition de revêtement de poudre noire mat

KEBIL科比奥®

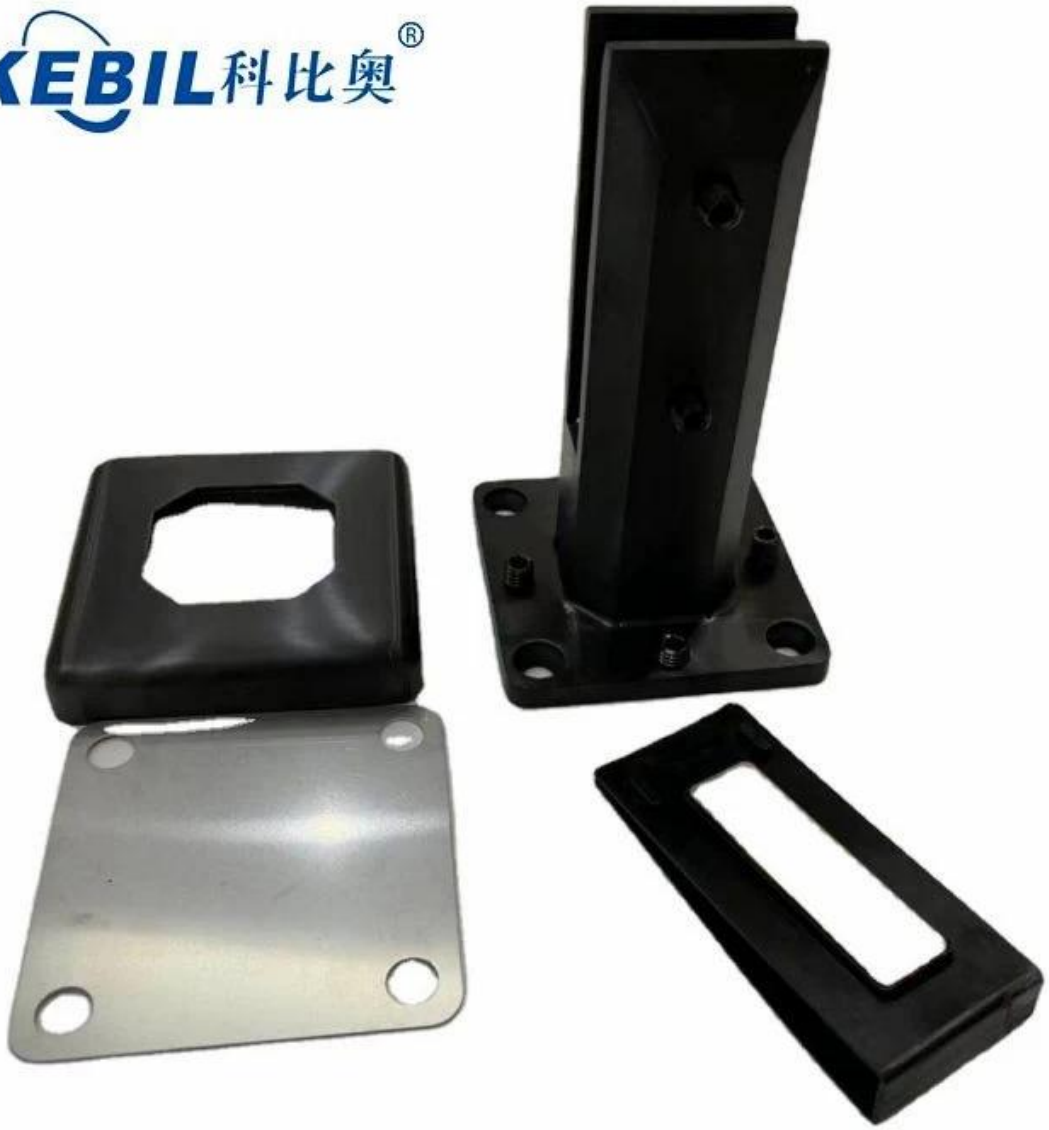

Tecniquedessin

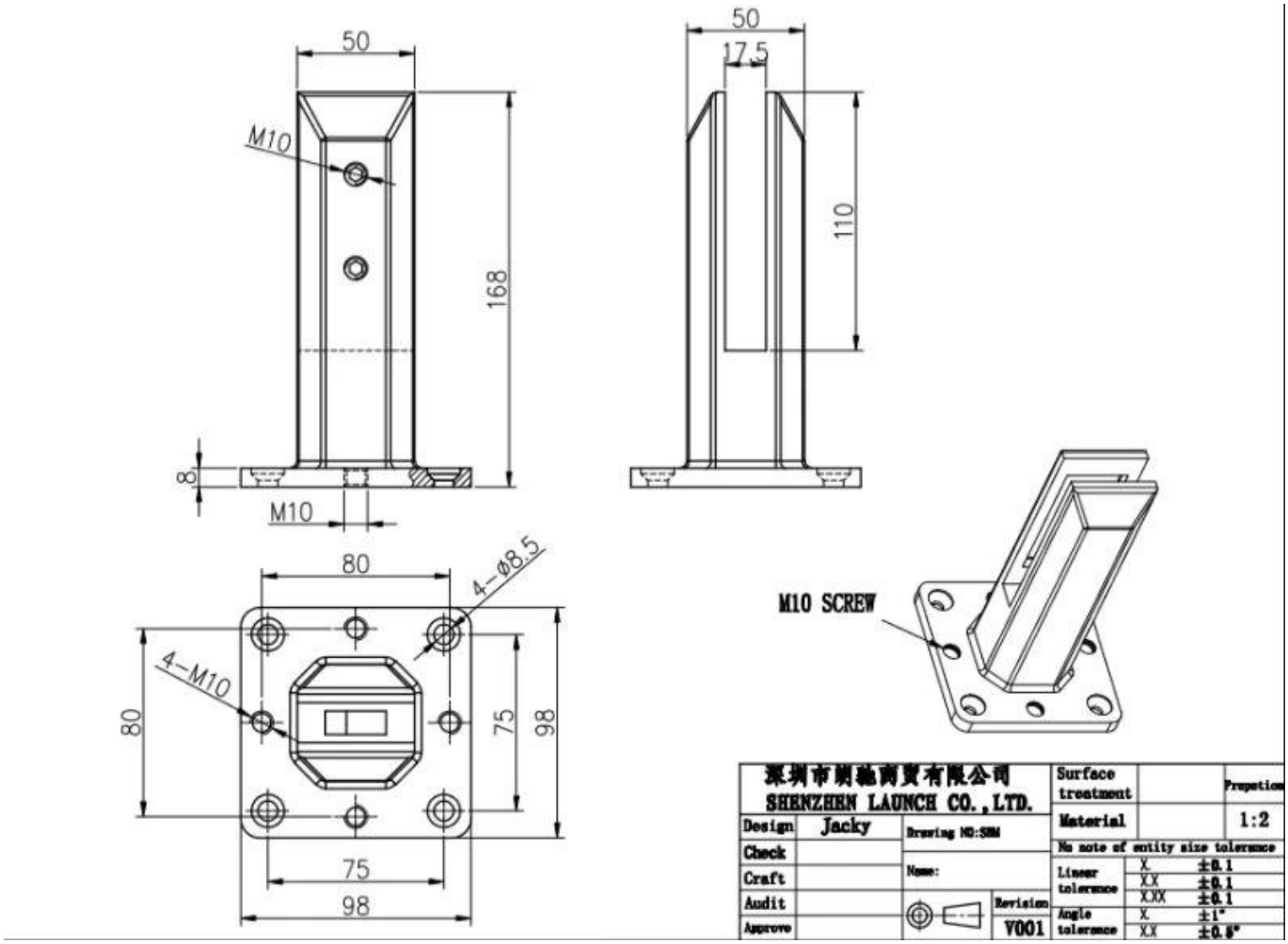

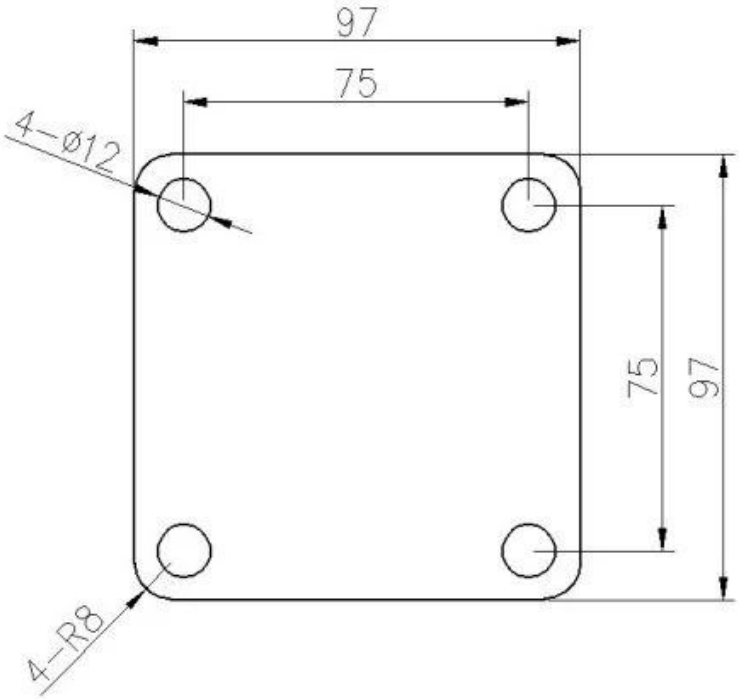

Photo d'application

N'hésitez pas à me contacter quand vous y êtes intéressé.

Wendy

sales04@launch-china.cn

WhatsApp / Phone / WECHAT: +8615989339827