Perceuse à noyau en acier inoxydable Duplex 2205gSpiGOT lass pour rail en verre sans cadre

1) Principales caractéristiques de la foret de noyau dans un spigot en verre au sol

- Besoin de trous de forage dans le sol pour la fixation
- Pour les panneaux de verre d'épaisseur de 10-13.52mm d'épaisseur
- Avec anneau de couverture décoratif
- Duplex 2205 ou matériau en acier inoxydable
- Satiné / miroir / finition noire
- Longueur supplémentaire disponible par soudage
- 2 pcs pour un panneau de verre à moins de 1,2 m de large
- MOQ 10 PCS

2)Photo de spigot en verre de forage de noyau RCM

KEBIL科比奥®

KEBIL科比奥®

3)Dessin d'arpentre de verre de forage de noyau RCM

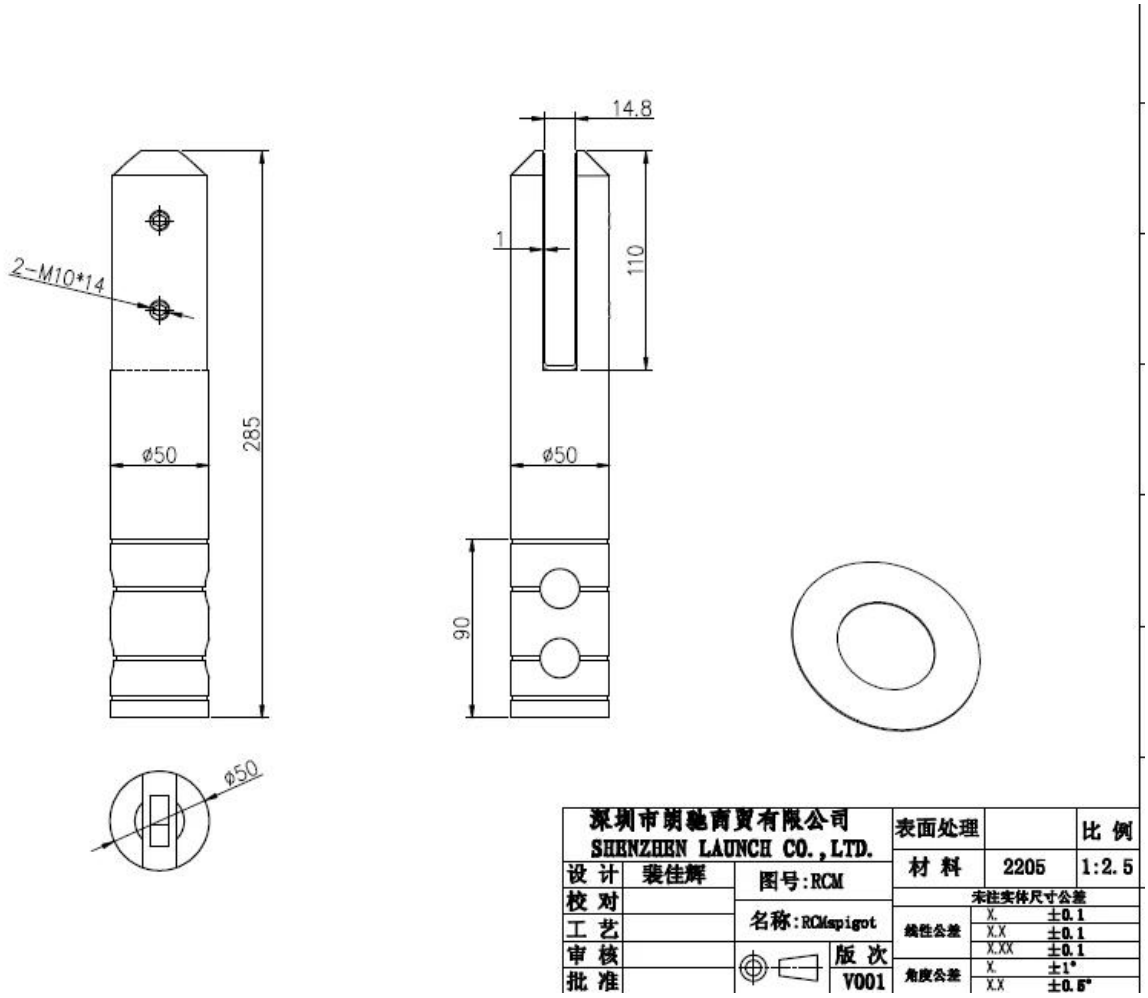

4) Emballage des photos pour la MRC

2014/03/19

5) Nous avons plus de modèles de spigots en verre pour votre sélection

Glass spigot

MODEL # SBM

MODEL # SCM

MODEL # RBM

MODEL # RCM

*** Photos de projet de la clôture de la piscine de spigot de verre -**

FAQ

1.Atrez-vous l'usine?
Oui, nous sommes usine.

2. Vous proposez des échantillons gratuits?
Oui, nous proposons des échantillons gratuits, mais les clients doivent payer des frais express.

3.Quels matériaux avez-vous?
Nous avons le matériau de l'acier inoxydable 304, 316, 316L et duplex 2205.

4.Quel est votre MOQ?
MOQ de l'ordre requis est 1 pc.

5.Quel type de paiement acceptez-vous?
Nous acceptons le paiement de T / T, LC, PayPal, West Union, etc.

6.Quel est votre terme de paiement?
Notre mandat de paiement est T / T (100% ou 30/70) ou L / C à la vue.

7.Quel est votre délai de livraison?
Notre délai de livraison est de 5 jours à 30 jours en fonction de votre quantité.

8. Offrez-vous un service OEM et ODM?
Oui, nous proposons un service OEM & ODM.

9. Offrez-vous un service après-vente?
Oui, nous proposons un service après-vente. Toute plainte pour les commandes sera traitée à temps dans les 12 heures.

Contacter

Toute enquête ou questions, s'il vous plaît laissez un message. Je reviendrai à vous dès que possible!
Pour toute enquête urgente, veuillez vous contacter ci-dessous:

-Email: sales04@launch-china.cn
-Tel: (86-755) 8603 7559
-Skype: Launch_04
-Mob / whats app: + 86-15989339827