Haute qualité Duplex 2205 materail verre robinet pour verre escrime

Verre embout rapide

Matériel: Duplex 2205

Numéro de modèle: SBM

Finition: miroir ou satin

Utiliser pour 10-13.52mm verre

Embout en verre avec couvercle

Broche de verre

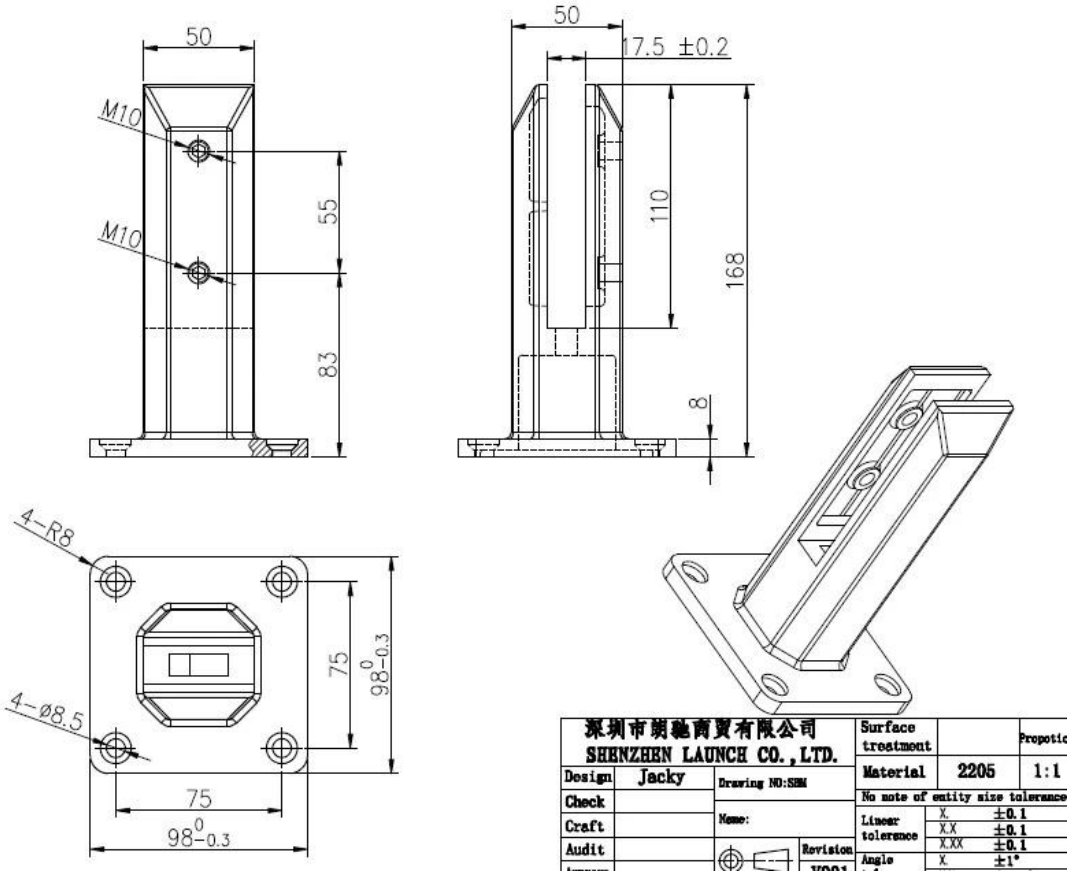

Installation de robinet en verre:

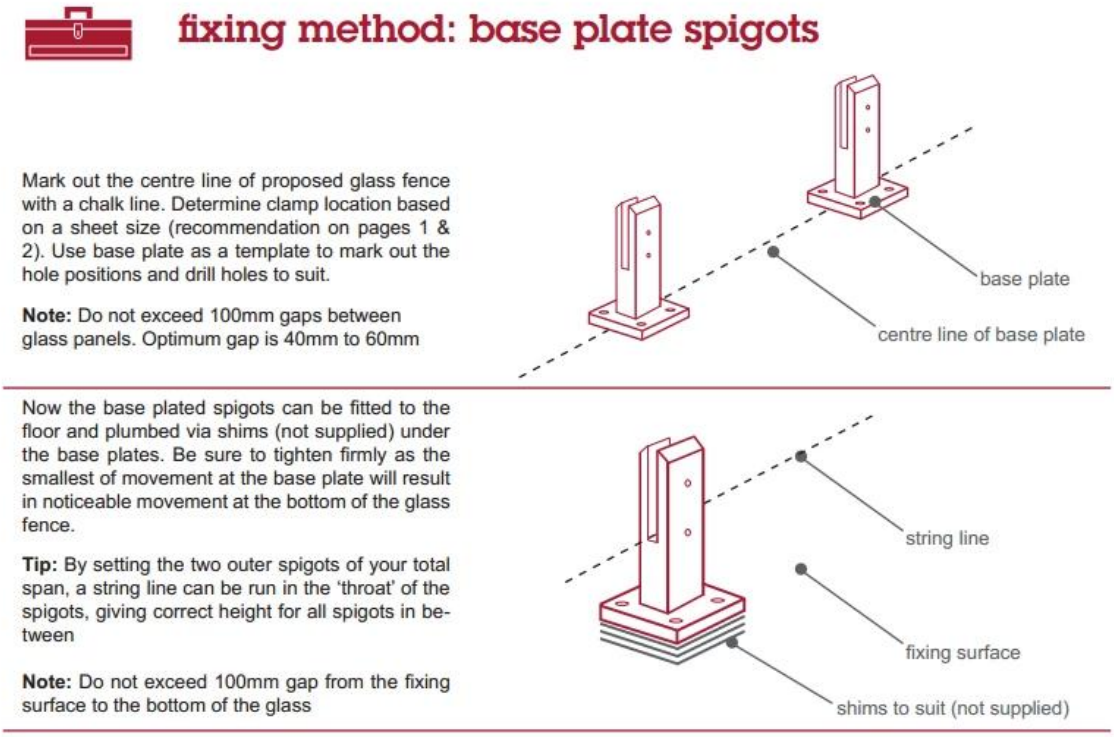

When all spigots are installed, slip domical cover the top of the spigot to hide fixings. It will be necessary to turn the adjustment screws on the spigot face all the way in to allow cover to pass over

Note: Same installation method applies to round base plate spigot

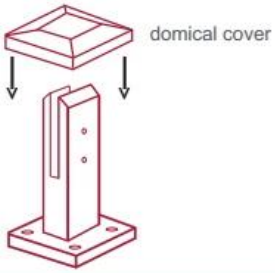

The glass is then installed to the spigots.
Place plastic packers between glass & spigot, at no stage should glass touch the metal

How adjustability works:

1. Place glass in spigot
2. Fix/ tension glass both sides with allen key

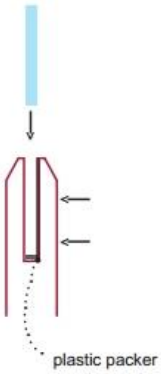

Application de robinet en verre:

Pour plus de détails, n'hésitez pas à envoyer un courriel à sales05@launch-china.cn. Vous répondra dans 24 heures. Je vous remercie!