Profilé en aluminium d'usine U canal, canal en verre en aluminium pour balcon terrassePlate-forme Systèmes de conception de garde-corps en métal

Spécifications de garde-corps en verre en aluminium:

PARTIE DE RAILING - SOUS-SOL	MATÉRIEL	DIMENSION (MM)	SURFACE FINIE	ÉPAISSEUR DE VERRE ADAPTÉE (MM)
Profil U / U	Aluminium ALloy	102 * 62	Peinture anodisée / aérosol	12-13,52
		102 * 67		8 + 1,52 + 8
		102 * 70,5		10 + 1,52 + 10
Système intérieur et boulon	3 ou 4 mètres par longueur			

Bardage	SUS 304 / SUS 316	102	Brossé / Miroir	/
Caoutchouc	Plastique	Divers	Noir	Tout

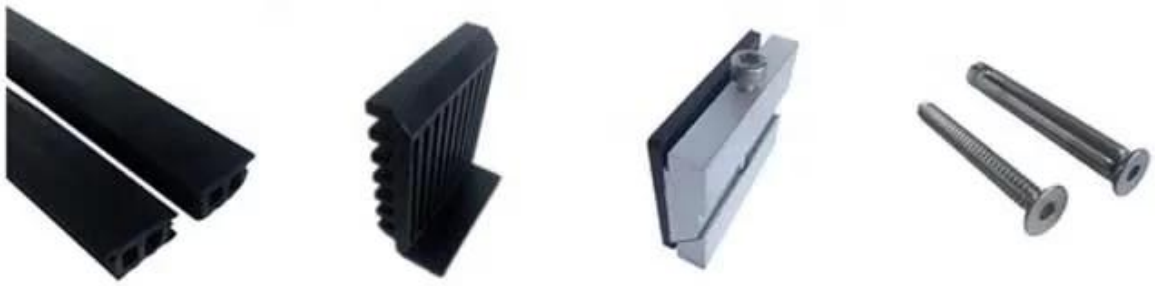

Profilé en U de base en aluminium pour balustrade en verre de couleur noire:

Modèles disponibles:
LCH-A01 / A02: sans / avec revêtement pour une utilisation avec du verre de 20 mm à 21,52 mm

LCH-B01 / A02: sans / avec revêtement pour une utilisation avec du verre de 16 mm à 17,52 mm

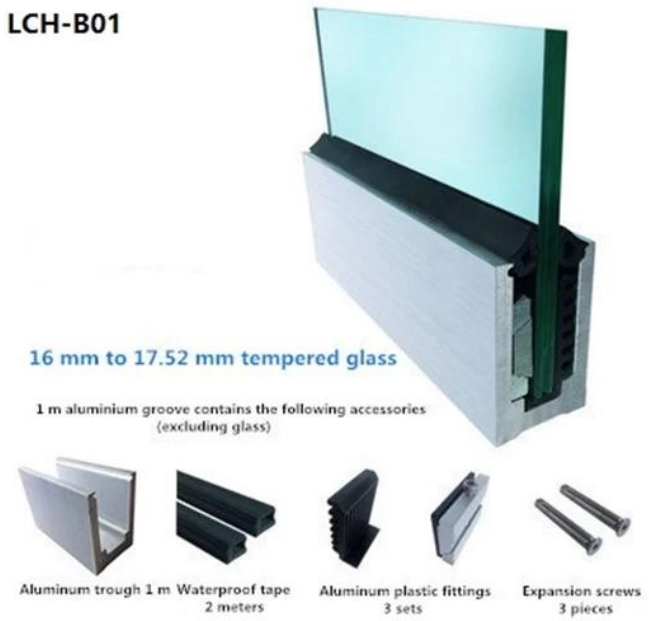

LCH-C01 / A02: sans / avec revêtement pour une utilisation avec du verre de 12 mm à 13,14 mm

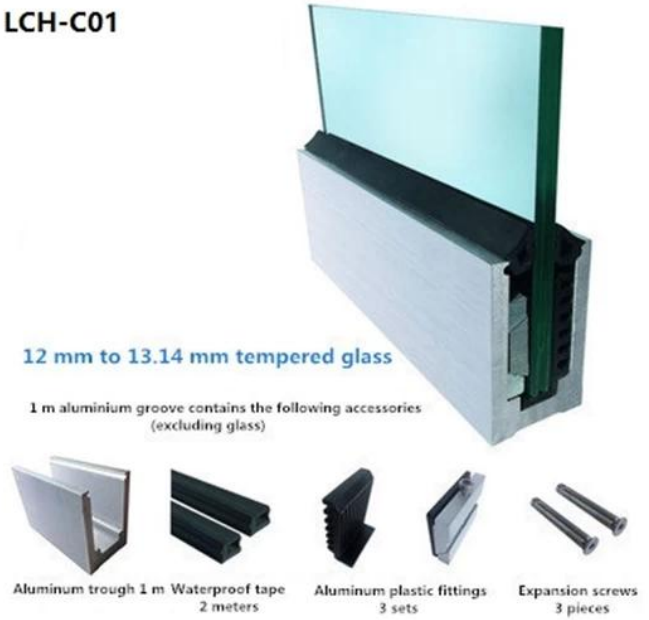

LCH-D01 / A02: sans / avec revêtement pour une utilisation avec du verre de 12 mm à 13,14 mm

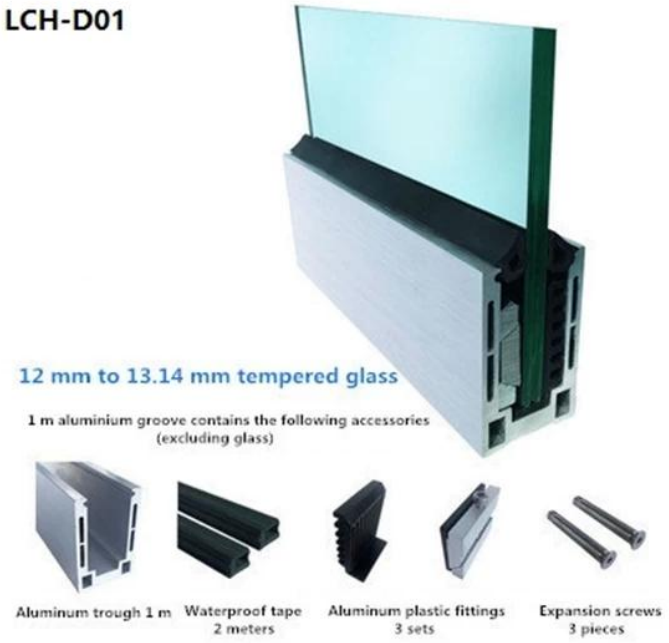

Pour une application commerciale et résidentielle, fou à la fois en gros et au détail (nous sommes fabricant)
Voici quelques photos du projet:

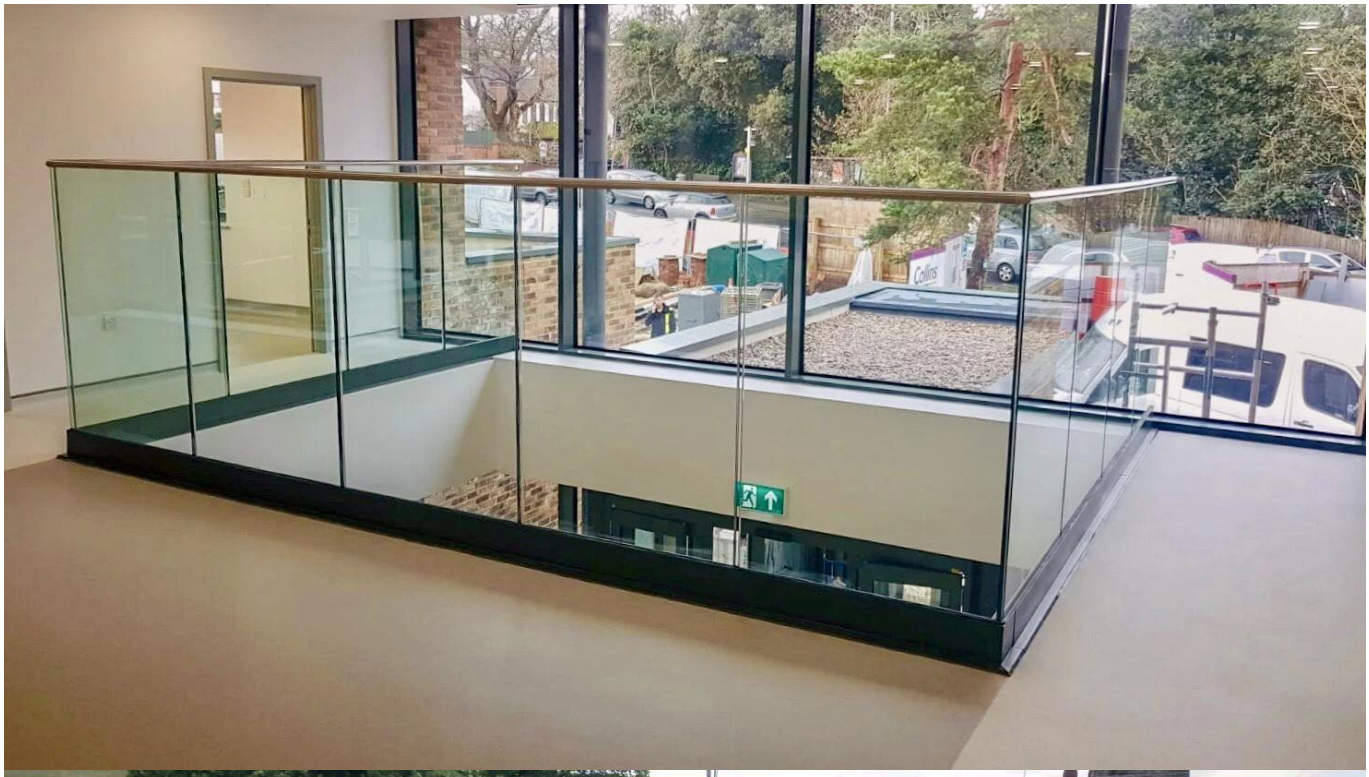

PLUS DE TYPES DE CANAL U EN ALUMINIUM POUR GARDE-CORPS EN VERRE:

Small profile: for glass thickness **10-12.76mm**

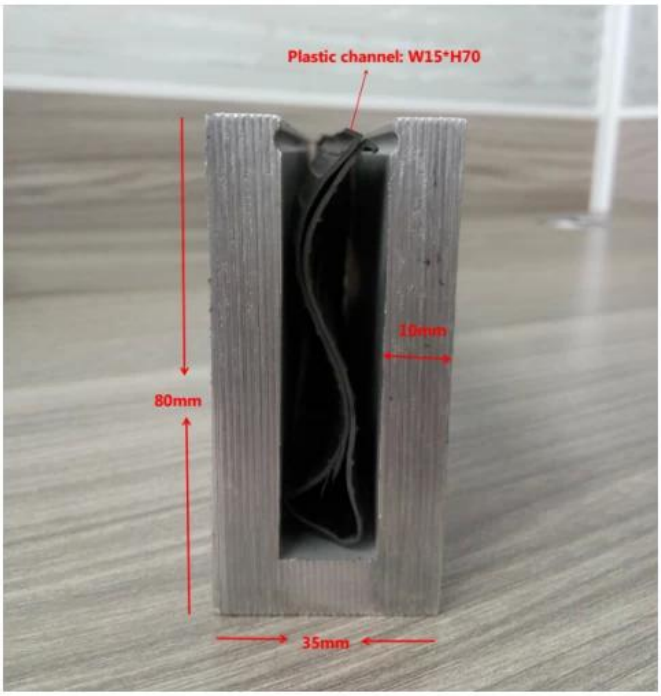

Big profile: for glass thickness 20-30mm

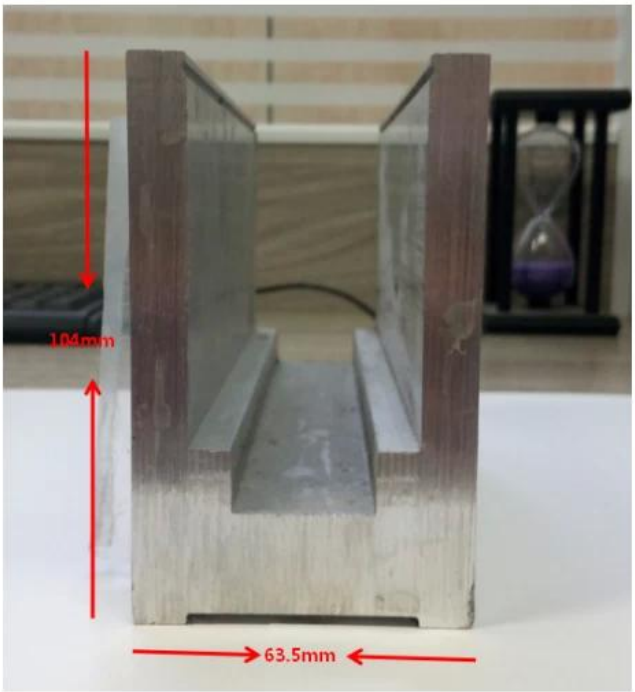

Produits connexes:

- main courante tubulaire à fente.

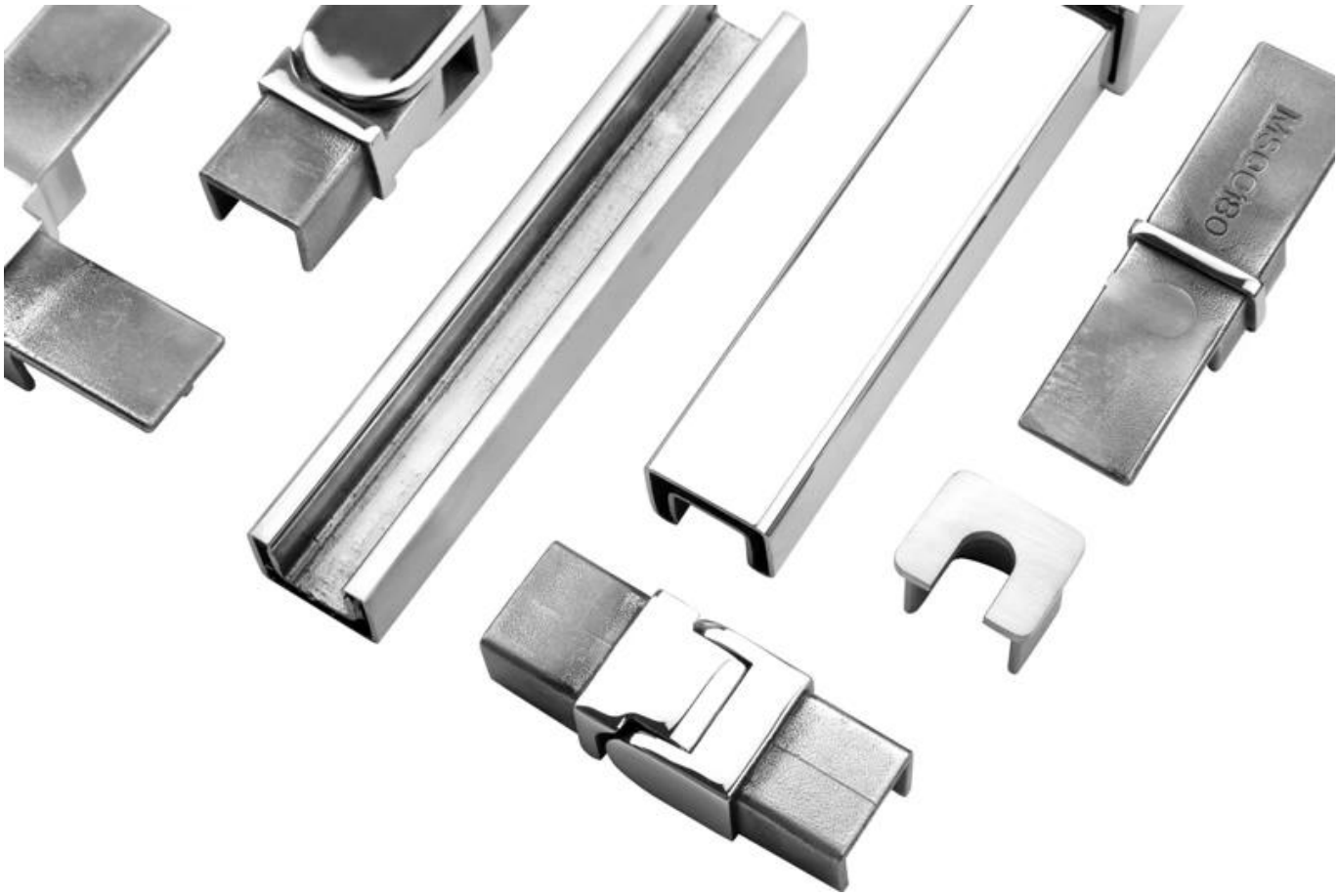

Contactez-nous maintenant pour plus d'informations:
Wendy: sales04@launch-china.cn
Mobile / Whatsapp: +86159 8933 9827