Description

--Verre à verre charnière de porte robuste
--Modèle No.:G-G1
--Méthode de fabrication: casting
--Peut contenir ≤ 20 KG verre (1000x1000x8mm)
--Verre taille du trou de forage: diamètre 16mm
--Emballage: un pc dans un sac en plastique, puis dans une boîte. 12 pcs dans un carton.
--MOQ: un pc
--Livraison: par air/mer
--Clôture de piscine application: natation, garde-corps verre, conception balcon, garde-corps, porte de verre-verre, porte verre épais
--Pour commerical et décoration de la maison moderne
--Pour les gros et de détail (nous sommes usine)
--L’échantillon est toujours disponible

Détails du produit

Finition de miroir

Finition satinée

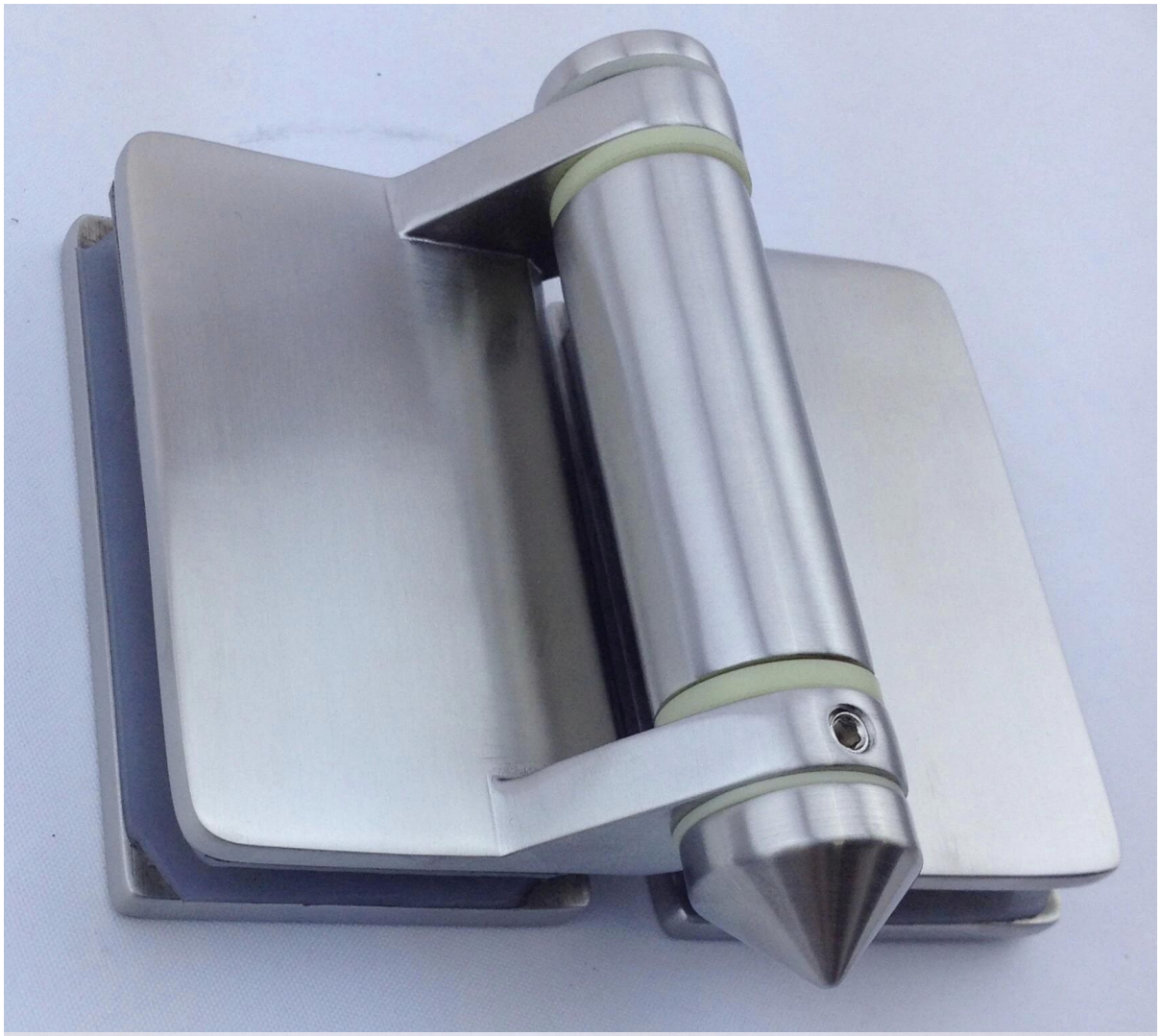

Verre percé trou de dessin

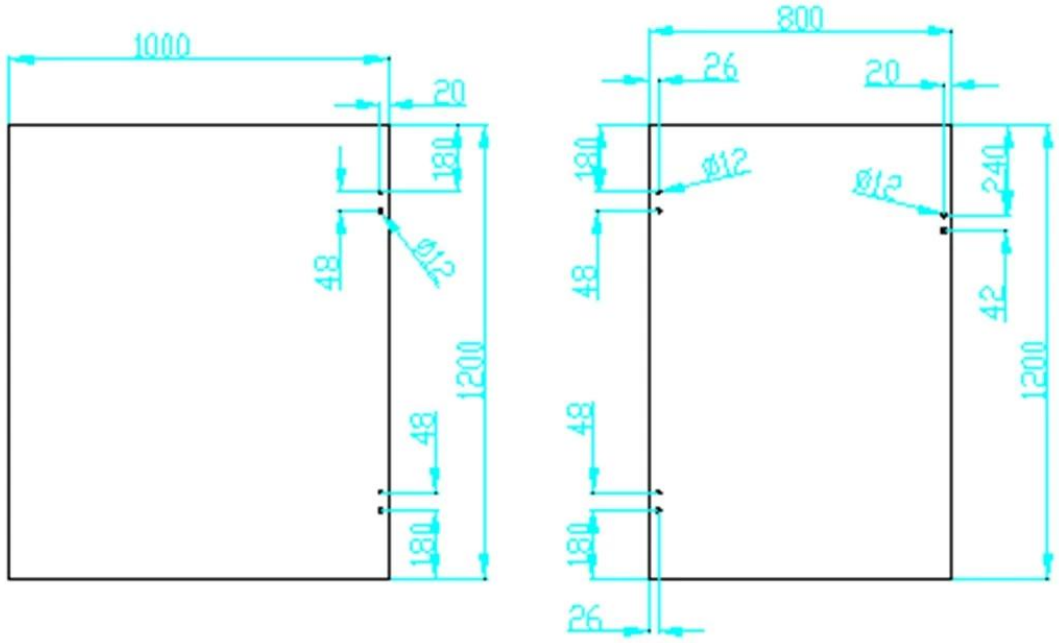

Projet

Charnière de verre est habituellement couplée à robinet de verre et loquet de verre

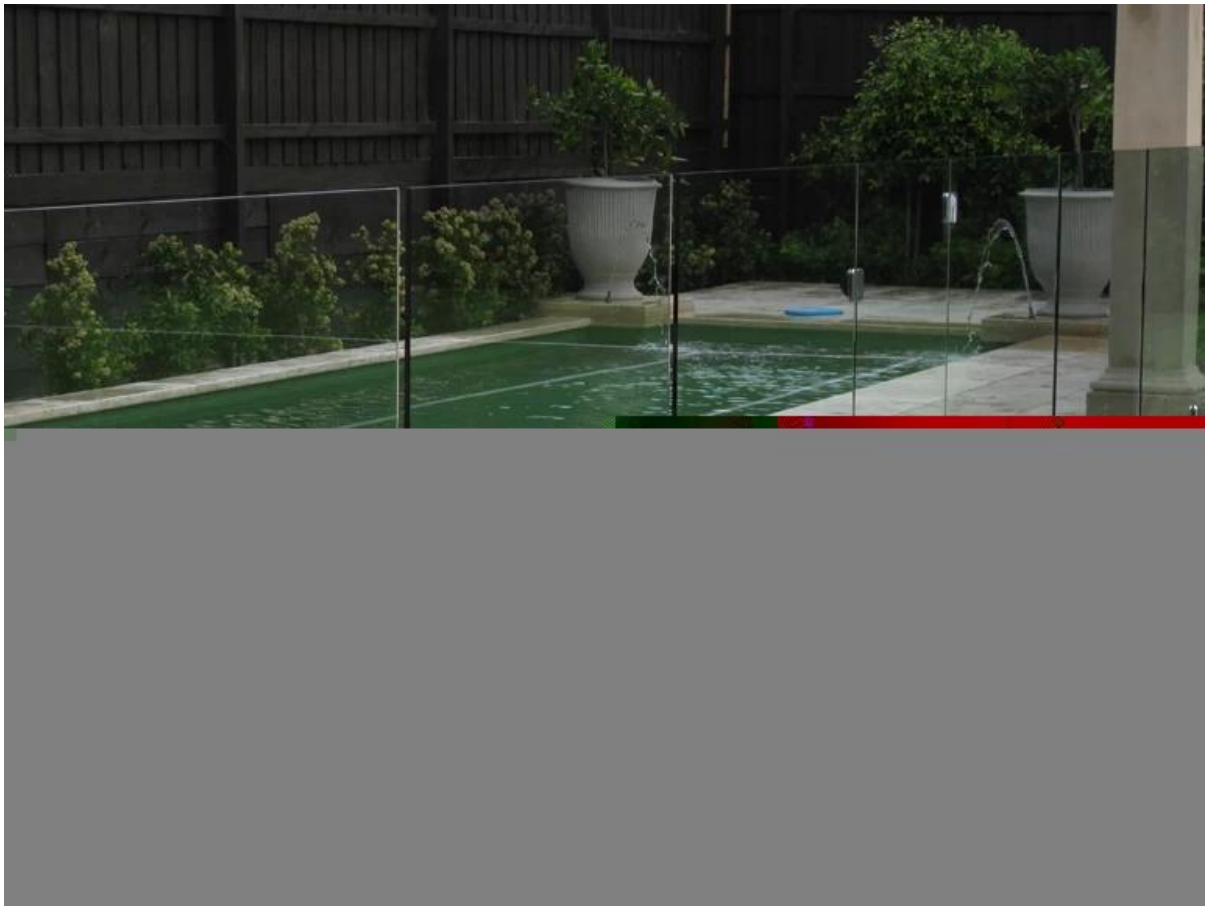

Pour les photos de la projet de clôture dans la piscine plus beautful, aller ici

Emballage & livraison

--Un pc dans un sac en plastique, puis dans une boîte.
--Délai d’exécution régulière: 10-15 jours après paiement. Il est fonction de la quantité.
--Délai de livraison: 5-7 jours par exprès. 15-20 jours de mer.

packing	plastic bag+box+carton
production lead time	30-45 days ; also depending on your qty.
Shippment	DHL EXPRESS, TNT, UPS, EMS POCZTEX, FedEx Express, 中国邮政 CHINA POST
payment	HSBC 滙豐, WESTERN UNION FAST, RELIABLE, WORLDWIDE MONEY TRANSFER

Usine & Certification

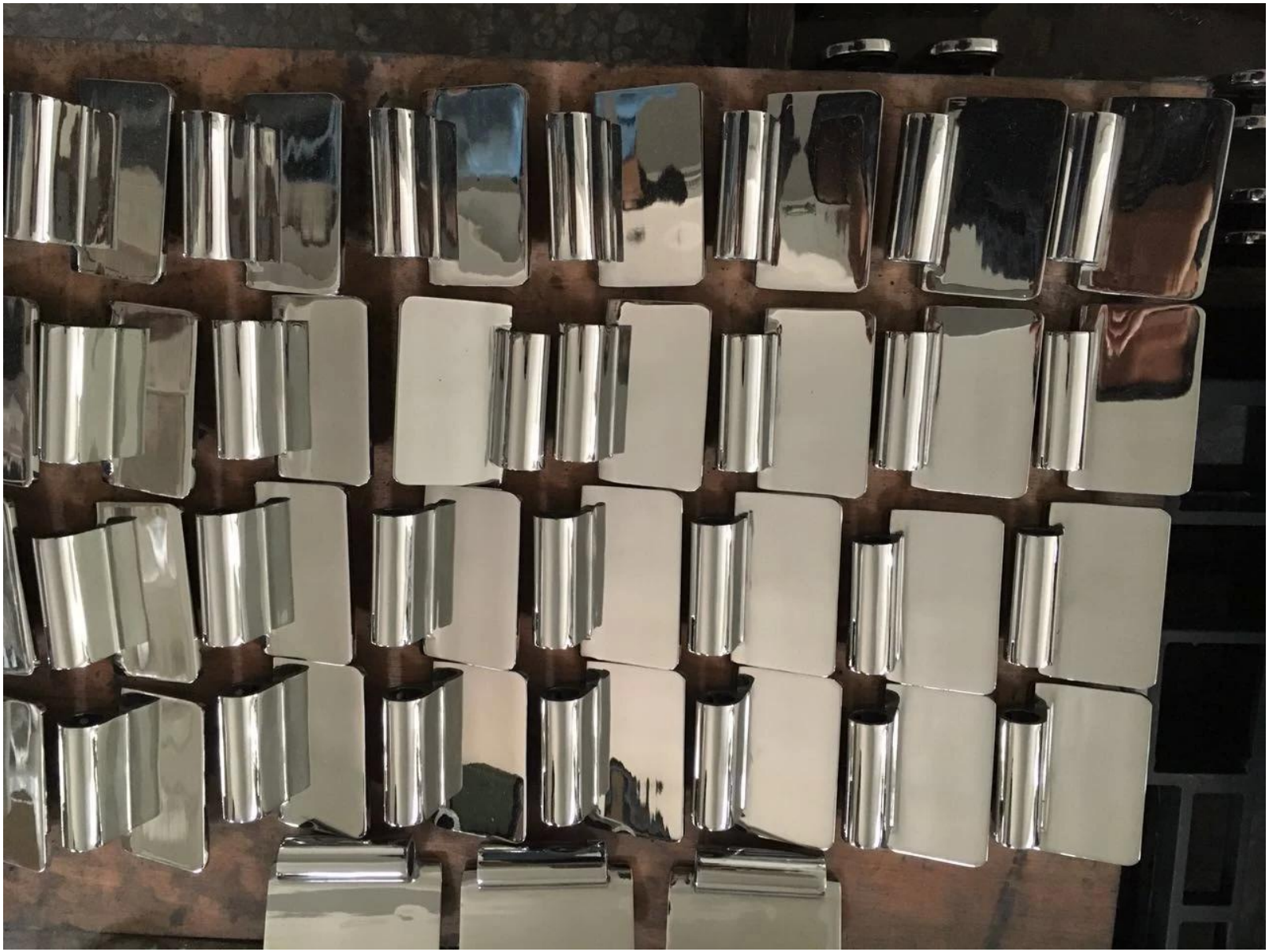

Factory Audit
Alibaba.com Trade Audit Report

企业法人营业执照（副本）

launch.china.en.alibaba.com

Factory Audit
Trade Audit Report

PONY 检 验 报 告
(Test Report)

Besoin d’un devis ou des questions? Veuillez laisser un message.
Ou me contacter en dessous info. va revenir vers vous dès que possible!

董 萍 Doris Dong
Senior Sales Representative
(86) 135 3050 6265

深圳市南山区南山大道1092号亿利达大厦B区3栋5003
Room 5003, Building 3, Yilida Building, No. 1092 Nanshan Road, Nanshan District, Shenzhen, China postal code 518054

(86-755) 8603 7559
(86-755) 8637 2611
sales04@launch-china.cn
www.launch-china.com
www.chinabalustrade.com