La description

- 2 options
  Numéro de modèle ***G-G*** Charnière: poids maximal de la porte **30 kg / paire**
  Numéro de modèle ***G-G2*** Charnière: poids maximal de la porte **20kg / paire**

- Largeur de la porte maximale: 900mm

- Pour utilisation avec un verre de 8-12,7 mm

- Séchoir en verre perforé: diamètre 16mm

- Quantité minimale de commande: une pièce

- Méthode de fabrication: coulée (Pour la charnière de grille d'estampage économique, allez *ICI)*

- Autres charnières en moule disponibles
  * Charnière de roulement à rouleau ***G-R*** (Diamètre du poteau rond de 50,8 mm)
  * Porte vitrée sur carré ou charnière murale ***G-W***

- Pour la maison et la maison moderne

- Pour les gros et les détaillants (Nous sommes en usine)

--Semple est toujours disponible

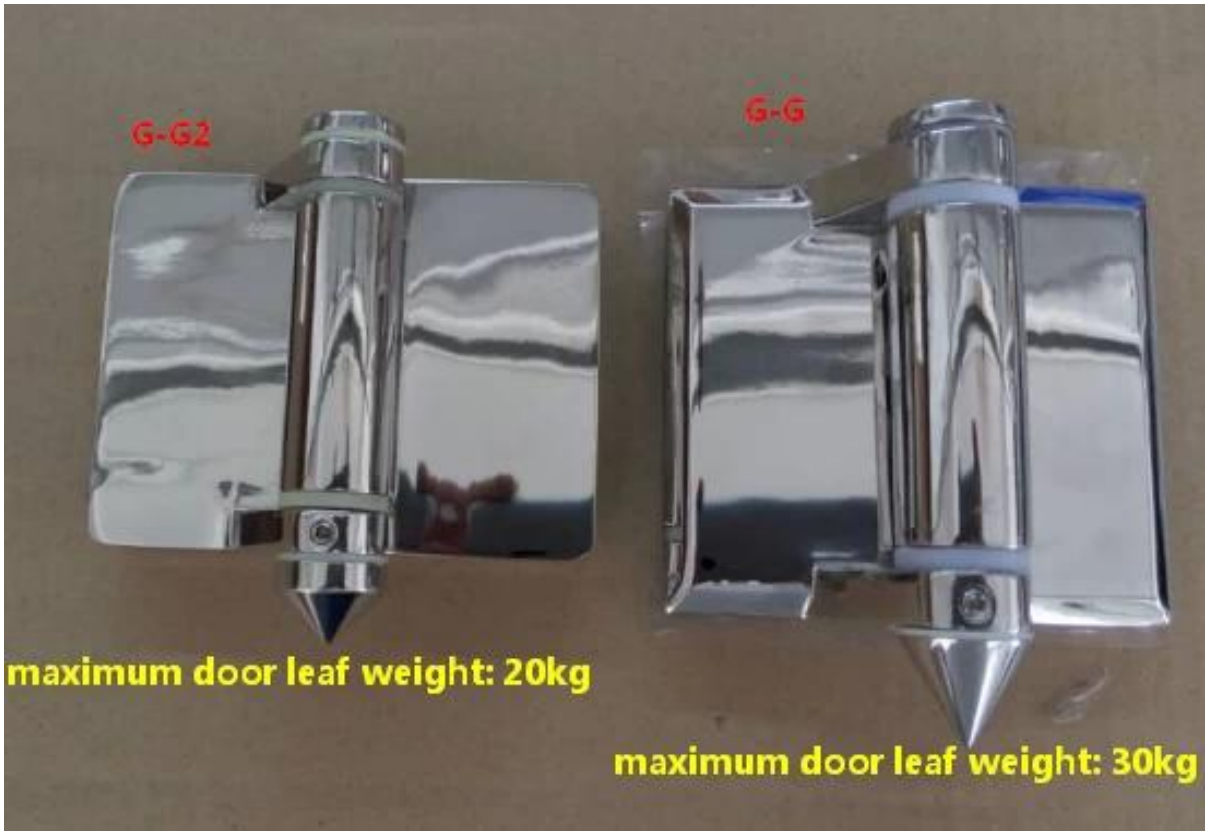

détails du produit

Finition miroir

Satiné

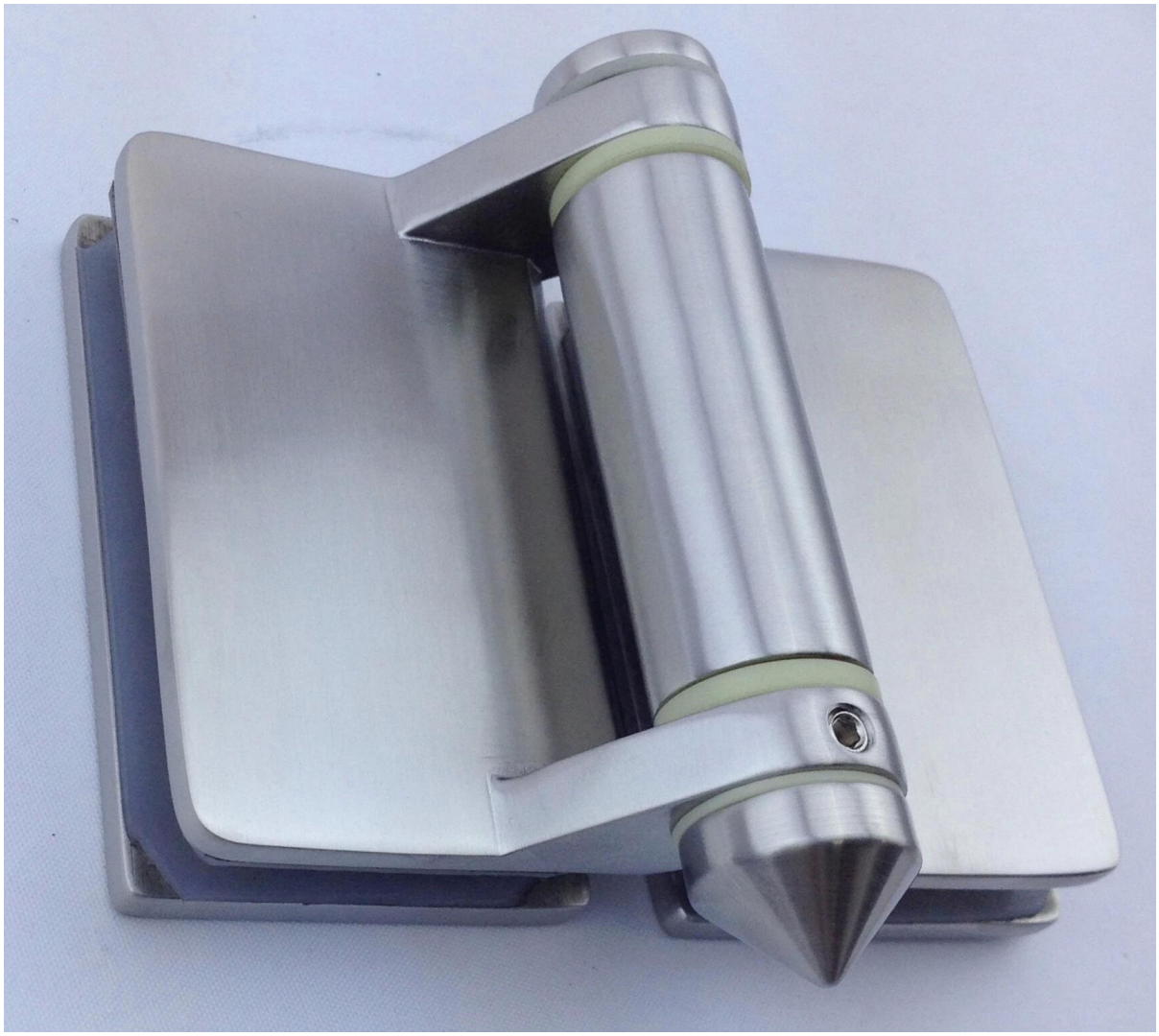

Charnière de roulement à rouleau (diamètre de poteau rond de 50,8 mm)

Charnière en carton / carré / charnière murale

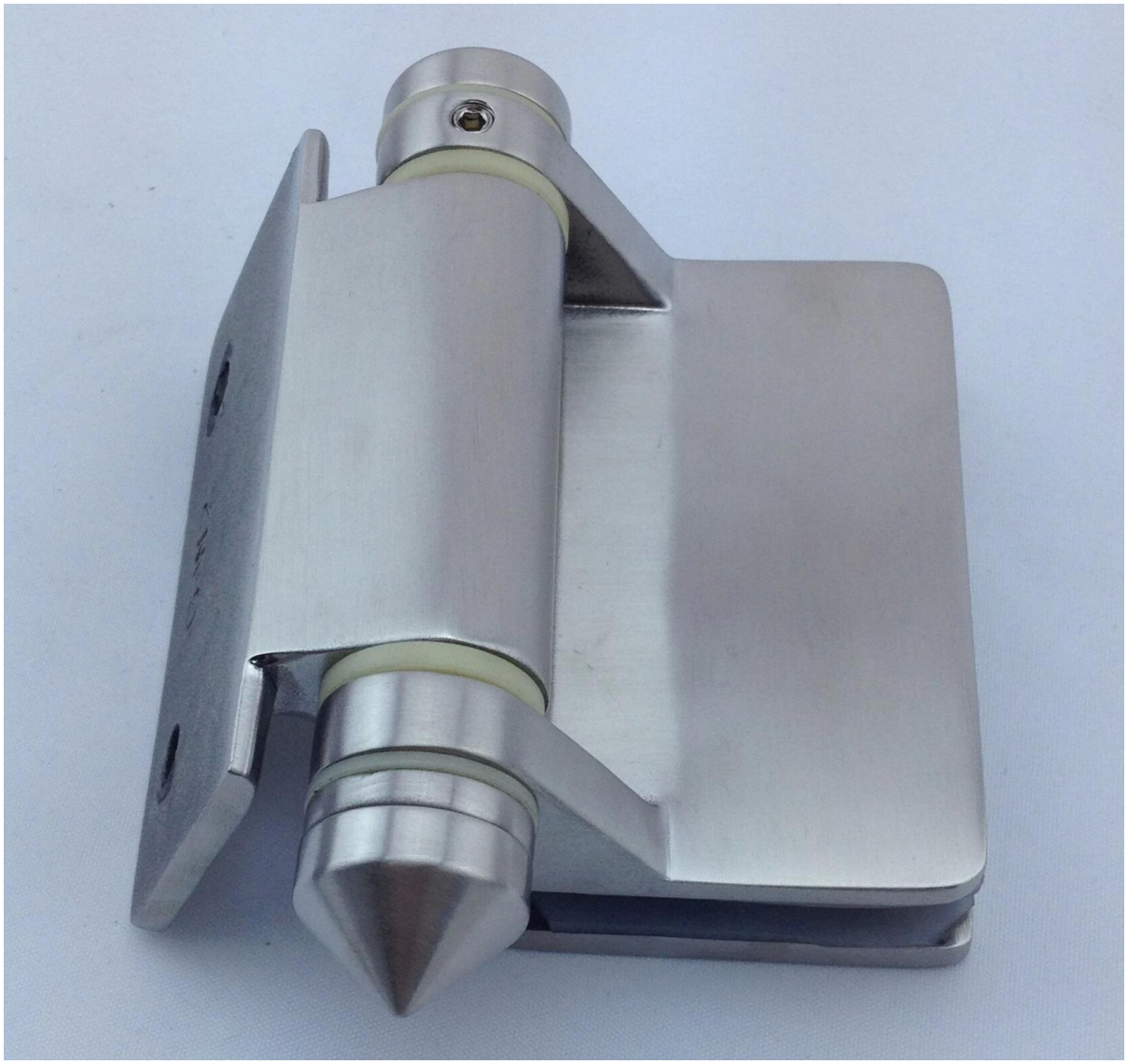

Dessin pour la taille du trou de forage en verre

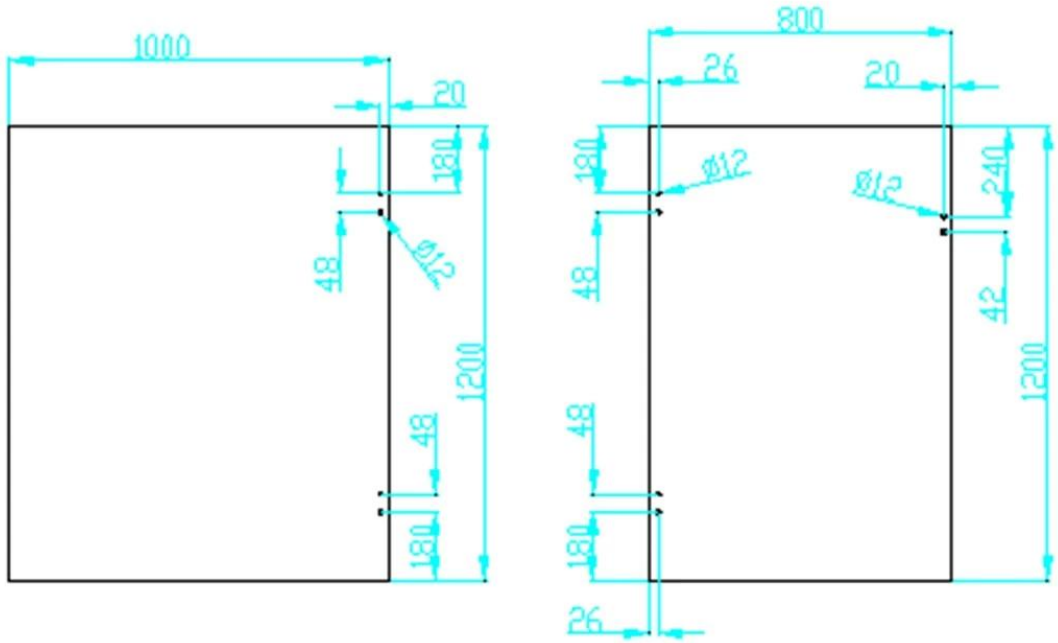

Projet

Charnière porte vitrée et robinet, Verrouillage de verre conception

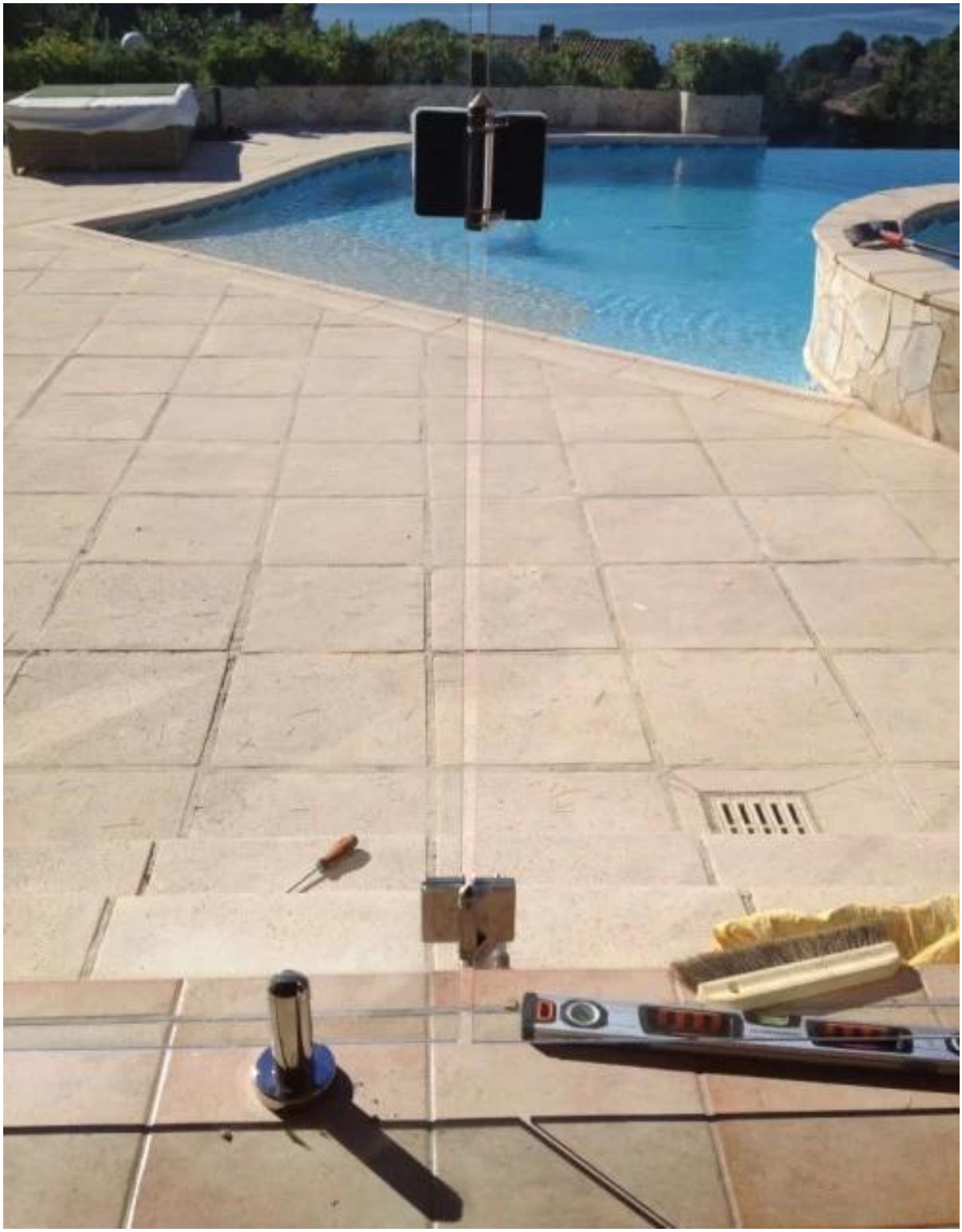

Emballage & Livraison

- Une pièce en un sac en plastique, 2 pièces en une seule boîte
- Délai de livraison régulier: 10-15 jours après le paiement. C'est selon la quantité.
- Durée de livraison: 5-7 jours par exprès. 15-20 jours par mer.

Usine

Besoin d'un devis ou de questions, laissez un message.
Ou contactez-moi comme ci-dessous info. Vous répondra dans les meilleurs délais!
Pour toute demande urgente, contactez wechat: 973219879 ou à quoi de neuf: + 86-13530506265

KEBIL科比奥®

深圳市朗驰商贸有限公司
SHENZHEN LAUNCH CO., LTD.
朗驰国际有限公司
LAUNCH INTERNATIONAL LIMITED.

董 萍 Doris Dong

Senior Sales Representative

(86) 135 3050 6265

深圳市南山区南山大道1092号亿利达大厦B区3栋5003

Room 5003, Building 3, Yilida Building, No.1092 Nanshan Road, Nanshan District, Shenzhen, China postal code 518054

(86-755) 8603 7559

(86-755) 8637 2611

sales04@launch-china.cn

www.launch-china.com

www.chinabalustrade.com