Launch China est un fabricant de garde-corps en verre, de garde-corps à câbles et de produits de garde-corps en aluminium depuis plus de 16 ans. Ainsi, nos connecteurs de tube sont utilisés pour connecter la main courante quand ce n'est pas assez long, ou se connecter dans un coin, un endroit d'extrémité, etc. Voici quelques types de notre connecteur de tube rond, avec le dessin ci-joint. Si vous avez des besoins, n'hésitez pas à nous contacter.

Spectacle de produit

Connecteur de tube rond à 90 degrés

Numéro de modèle: E301

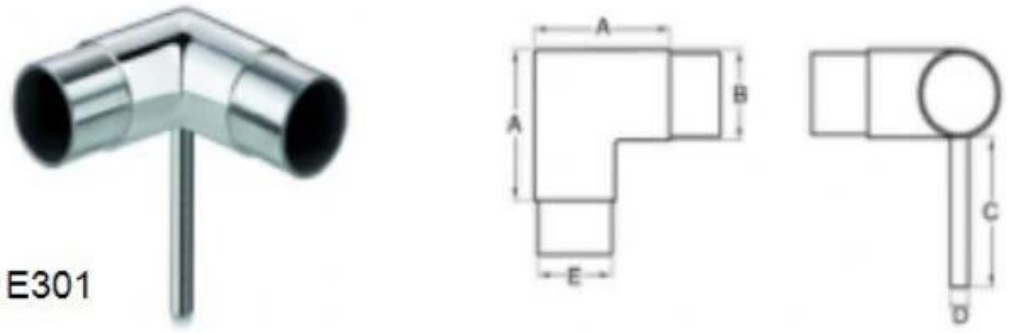

A	B	C	D	E
70	42.4	105	12	39.4
80	50.8	105	12	47.8

Connecteur de tube rond à 90 degrés

Numéro de modèle: E302

KEBIL科比奥®

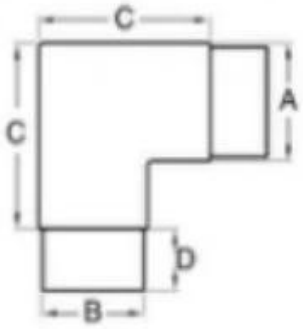

A	B	C	D
42.4	39.4	70	30
50.8	47.8	80	27

Connecteur de tube rond coudé

Numéro de modèle: E303

KEBIL科比奥®

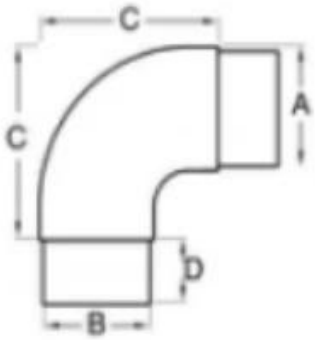

A	B	C	D
42.4	39.4	65	25
50.8	47.8	80	26

Connecteur de tube rond droit

Numéro de modèle: E304

KEBIL科比奥®

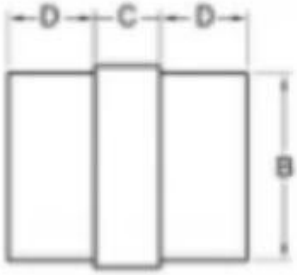

A	B	C	D
12	10	10	10
20	17	10	15
38	35	10	25
42.4	39.4	10	25
50.8	47.8	10	25

Connecteur de tube rond solide réglable

Numéro de modèle: E305

Pour tube de 12 mm

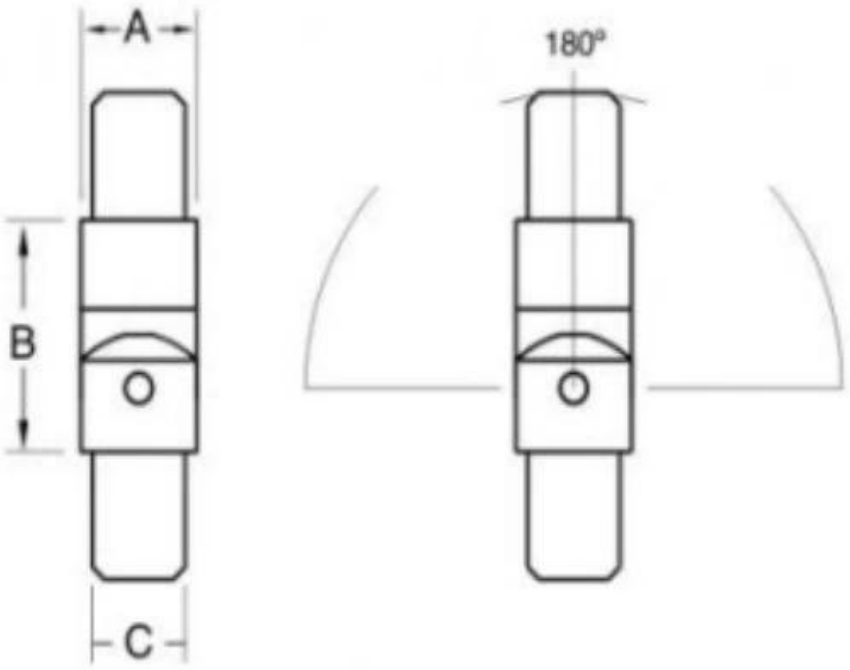

Description:The joint to connect 12mm tubes with graduations between 90° and 180°.				
描述：此接头连接12mm管从90° 到 180°范围变化.				
新编号	旧编号	A	B	C
E305/12	R-12	12	21	10

Pour tube de 20 mm

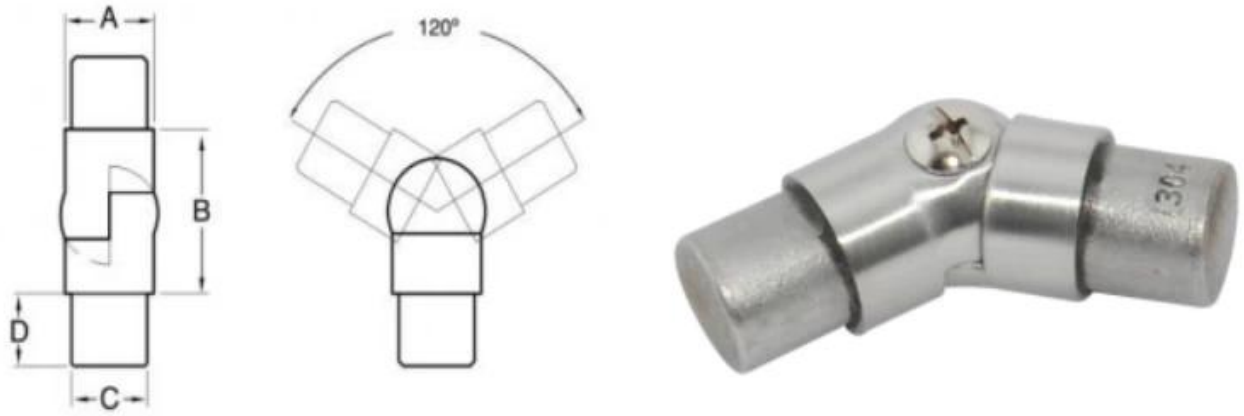

Description:The joint to connect 20mm tubes with graduations between 90° and 180°.					
描述：此接头连接20mm管从90° 到 180°范围变化.					
新编号	旧编号	A	B	C	D
E305/20	R-20	20	34	17	15

Connecteur de tube rond réglable pour tube de 50,8 mm

Numéro de modèle: E306

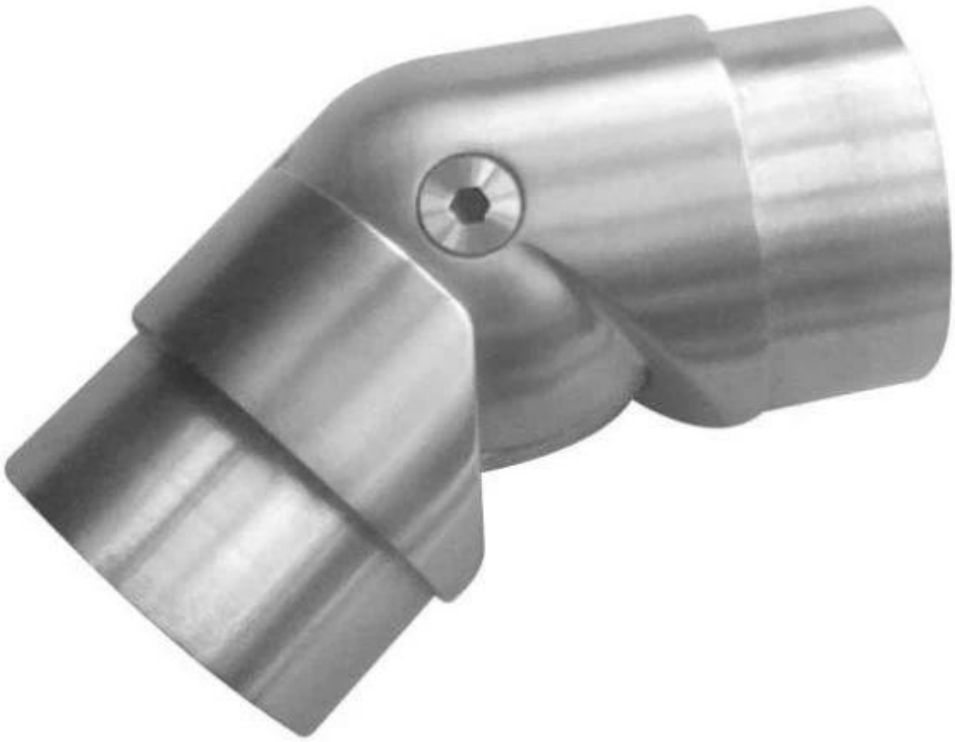

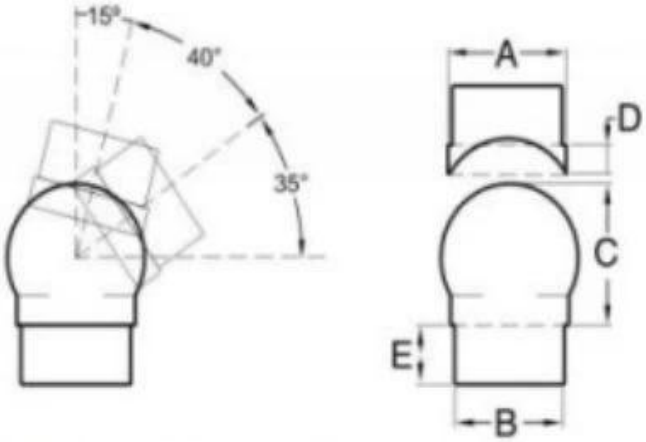

Description:Spherical joint to connect handrail with graduations between 90° and 180°
描述：球面接头连接楼梯扶手从90° 到 180°范围变化.

新编号	旧编号	A	B	C	D	E
E306/43	R-43	43	40	48	10	20

Image du projet

Si vous avez des questions, n'hésitez pas à nous contacter.

Frank Fang

Courriel: sales02@launch-china.cn

Téléphone / WhatsApp / Wechat: +8615906261741