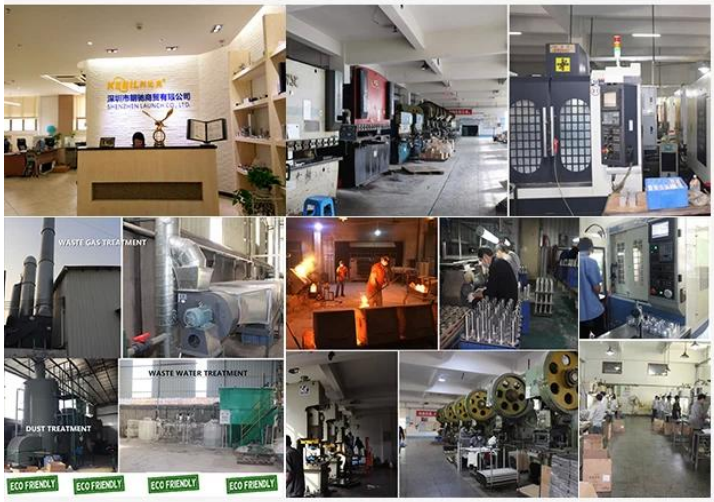

ABOUT US

Shenzhen Launch Co., Ltd was established in 2004, located at Nanshan District, Shenzhen, and one hour by car from Hongkong International Airport. Our main products are high-grade building materials including stainless steel balustrade post, staircase handrail, balcony guardrail, swimming pool fence and other high-grade building materials. All the products are designed strictly according to the high-end market requirements. We have our own factory in Tangxia Town, Dongguan,with more than 50 sets of various precision equipments , such as CNC lathe, milling machine, punching machine, pipe cutter, argon welder, drilling machine, polisher, etc. which can provide customers with complete product processing services.

OEM ODM

R&D

15 YEARS EXPERIENCE

We have been manufacturing railing hardwares since 2004.

ONE STOP SERVICE

We provide integrated railing solutions.
We manufacture.
We deliver.

PROFESSIONAL R&D TEAM

We have engineering experts for developing new products.

TOP QUALITY & GOOD PRICE

We are strict on quality control as well as cost evaluation.

Escalier de conception moderne balustrade en acier inoxydable 304/316 main courante extérieure de balustrade

Spécifications techniques:

Nom du produit	Escalier de conception moderne balustrade en acier inoxydable 304/316 main courante extérieure de balustrade
Matériel	Acier inoxydable 304 ou 316
Traitement de surface	Miroir poli ou satiné brossé
Pour diamètre de câble	3 mm, 4 mm, 5 mm ou 6 mm
Dimension du poteau rond	Diamètre 50,8 mm, épaisseur de paroi du tube 1,5 mm
Dimension du poteau carré	50 * 50 (mm), épaisseur de paroi du tube 1,5 mm
Balustrade	Diamètre rond 50,8 mm, carré 50 * 25 (mm)
Installation	Boulons / vis auto-taraudeurs / explosifs
Montage	Montage au sol / montage latéral
Application	Balcon, terrasse, véranda, terrasse, escalier, main courante / garde-corps du centre commercial
Accessoires	Accessoires complets disponibles

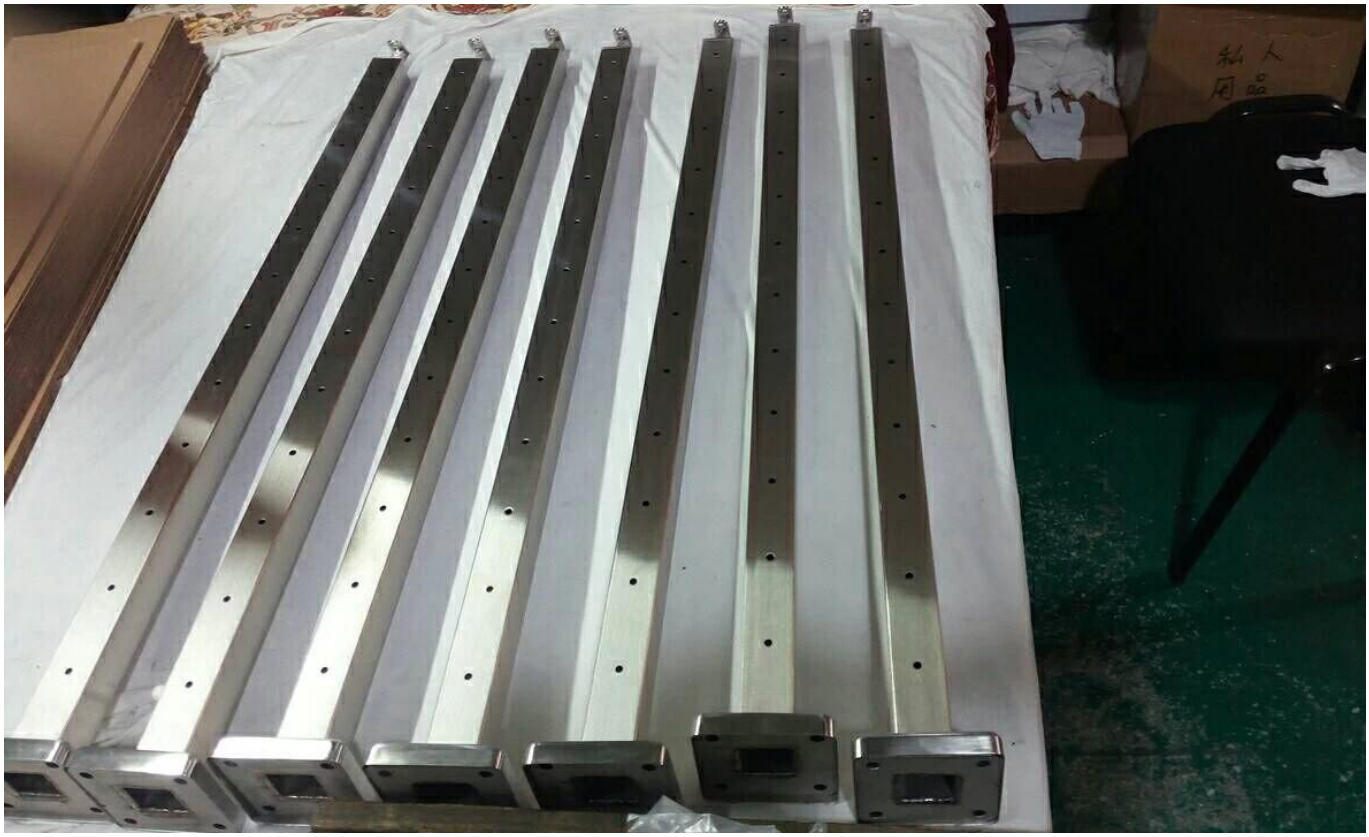

Balustrade d'extérieur en acier inoxydable 304/316 pour garde-corps d'extérieur de conception moderne avec portes:

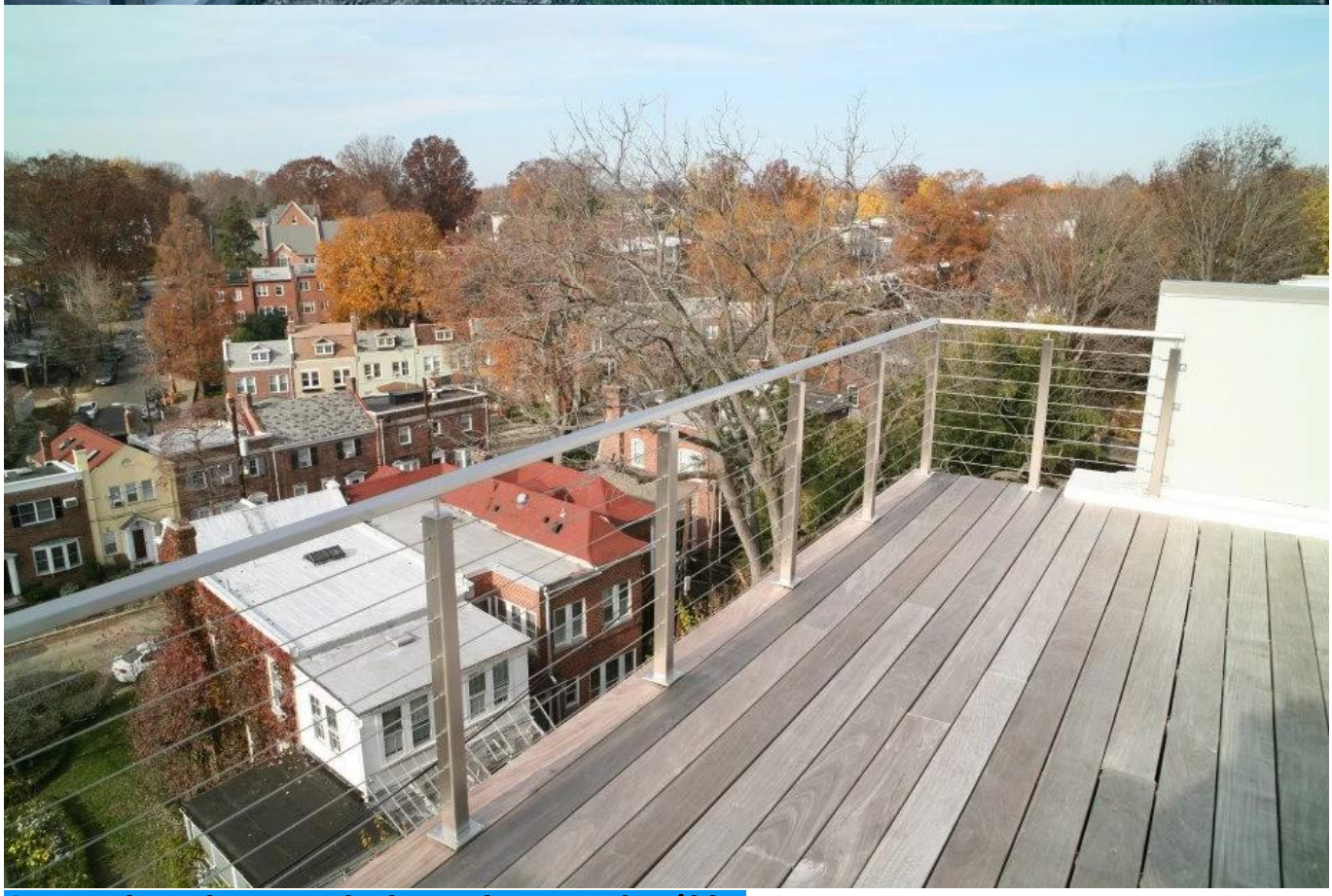

Conceptions de raccords de garde-corps de câble:

Modèle T803, Tendeur de câble en acier inoxydable de conception sans swag pour le diamètre 4 mm et 5 mm câble:

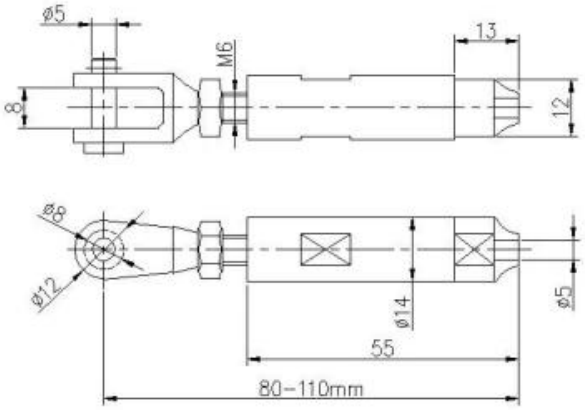

Modèle T804, Tendeur de câble en acier inoxydable de conception Swage pour diamètre 5 mm et 6 mm câble:

Modèle T801, tendeur de câble en acier inoxydable pour diamètre 3 mm et 4 mm câble:

Modèle T802, tendeur de câble en acier inoxydable pour diamètre 5 mm et 6 mm câble:

Modèle T807A, tendeur de câble en acier inoxydable pour diamètre 3 mm câble:

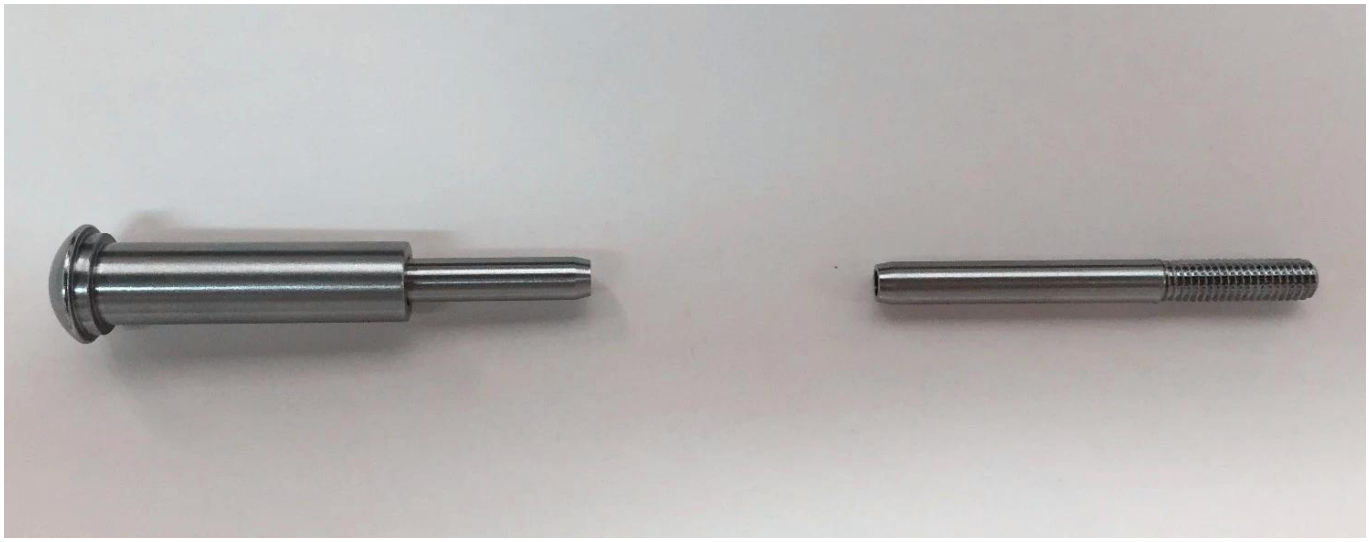

Plus information:

L'acier inoxydable de type 316 présente la meilleure résistance à la corrosion des aciers inoxydables standard. Il résiste à la corrosion et à la corrosion de la plupart des produits chimiques et est particulièrement résistant à la corrosion par l'eau salée.

Ceux-ci peuvent être utilisés pour une variété d'applications. Voiliers et yachts, garde-corps et voiles d'ombrage.
1) Matériel: acier inoxydable 316 ou acier inoxydable 304
2) Finition de surface: poli miroir ou finition satinée
3) Standard: métrique et UNF
4) Conception du client: notre équipe d'ingénieurs expérimentés peut développer des produits et fabriquer selon des échantillons, des dessins ou simplement des idées
5) Livraison: par mer, par air ou par service express
6) Terme de prix: FOB ou CIF
7) Dimensions: de 3 mm à 6 mm ou selon vos demandes
8) Type: tête évasée à tête fraisée, tête plate évasée et tête arrondie
9) Emballage: propres sacs en polyéthylène et cartons et palettes ou selon les demandes
10) Pour d'autres conceptions de raccords de garde-corps, envoyez un e-mail pour le catalogue complet

Contactez-nous pour plus d'informations:
HP / Whatsapp / WeChat: +8613686807796
Courriel: sales03@launch-china.cn