Moulure Bride en acier inoxydable Bride en aluminium Bride en acier pour tube rond

Description du produit:

1.Matériel: acier inoxydable / aluminium / acier
2. Finition: revêtement satiné ou miroir ou noir
3. Pour la taille du tuyau: φ25.4mm ou personnalisé

KEBIL科比奥
SHENZHEN LAUNCH CO., LTD
INTERNATIONAL LIMITED

Conception technique:

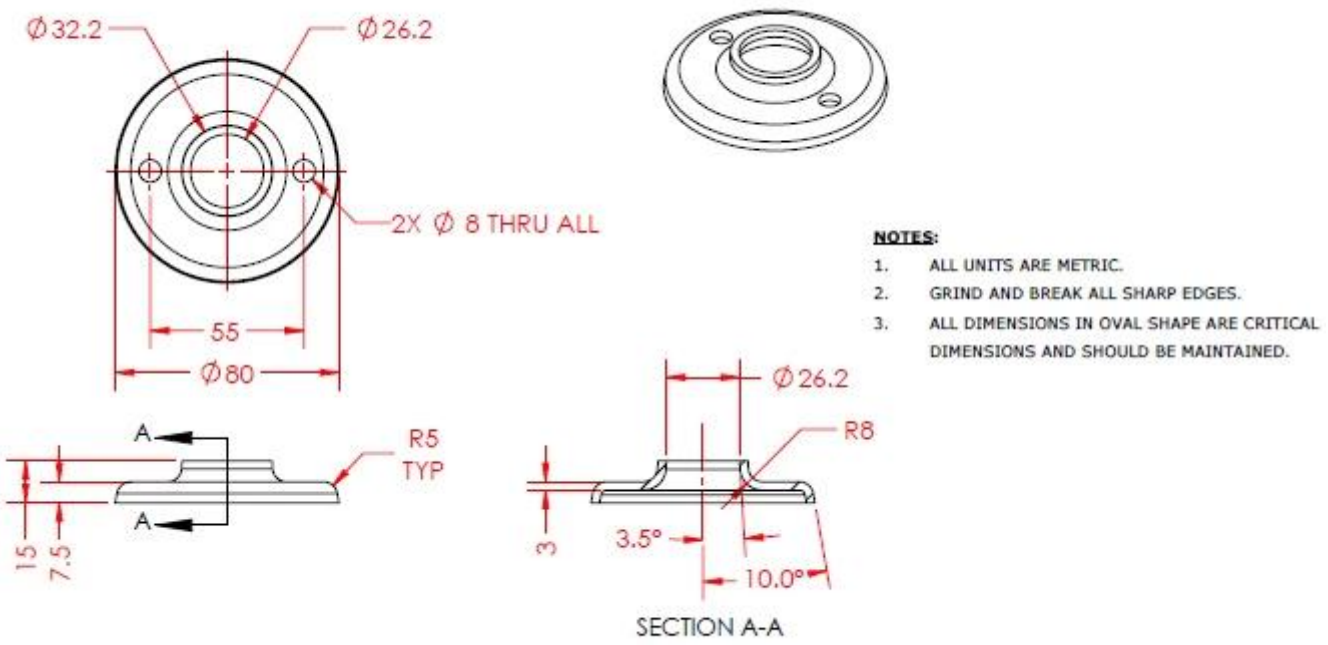

Avez-vous besoin d'un devis ou avez des questions, contactez-moi librement.
Wendy: sales04@launch-china.cn
Mobile / Wechat / WhatsApp: +86159 8933 9827