Nouveau support en corbeau carré de 40x40mm (modèle NCF-40X)

Spécifications.
1. Matériau acier inox 304/316
2. brossé
4. pour supporter des tubes courants carrés ou ronds, montés sur des poteaux en acier inoxydable 4x40x1.5mm
5. Fabriqué par coulée de précision

Photos pour Nouveau support en corbeau carré de 40x40mm (modèle NCF-40X)

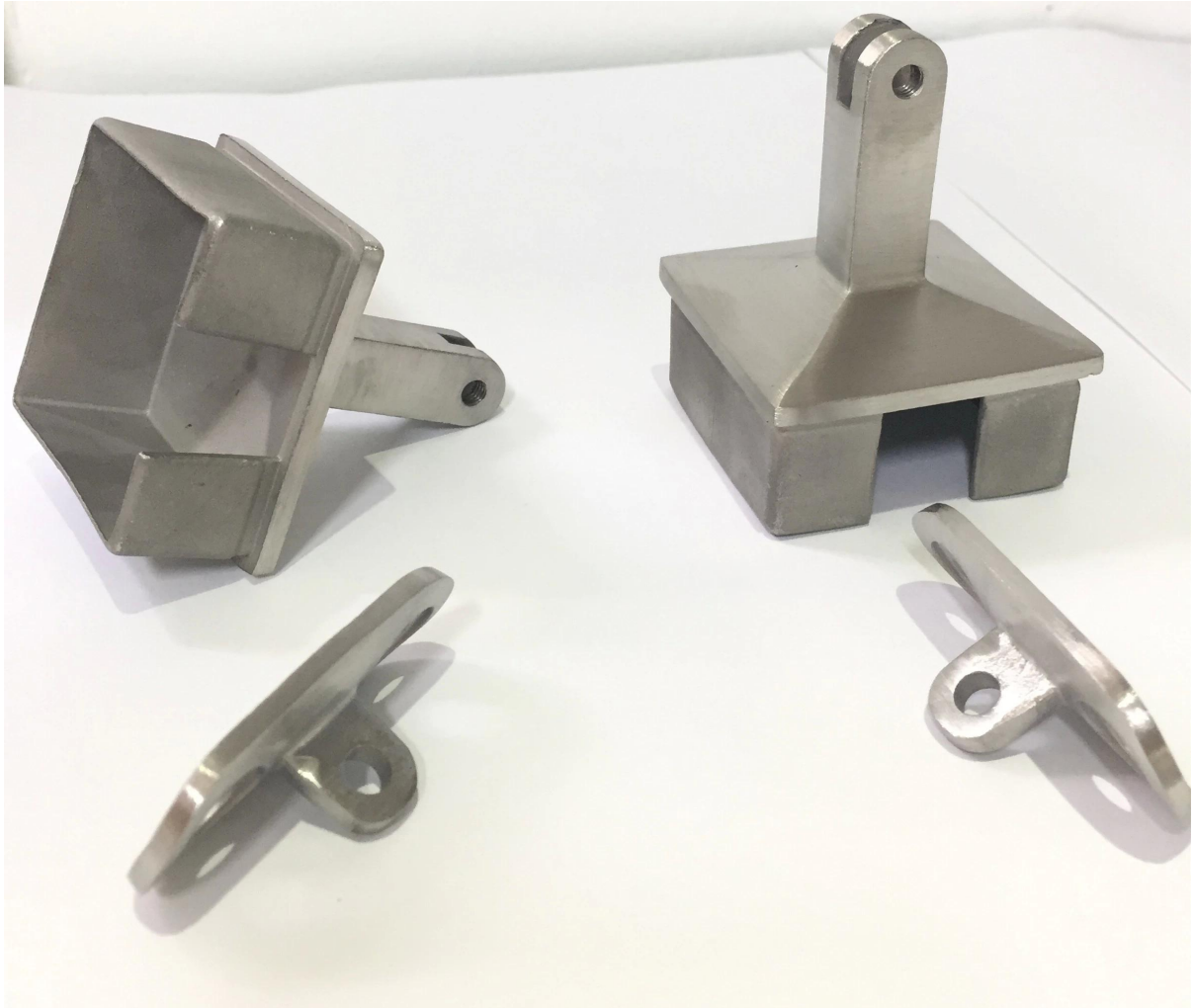

Dessin pour nouvelle conception Support de rampe carré de 40x40mm (modèle NCF-40X)

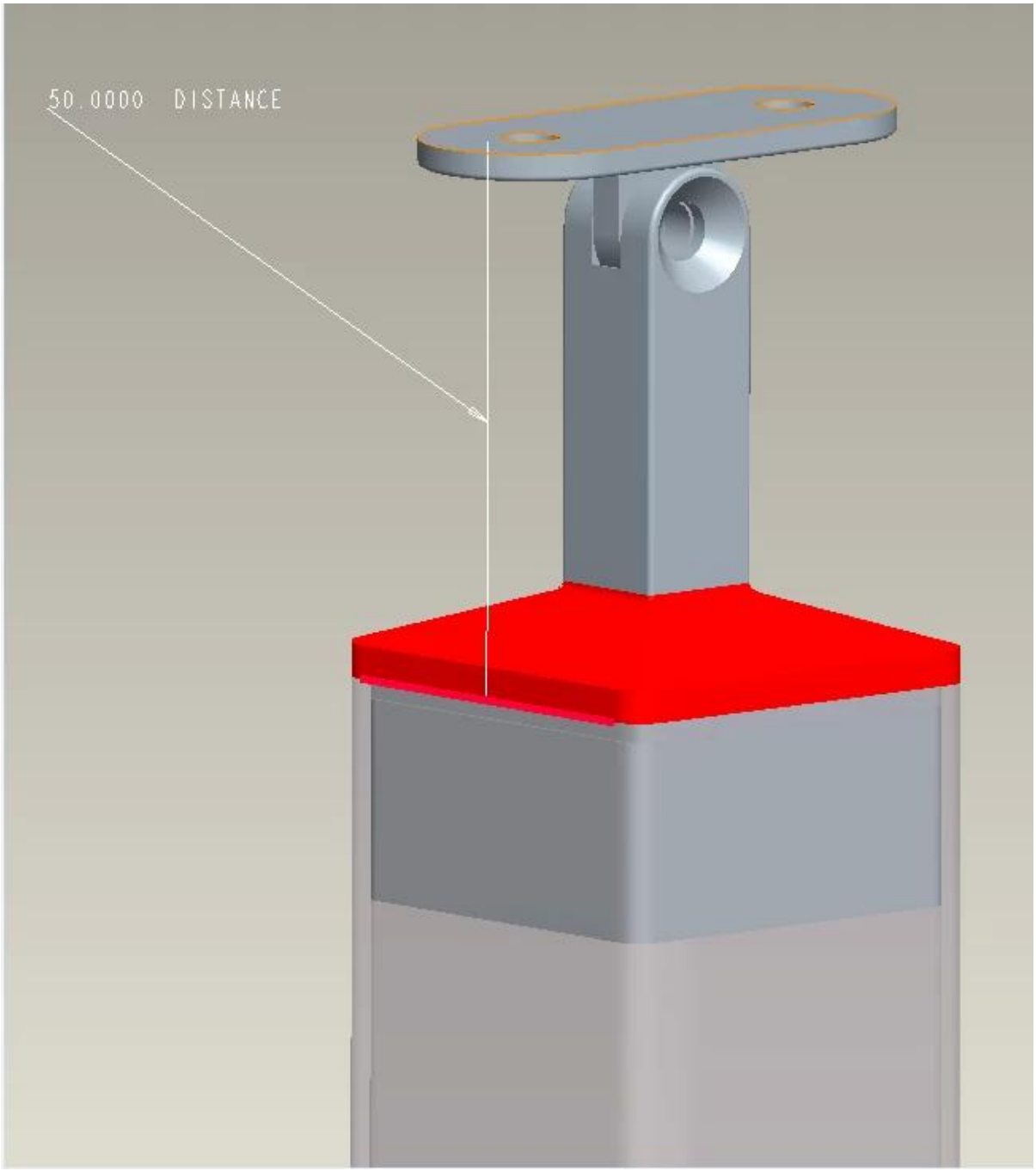
50.0000 DISTANCE

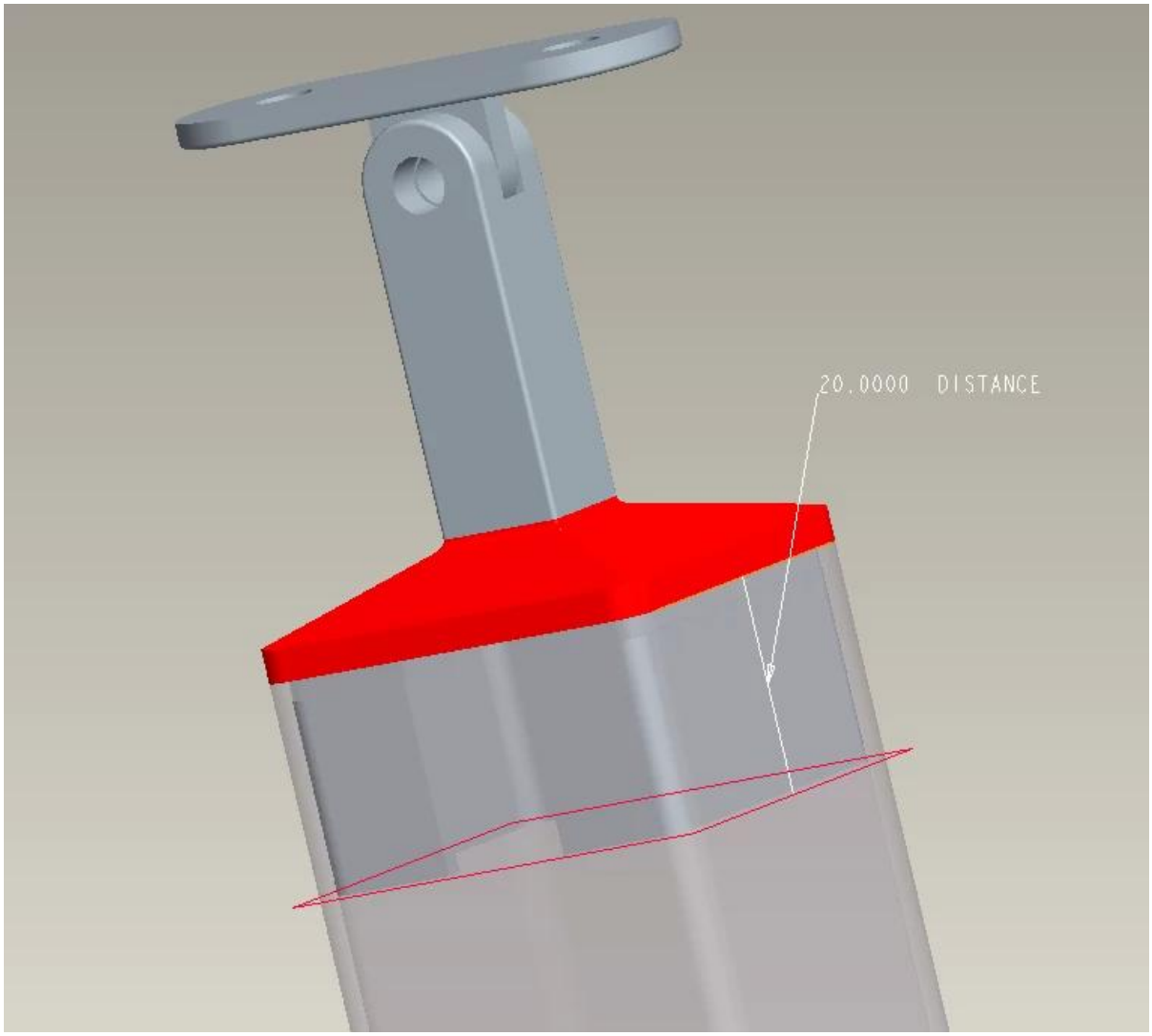
20.0000 DISTANCE

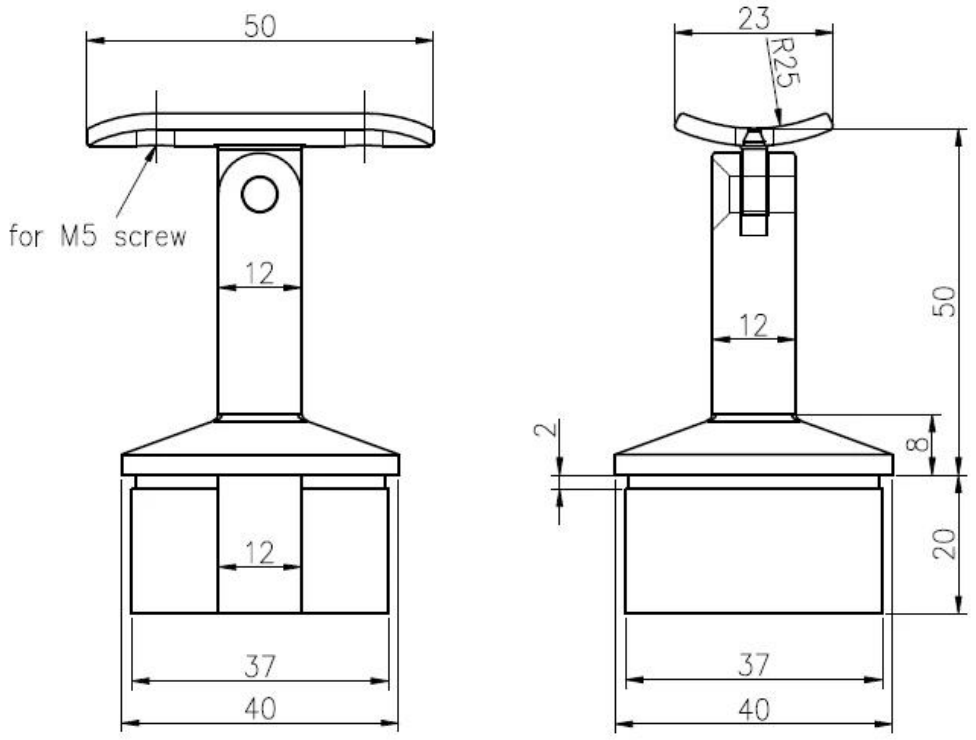

Si vous êtes intéressé ci-dessus Nouveau support en corbeau carré de 40x40mm (modèle NCF-40X) , N'hésitez pas à nous contacter!