Verre de revêtement aluminium poudre garde-corps 1200mm de haut, pour le marché européen du Nord, appliqué sur les balustrades de balcon.

Détails du message d’aluminium ronds.
-Dimensions: diamètre 50mm, 3 MM d’épaisseur (bonne qualité)
-tour de 1 poste de manière, utilisé à la fin du balcon
-tour post de degré 2 voies 90/180/135, utilisé dans le milieu ou le coin du balcon
photo pour poteau rond d’aluminium

En aluminium carrée Afficher détails.
-Dimensions: 50mmx 50mm, 3 MM d’épaisseur (bonne qualité)
-carré 1 poste moyen, utilisé à la fin du balcon
-un post de degré carré 2 façon 90/180/135, utilisé dans le milieu ou le coin du balcon
photo pour poteau carré d’aluminium

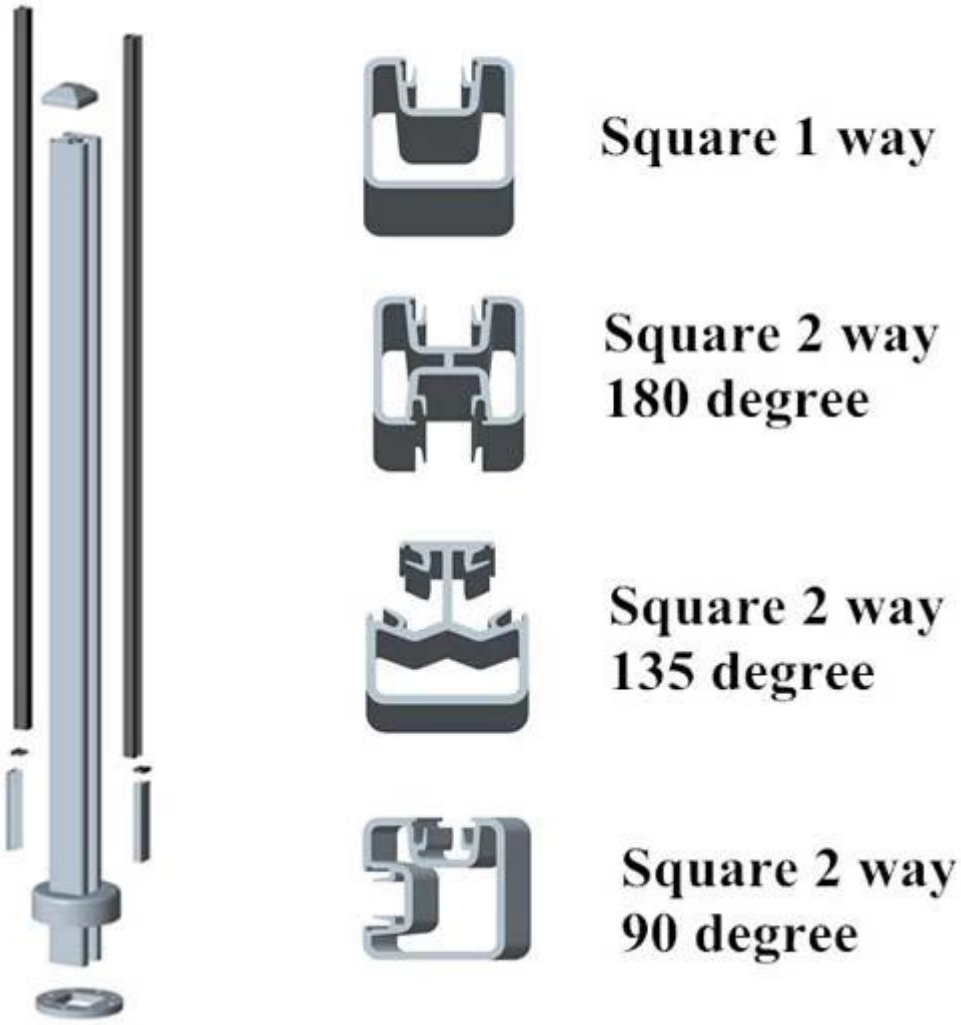

Photos de projets garde-corps aluminium verre pour balcon.

Garde-corps verre aluminium

Garde-corps verre aluminium

Garde-corps verre aluminium pour clôture de piscine

Contactez-nous dès aujourd'hui pour obtenir des prix pour l’aluminium verre grilles!