Facileàinstaller304/316inoxydableacierSupport de support de main courante en verre pour main courante rondetubes38,1 / 42,4 / 50,8 mm.SolidetypeverremonterbalustradesupportfabriquéparCNCusinage.

1) CaractéristiquesdeSupport de support de main courante en verre

ModèleNon.	P707
Montagetype	fixé,montéàverre
Verredes trous	Nécessaire
Matériel	304/316inoxydableacier
terminer	satinbrossé/miroirchromé/noir
Verreépaisseur	10 à 19 mm

2) Photos / dessins du support de support de main courante P707Glass -

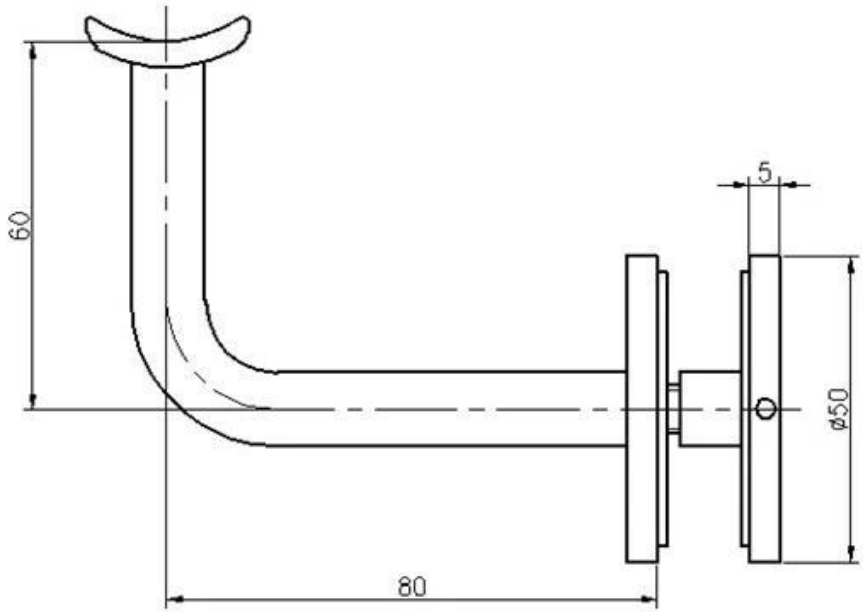

Plus de modèles de Support de support de main courante en verre -

Photos de projet de garde-corps en verre avec support de support de main courante en verre -

Shenzhen Launch Co., Ltd

Contactez-nous maintenant pour obtenir un devis -

CONTACT: CELIA CHEN

TÉLÉPHONE / WHATSAPP / WECHAT 0086 13590273543

COURRIEL: sales01@launch-china.cn