Desciption

--Matériel: acier inoxydable 304/316 ou aluminium 6063 T5
-Finition:
pour l’acier inoxydable: miroir / satin pour l’aluminium: anodisation/revêtement en poudre
--Taille des poteaux carrés en acier inoxydable: tube carré 50x50x1.5mm, plaque de 50x5mm
--Taille des poteaux carrés en aluminium: 50x50x3mm tube carré, plaque de 50x5mm
--Pour verre de 8-12mm
--Application: clôture de piscine, verre de balustrade, garde-corps verre jardin, balustrade inox, balustrade de verre, verre semi-sans cadre clôture, garde-corps verre escalier, garde-corps verre aluminium, balustrade en aluminium
--Pour commerical et décoration de la maison moderne
--Pour les gros et de détail (nous sommes usine)
--L’échantillon est toujours disponible

Photo de produit

poteau court d’aluminium enduit de poudre noire et en acier inox satiné court message

Détails

Petit post aluminium

Acier inoxydable court message

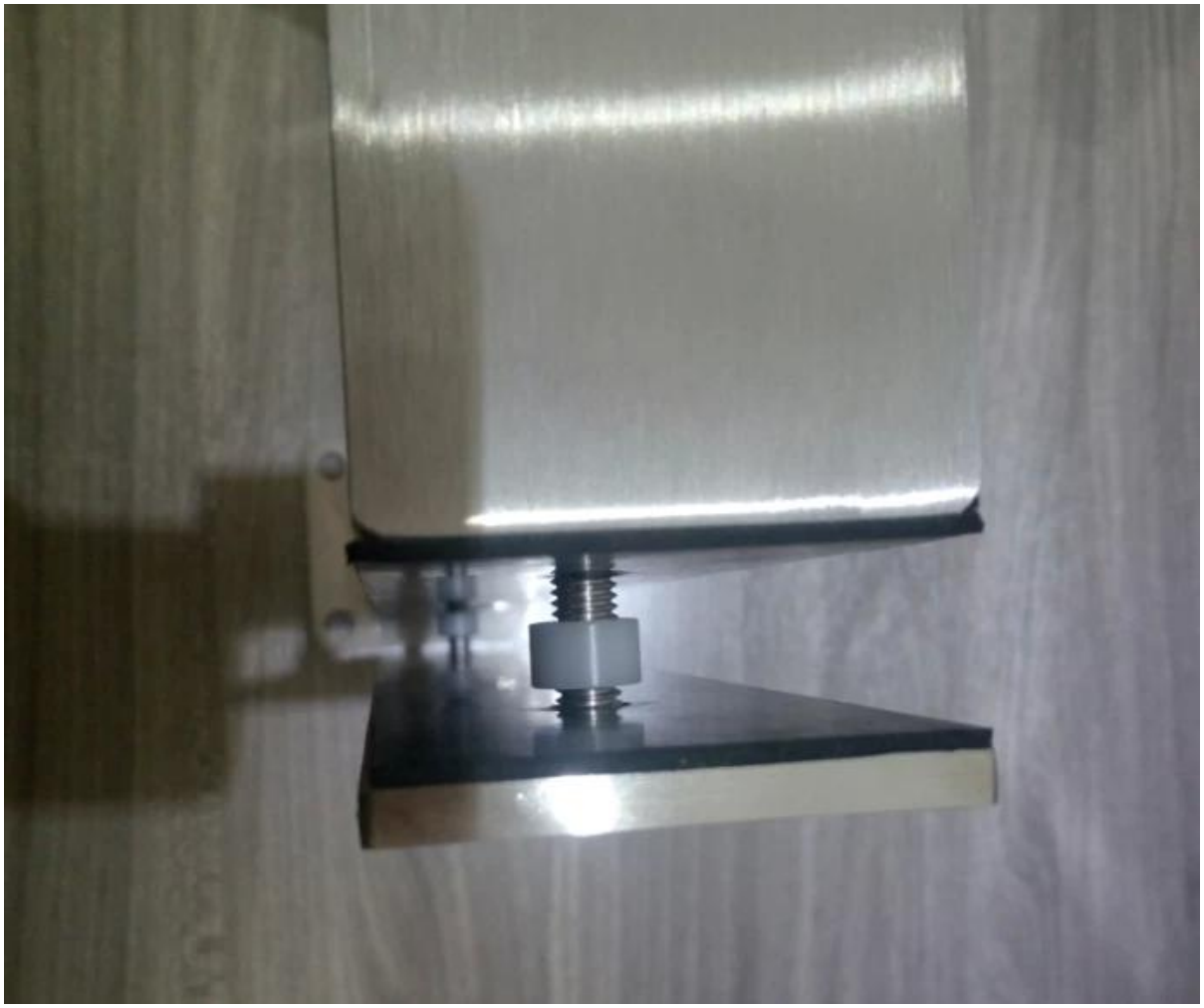

Dessin pour inox court message

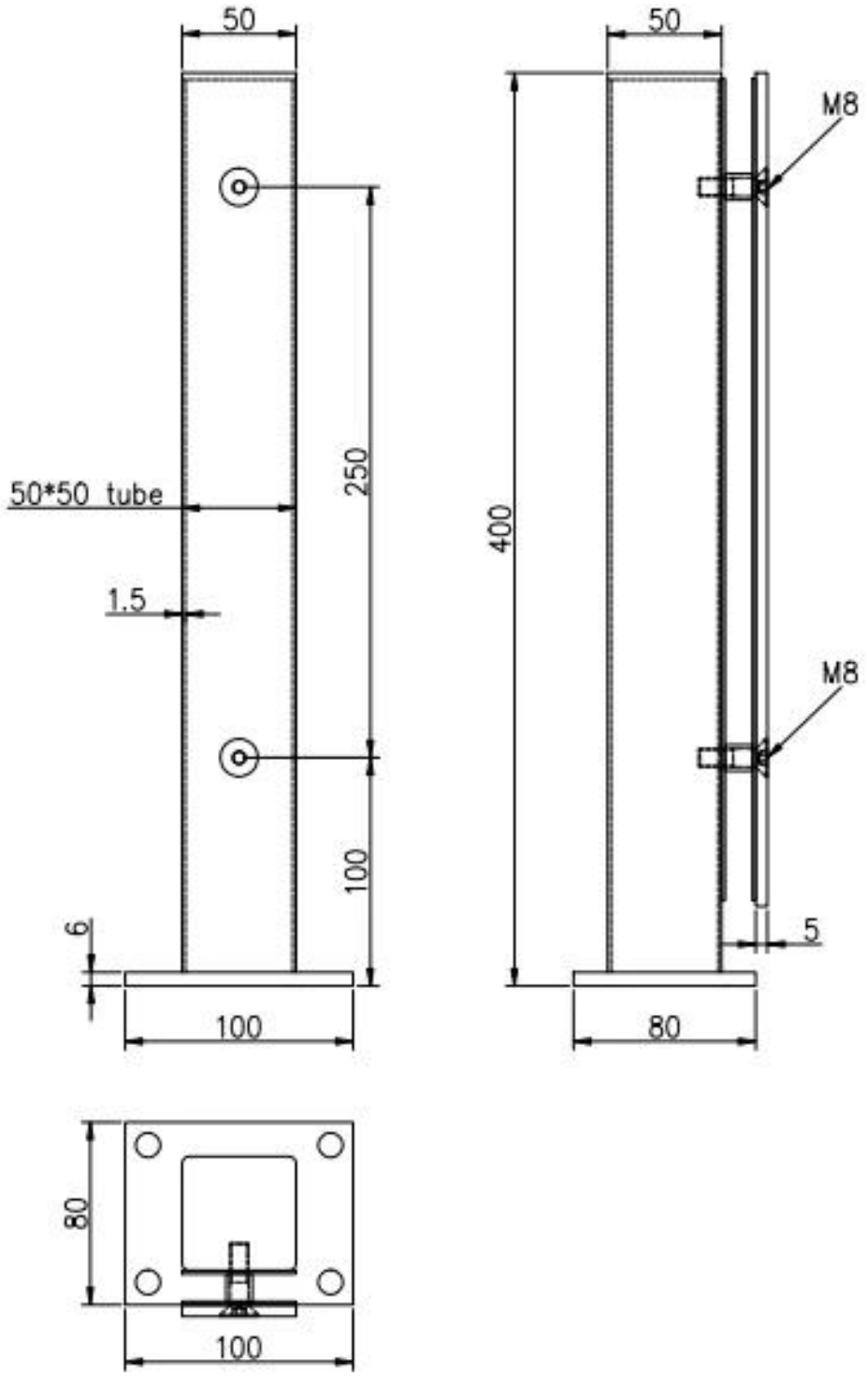

Projet spectacle

Livraison et emballage

--Livraison: 3-5 jours par exprès. 10-15 jours de livraison

-Emballage: un pc dans un sac en plastique, puis dans une boîte.

--Délai d’exécution régulièrement: environ 20 jours après paiement. (Il depents sur la quantité)

2013/05/17

packing	plastic bag+box+carton
production lead time	30-45 days ; also depending on your qty.
Shippment	DHL EXPRESS, TNT, UPS, EMS POCZTEX, FedEx Express, 中国邮政 CHINA POST
payment	HSBC 滙豐, WESTERN UNION FAST, RELIABLE, WORLDWIDE MONEY TRANSFER

Usine & Certification

Factory Audit
Alibaba.com Trade Audit Report

企业法人营业执照（副本）

launch.china.en.alibaba.com

Factory Audit
Trade Audit Report

PONY 检 验 报 告
(Test Report)

Visite de client

Je vous remercie de votre visite!
Besoin d’un devis ou pour toute question, veuillez laisser un message, va revenir vers vous dès que possible!
Ou me contacter en dessous info.

KEBIL科比奥®

深圳市朗驰商贸有限公司
SHENZHEN LAUNCH CO., LTD.
朗驰国际有限公司
LAUNCH INTERNATIONAL LIMITED.

董 萍 Doris Dong

Senior Sales Representative

(86) 135 3050 6265

深圳市南山区南山大道1092号亿利达大厦B区3栋5003

Room 5003, Building 3, Yilida Building, No.1092 Nanshan Road, Nanshan District, Shenzhen, China postal code 518054

(86-755) 8603 7559

(86-755) 8637 2611

sales04@launch-china.cn

www.launch-china.com

www.chinabalustrade.com