Tenseur en acier inoxydable Shenzhen Co. Ltd Lancement de câbles d'acier, T807

Domaine d'application est large, comme balustrade intérieur et à l'extérieur escalier de la porte, balcon et garde-corps Terrance dessins, portch balustrade etc.

Dessin

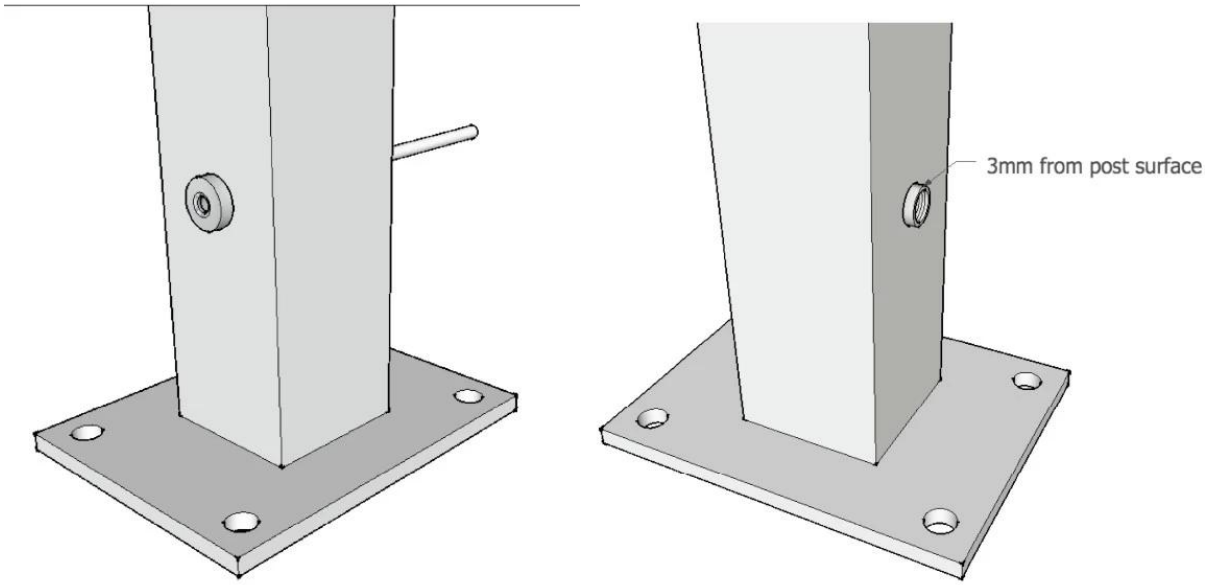

Outil pour l'installation du câble

Câble:

钢丝绳(wire rope)
股（strand）
棉芯（fiber core）
钢丝（wire）

Projet de rampe de câble:

D'autres types de garde-corps, se il vous plaît cliquer sur lien ci-dessous:

Courbe système de garde-corps en verre pour escalier, inoxydable verre de balustrade en acier, système de garde-corps en plein air

acier de réglage de fil pour câble balustrade, tendeur de câble pour

câble balustrade, fil corde balustrade de balcon et escalier

Merci de votre visite! :)

Toute demande d'information ou question, laissez-moi se il vous plaît message. Vous obtiendrez commentaires dans les 24 heures.