Boutons en acier inoxydable, entretoise en verre, matériel de montage en verre pour verre de 10-19 mm

L'entretoise peut être montée sur le plancher en bois et en béton.

Endroits d'application: garde-corps en verre extérieur et système de garde-corps en verre d'intérieur

Zone d'application:
balustrade en verre de balcon
conception de garde-corps en verre escalier
conception de balustrade en verre de terrasse etc.
Dia 50mm Verre Standoff dans **Satiné**:

Dia 50mm Verre Standoff dans **Finition miroir**:

Avec boulon en béton et & vis à bois:

Produits réels:

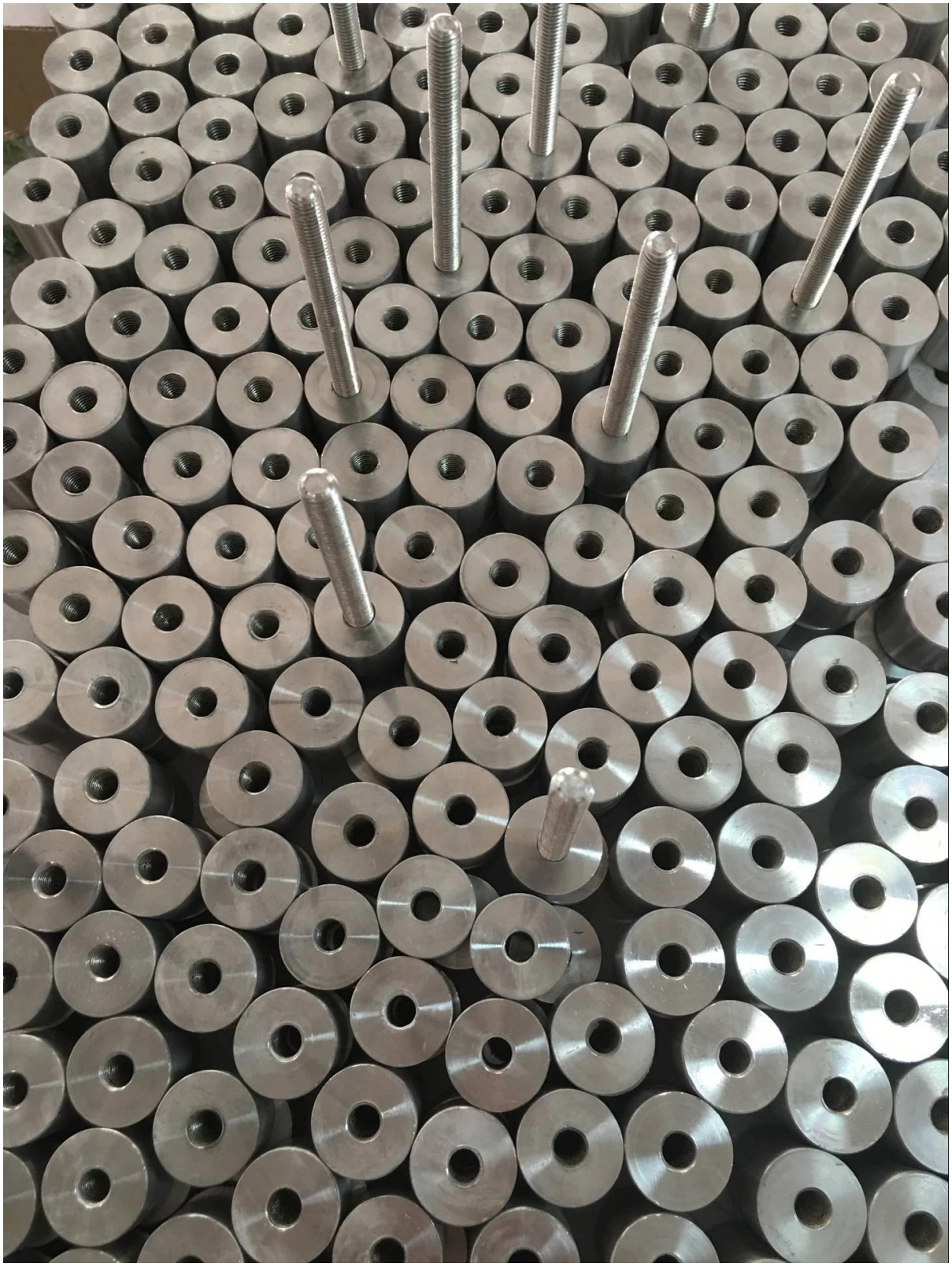

Dessin technique:

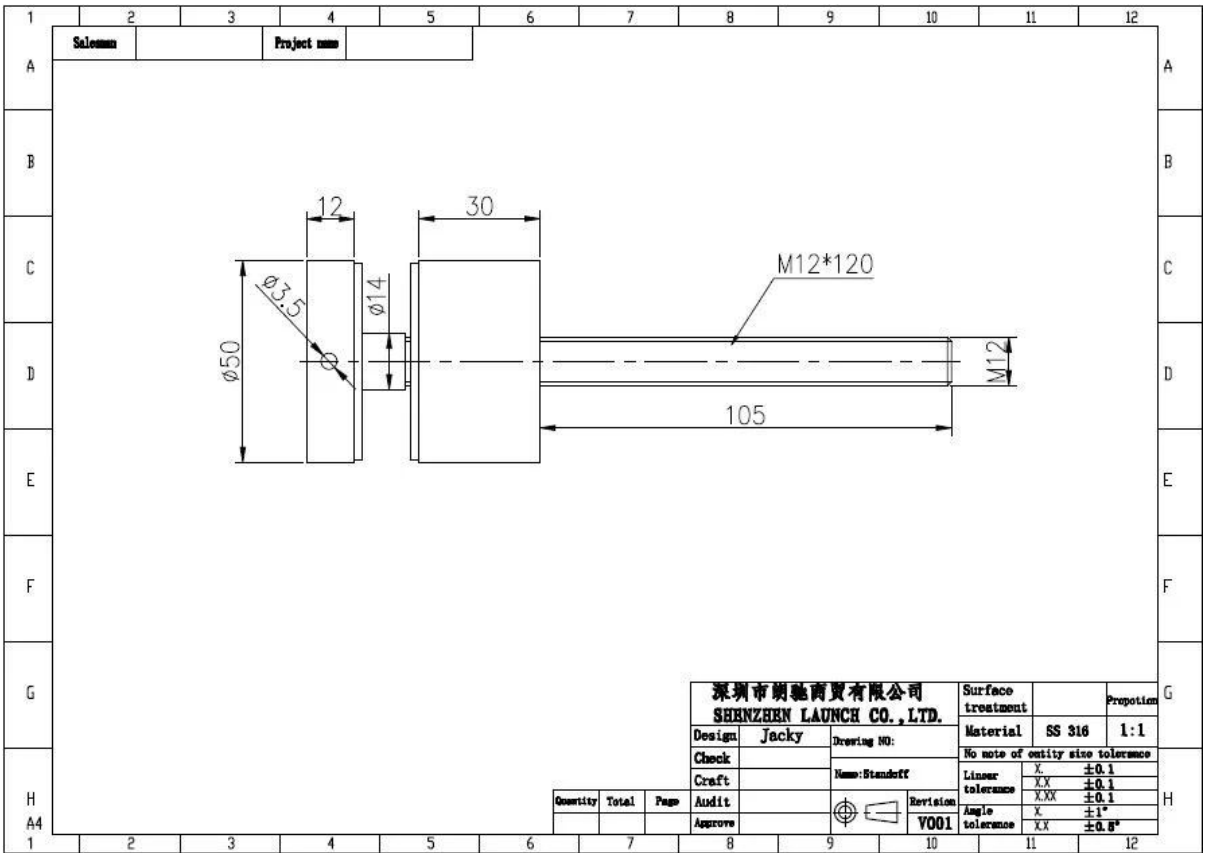

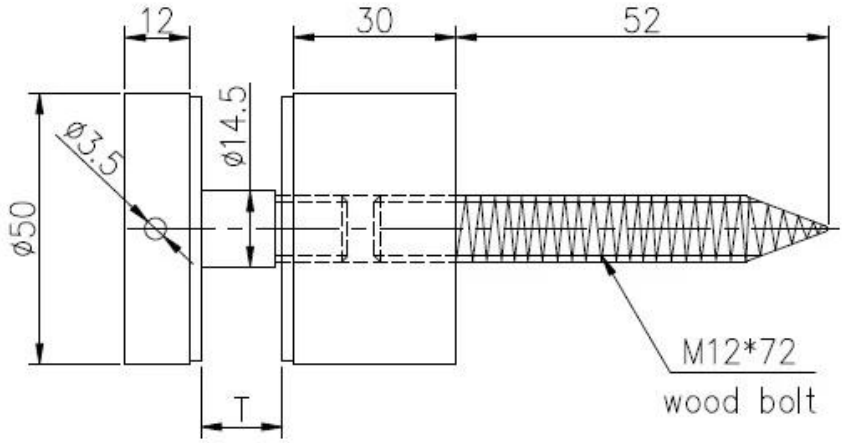

Photos du projet:

entretoise en verre extérieure et d'intérieur, conception de balustrade en verre de séparation sans cadre, support en acier inoxydable d'entretoise en verre, goupille d'entretoise en verre

Entretoise en verre d'acier inoxydable pour la balustrade en verre sans cadre

entretoise d'acier inoxydable, parenthèse pour des panneaux de verre, conception de balustrade

Contactez-nous maintenant pour plus d'informations!
Email: sales03@launch-china.cn
Mob: +8615907334556