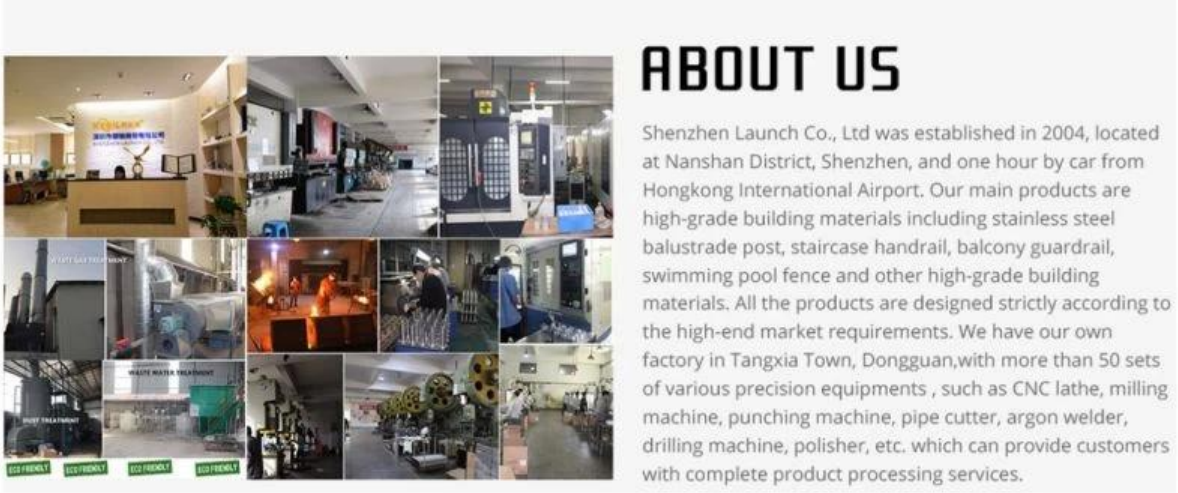

ProduitSpectacle

ProduitNom	**Rangée en acier inoxydable Tendeurs de câble réglable**
ModèleNon.	T809
Matériel	SS304 / SS316
Surfaceterminer	Satin / miroirou alorscommeles clientsexigence
Câblediamètre	3mm,4mm,5mm
Type de boulon	Peut être avec la fixation des boulons en acier / béton ou avec une fixation de vis en bois
Application	Intérieurou alorsExtérieurcâblebalustradesystème

TechniqueDessin

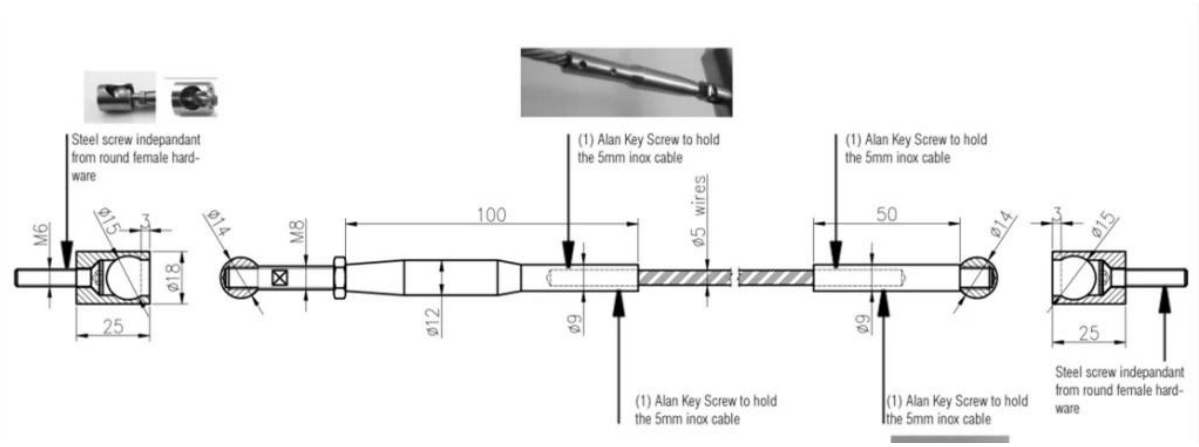

Photos de production

Autreles typesdecâbletendeurssontdisponible

Installation

T803 cable fitting , installation instructions

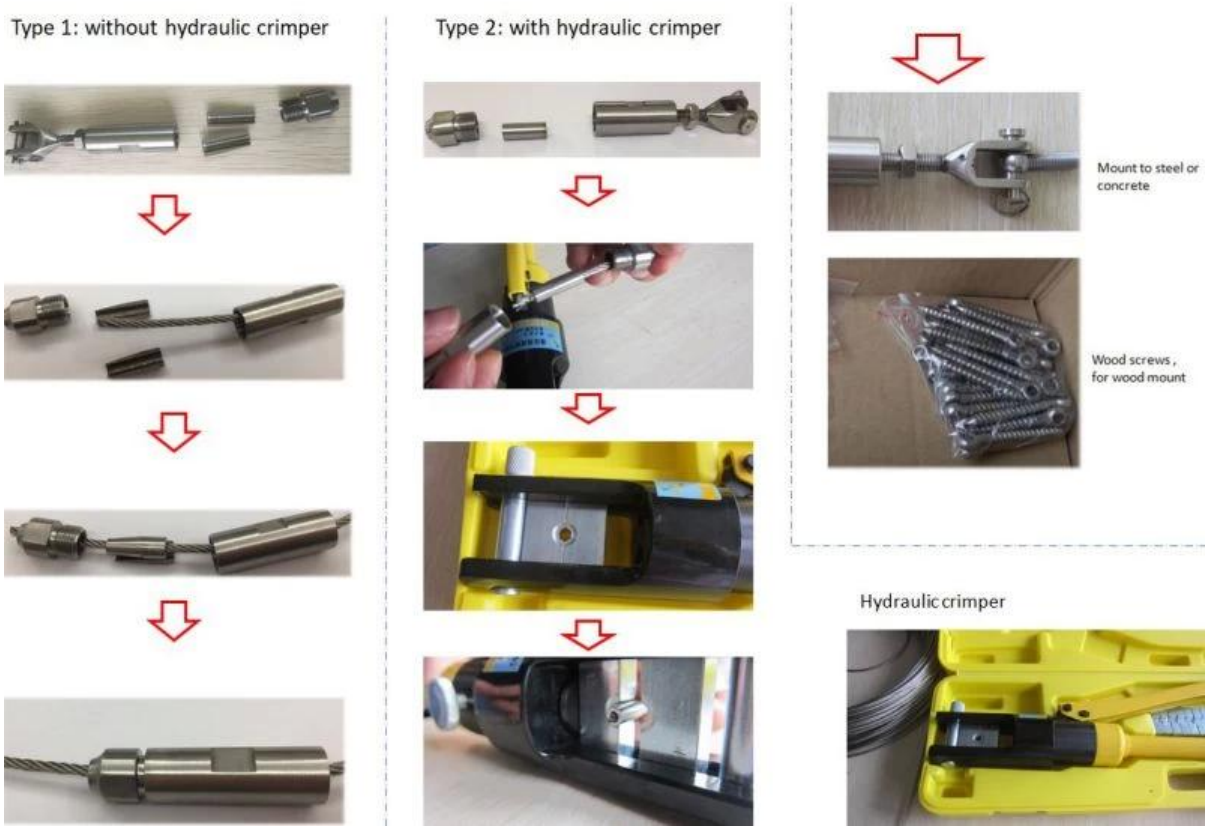

Projetspectacle

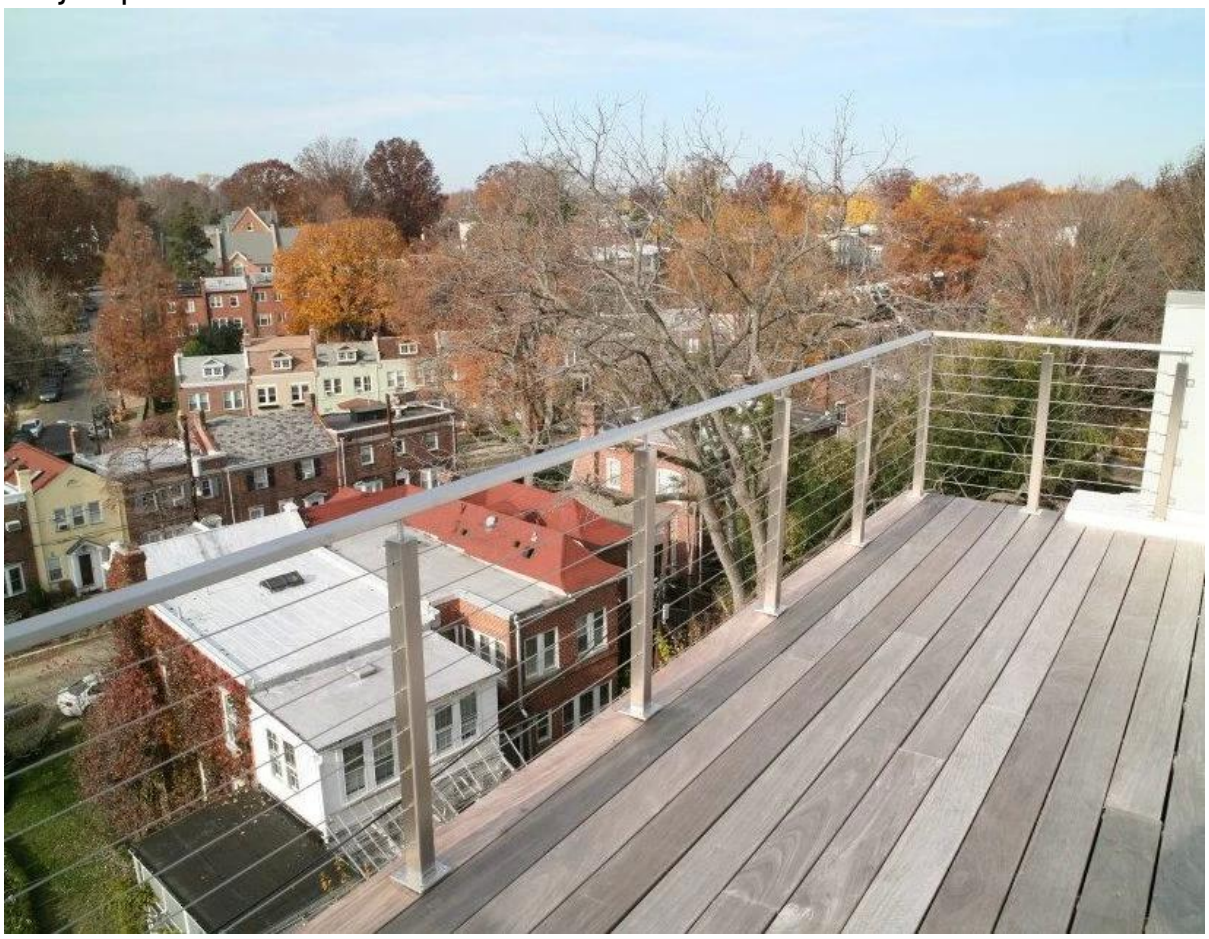

Si vous avez une demande d'enquête pour eux, n'hésitez pas à me contacter
Wendy: sales04@launch-china.cn
Téléphone / WhatsApp / WECHAT: +8615989339827