Pince à broche en verre Duplex 2205 en acier inoxydable pour balustrades en verre de clôture de piscine sans cadre

Produit Afficher

Surface satinée

SX-7001D
1330
g
lb
oz
s
NET
PCS
UNIT
ON/OFF
ZERO
TARE
PWE
Electronic Compact Scale

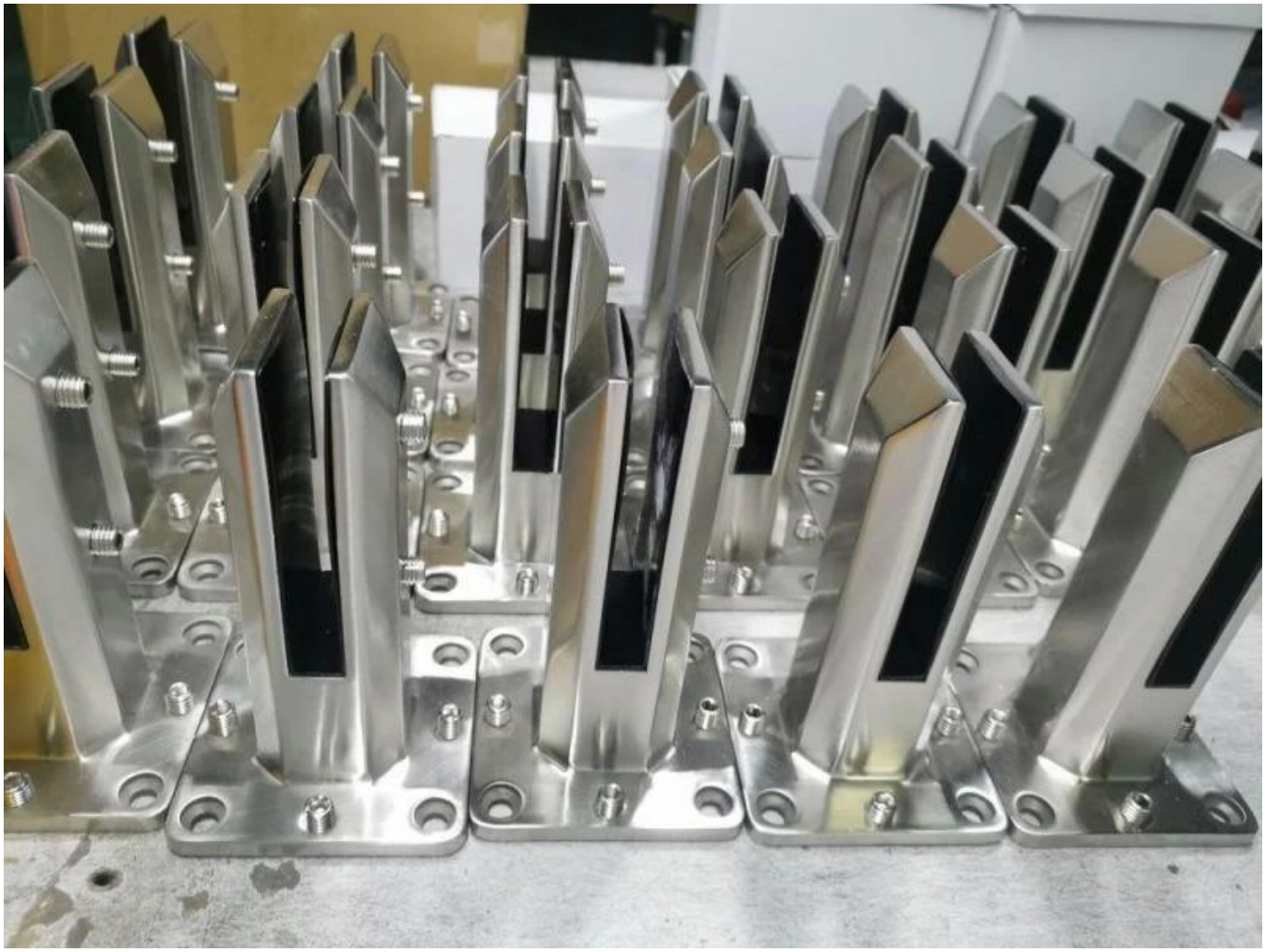

Surface noire mate

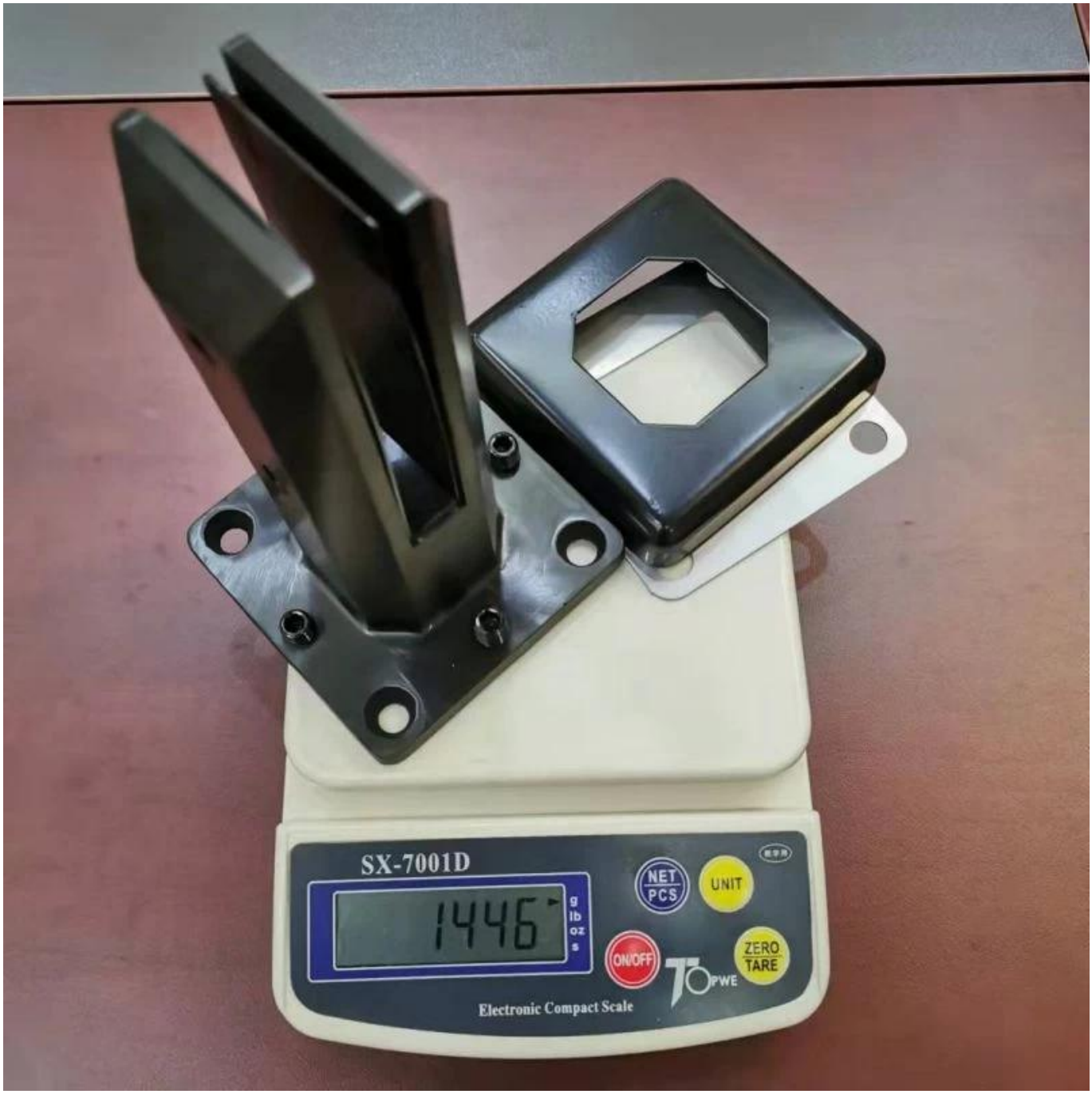
SX-7001D
1446
g
lb
oz
s
NET
PCS
UNIT
ON/OFF
ZERO
TARE
PWE
Electronic Compact Scale

Technique dessin

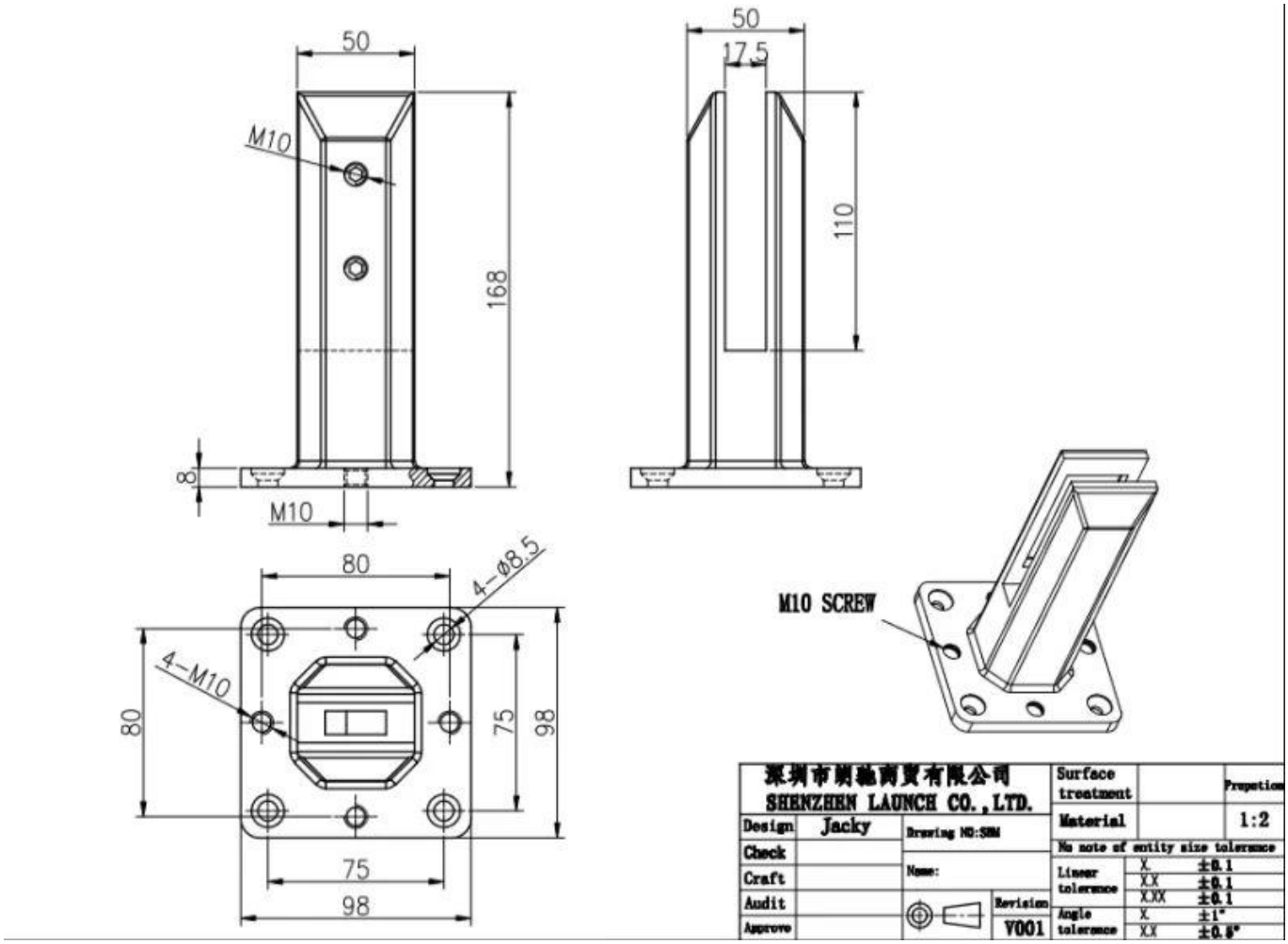

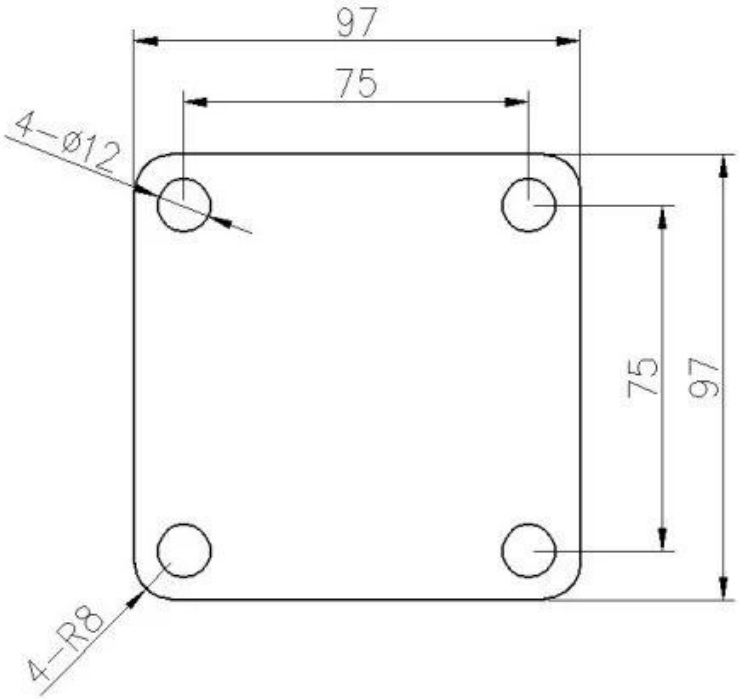

Pinces à verre noir mat et charnières et loquets connexes

Application photo

Autres broches de verre connexes

Surface finish
Satin

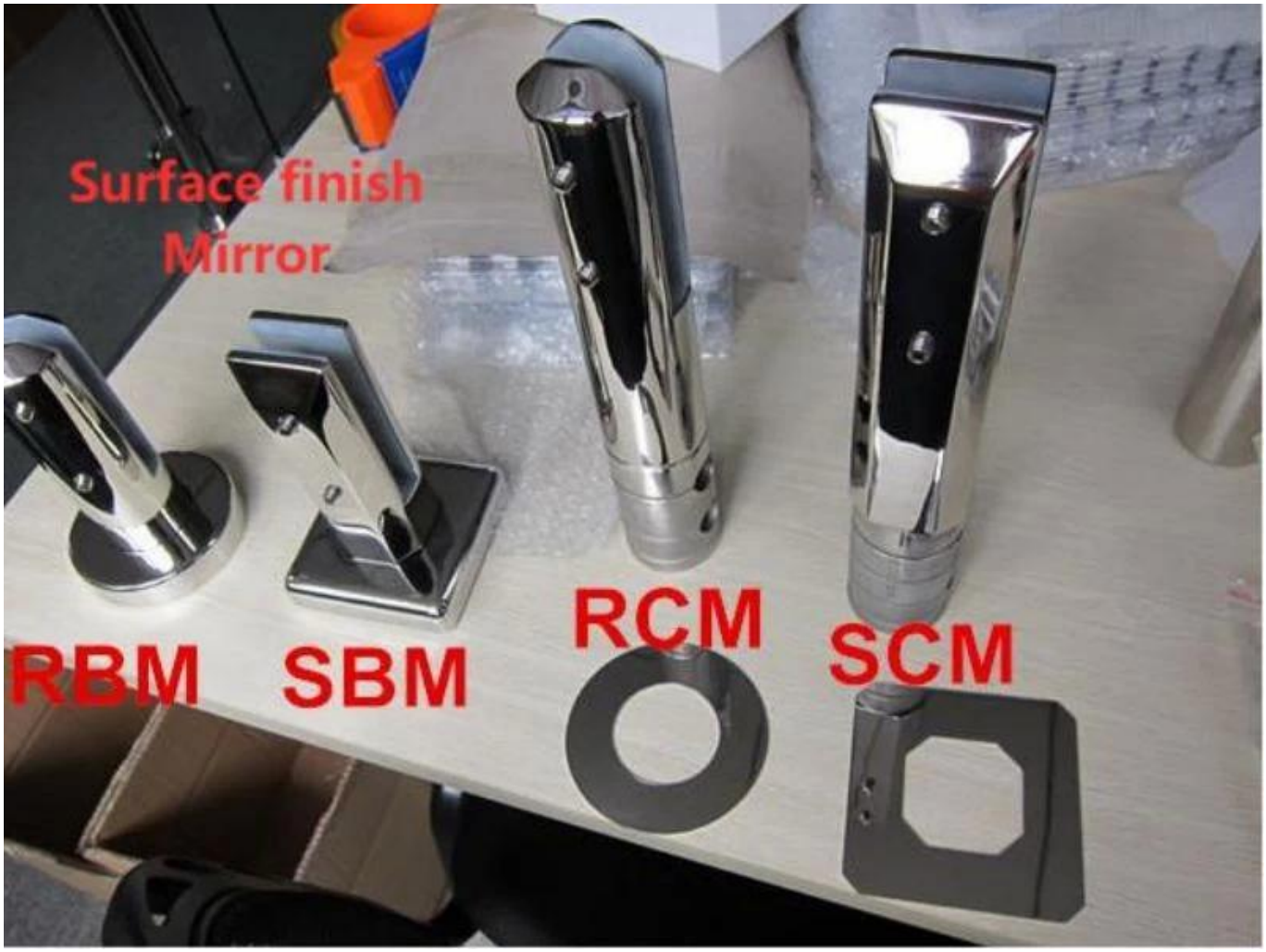
Surface finish
Mirror
RBM
SBM
RCM
SCM

N'hésitez pas à me contacter quand vous êtes intéressé par eux .

Wendy

sales04@launch-china.cn

WhatsApp/Téléphone/Wechat : 8615989339827