Panneau de balustrade en verre de verre en acier inoxydable

1. Spécifications de balustrade carrée en acier inoxydable SPIDER SPIDER :

ProduitNom	Panneau de balustrade en verre de verre en acier inoxydable
N ° de modèle	LCH-121
Matériel	Acier inoxydable 304/316
Finir	Brossé ou miroir poli
Taille de poteau carrée	50 x 50 x épaisseur de paroi de 1,5 mm 40 x 40 x épaisseur de paroi de 1,5 mm
Hauteur	Personnalisable
Pour l'épaisseur de verre	10-15mm
Application	Design de balustrade de balcon Conception de garde-corps Conception de garde-corps Conception de garde-corps d'escalier

Poste de fin avec montage d'araignée à 1 voie
Poste de garde-corps moyen avec un raccord d'araignée à 2 voies
Standard Hight: 1100mm (Poste client Hights disponible)
Conçu pour 10-15 mm de verre ou selon vos besoins

Des angles réglables se tiennent hors design pour escalier ou balcon, etc.

2. Dessin de la dimension postale de l'araignée carrée en acier inoxydable pour votre référence:

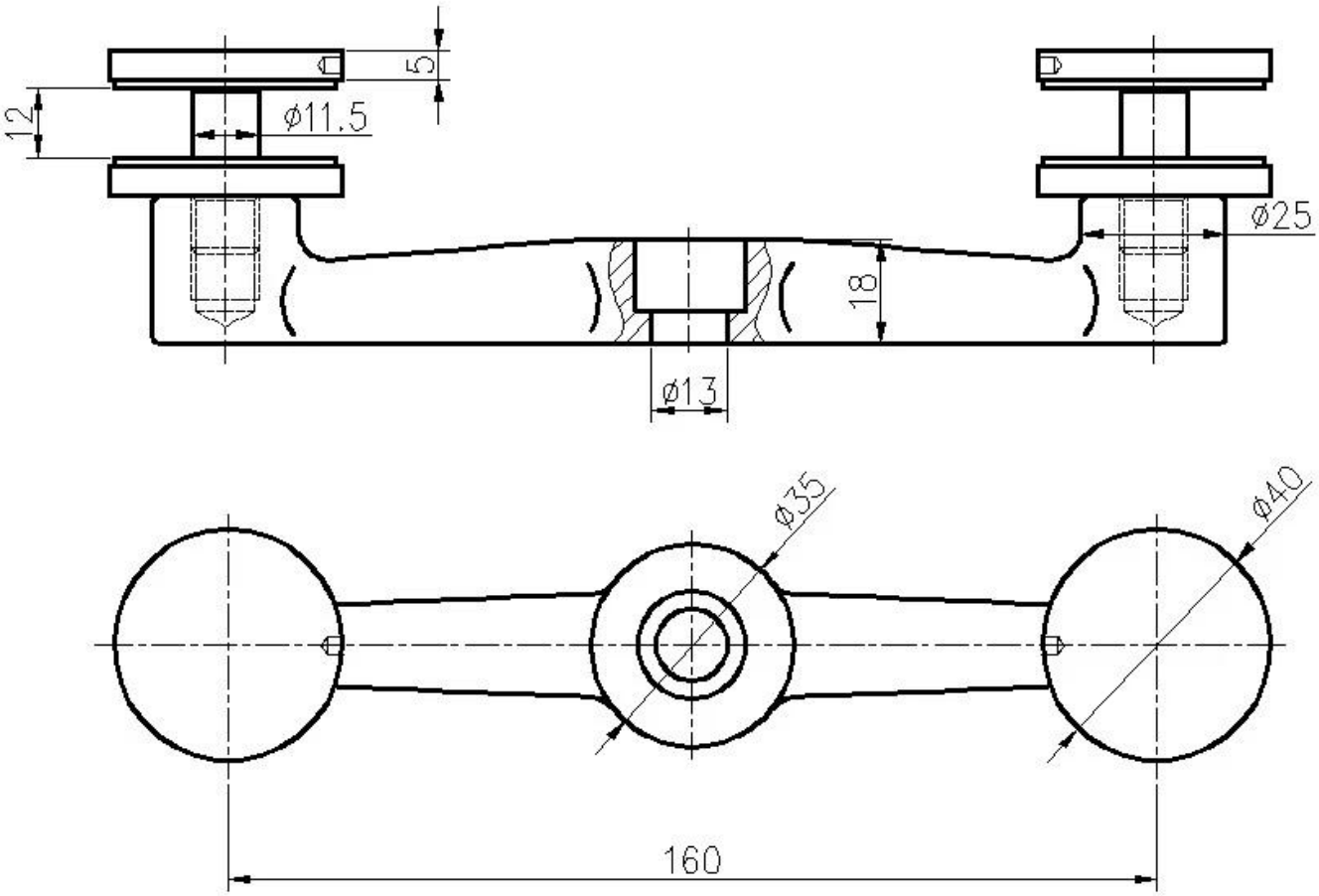
5
12
ø11.5
ø25
18
ø13
ø35
ø40
160

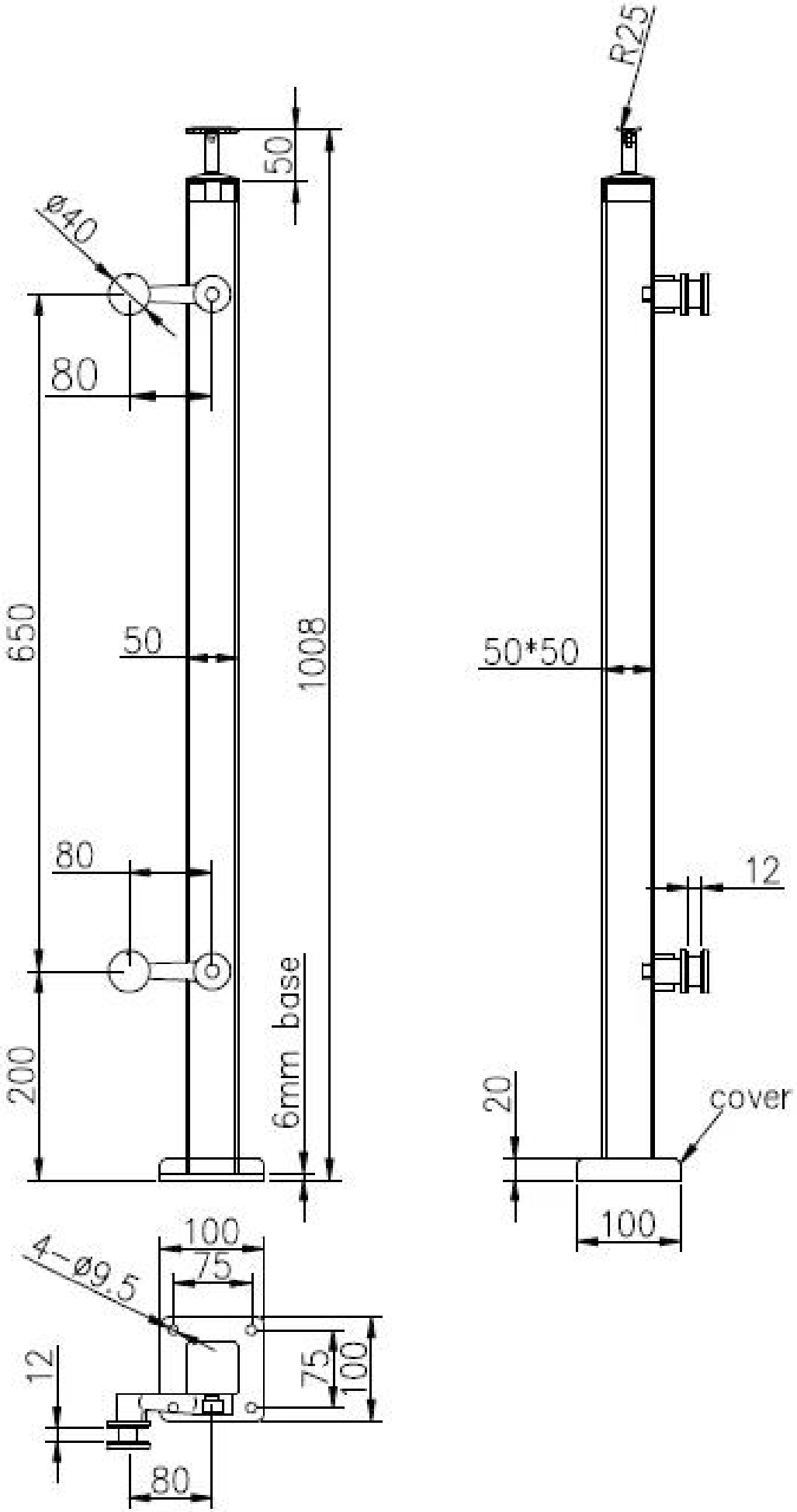
R25
50
ø40
80
650
50
1008
50*50
80
12
200
6mm base
20
cover
100
100
4-ø9.5
75
12
75
100
80

3. Poste d'acier inoxydable de balustrade de balustrade sans faille:
Support de main courante réglable pour une main courante carrée ou ronde:

Poste intermédiaire à 2 voies:

1 chemin fin post:

4. Emballage Photos: 1PC / sac en plastique, 2 - 4pcs / CTN.

ProjetPhotos:

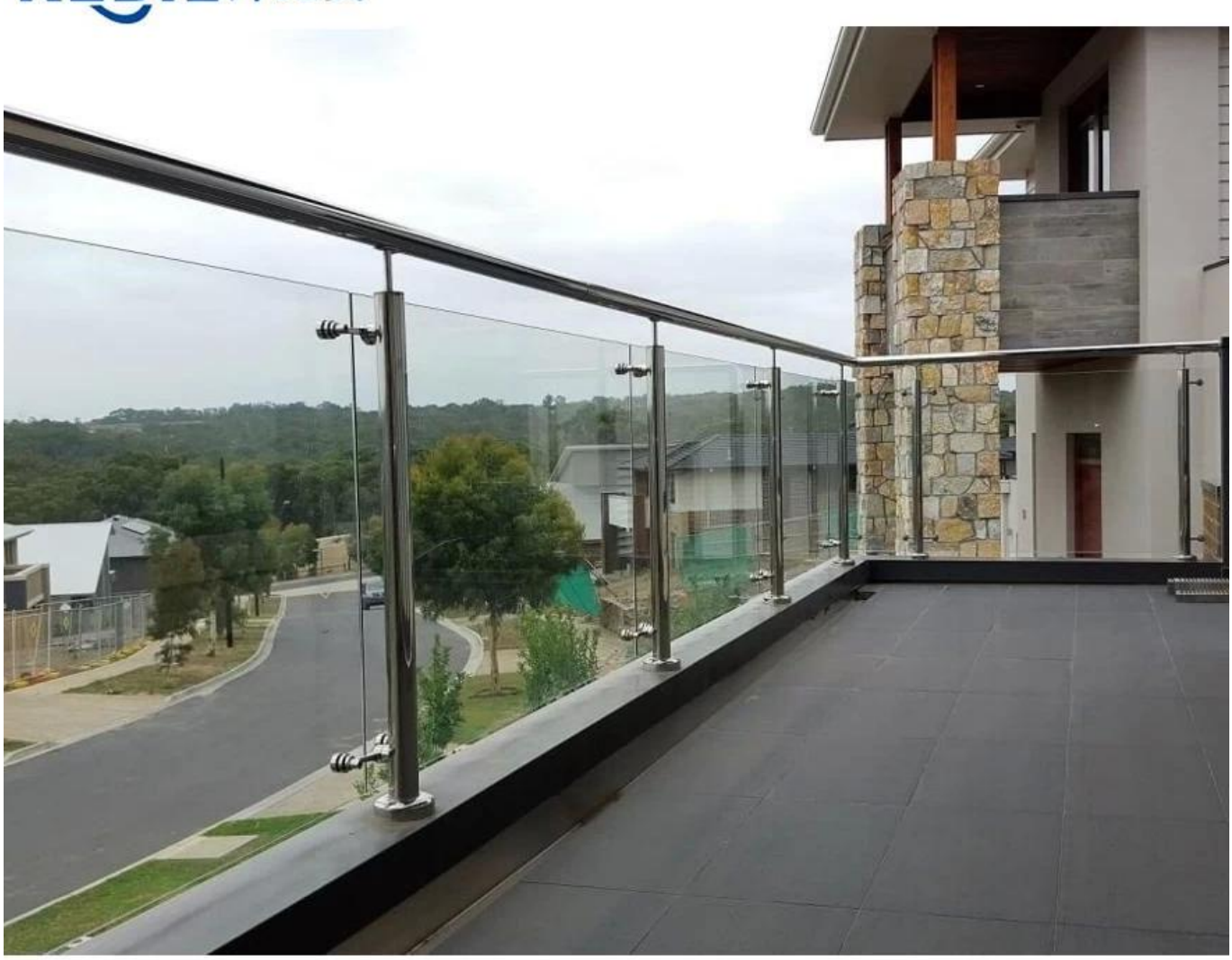

S'il vous plaît contactez-nous librement pour plus d'informations:
Email: sales03@launch-china.cn
Contact: Eve Chow
HP / WhatsApp / WECHAT:+8613686807796