Entreprise en verre en acier inoxydable utilisée pour balcon et balustrade en verre d'escalier

Produitspectacle
Un verreimpasseavecdes vispourbéton

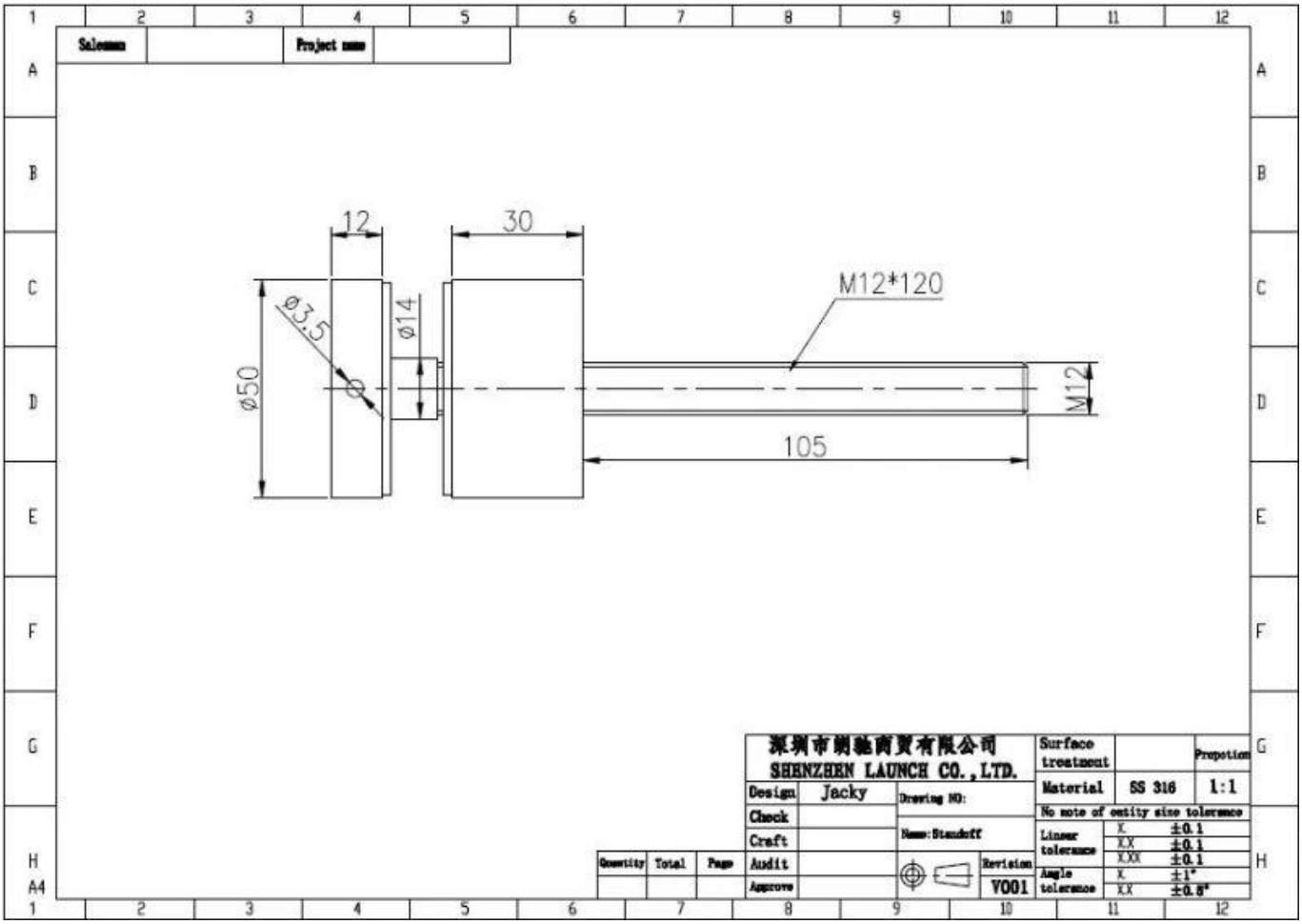

Entreprise de verre avec vis d'extrémité pointue pour bois

KEBIL科比奥®

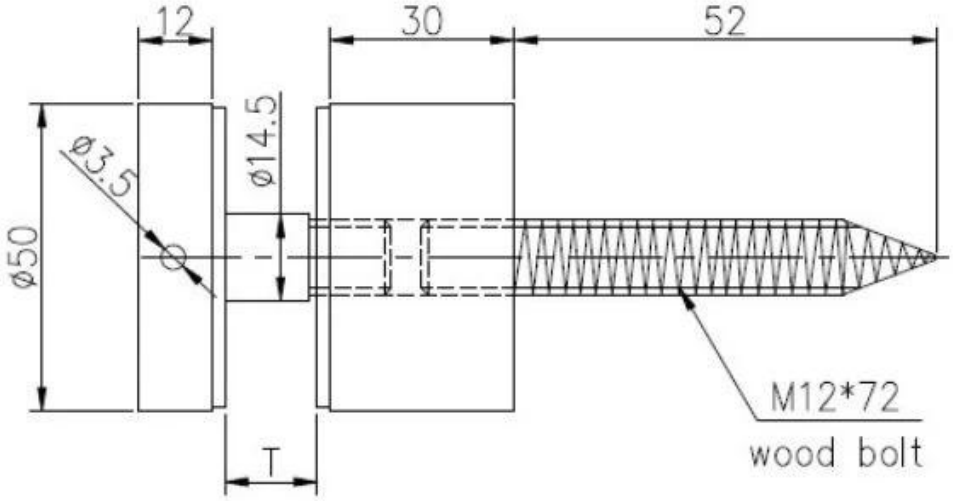

			深圳市朗驰商贸有限公司 SHENZHEN LAUNCH CO.,LTD.				Surface treatment		Propot
			Design	Jacky	Drawing NO:SF-50		Material		1:1
			Check				No note of entity size tolerance		
			Craft		Name:Standoff		Linear tolerance	X.	±0.1
Quantity	Total	Page	Audit			Revision		X.X	±0.1
								X.XX	±0.1
			Approve			V001	Angle tolerance	X.	±1°
								X.X	±0.5°

Masseproduction et emballage

Applicationphoto:

Plus de conception de l'étalon de verre:

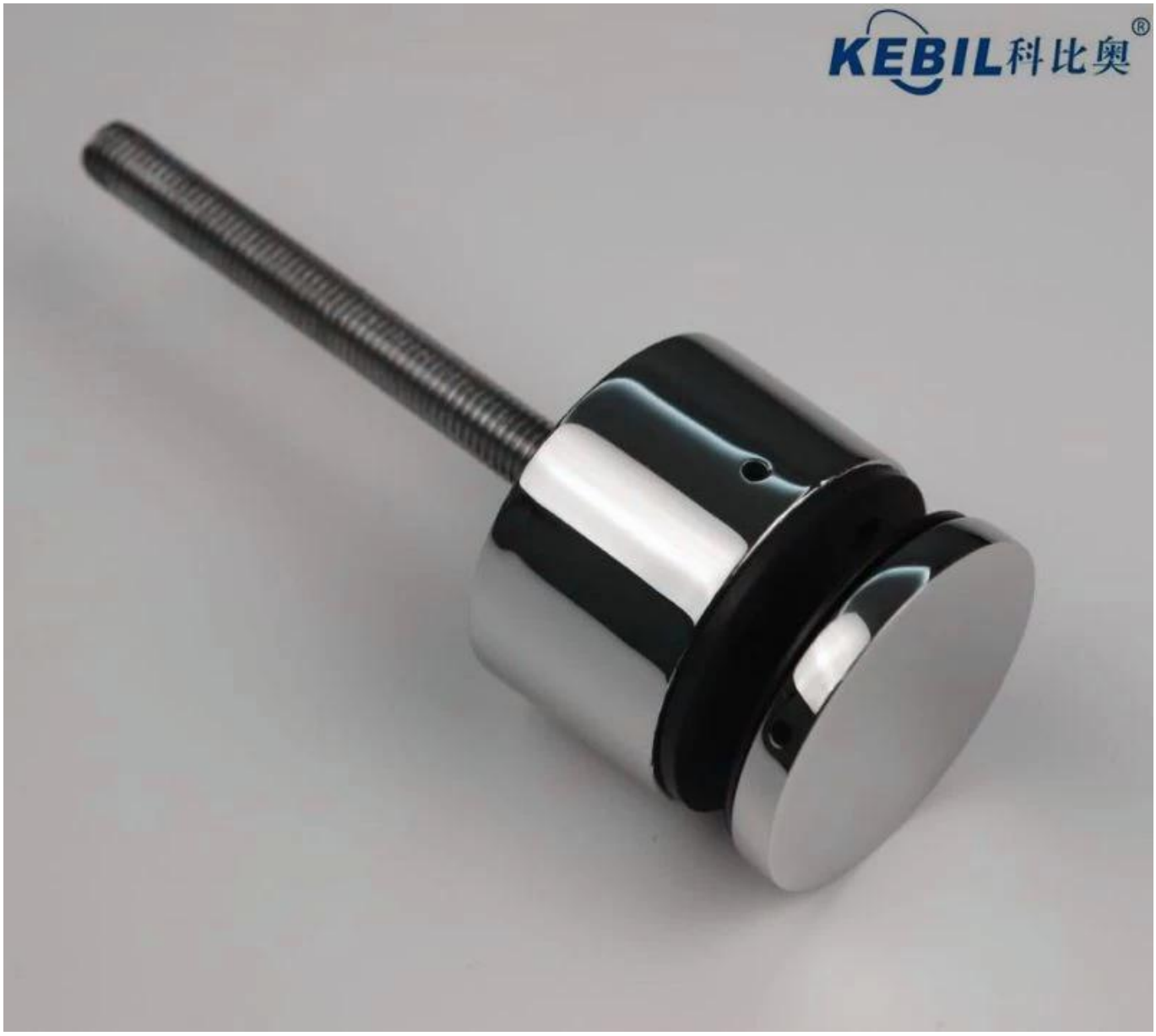
KEBIL科比奥®

KEBIL科比奥®

KEBIL科比奥®

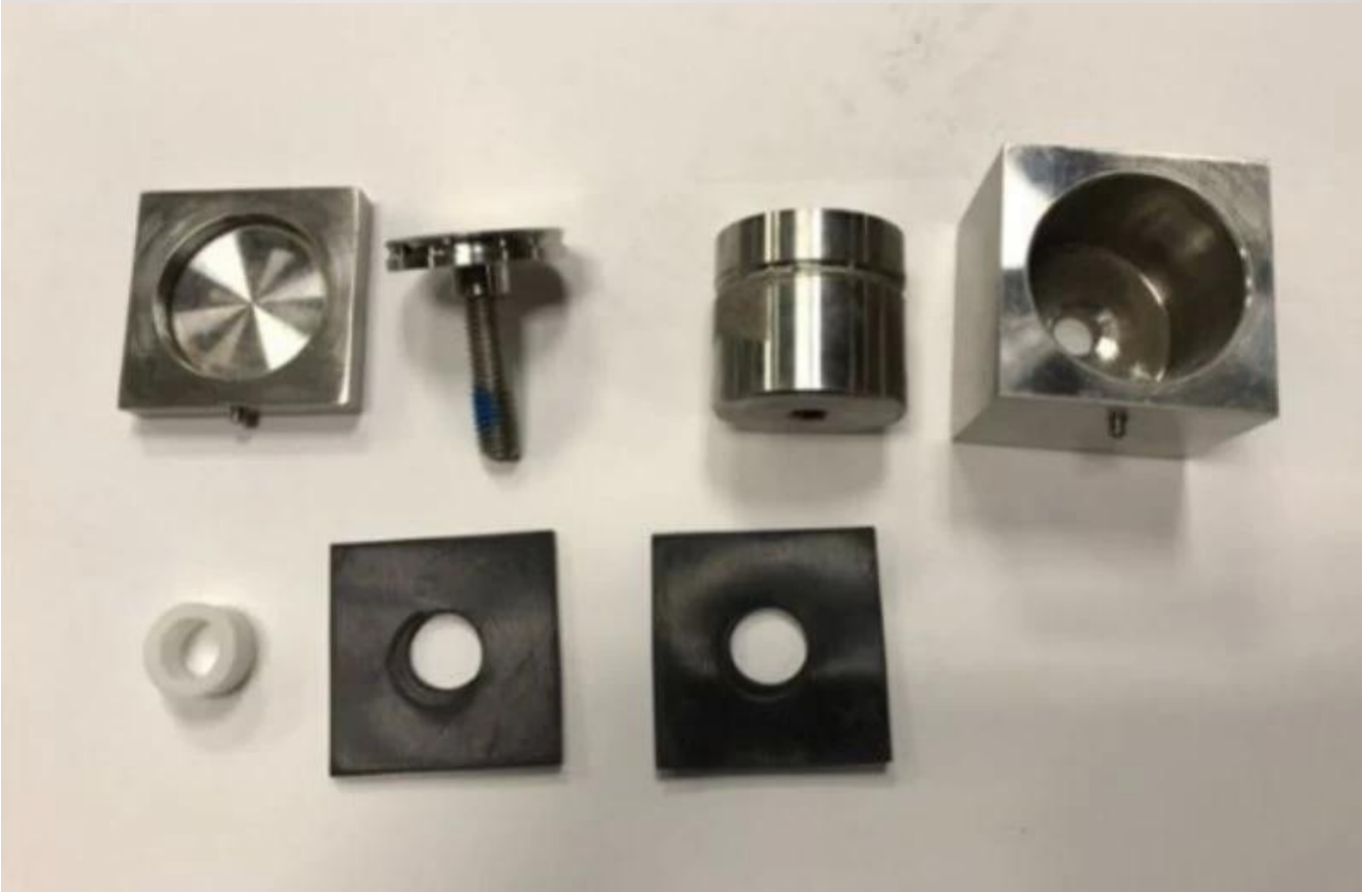

S'il vous plaît n'hésitez pas à nous contacter si vous êtes intéressé par eux
Franc fang
sales02@launch-china.cn
WhatsApp / Phone / Wechat: +8615906261741