Spécification de produit:

Nom du produit	Verre en acier inoxydable aux clips de pince de verre de verre à 90 degrés
Matériel	Acier inoxydable 316 ou 304
Finition de surface	Satin brossé, miroir poli, noir mat, noir brillant, or, etc.
Pour l'épaisseur de verre	10-12mm, d'autres vitres personnalisées sont disponibles
Monté	Verre au mur
Types de garde-corps	Principalement utilisé pour la balustrade en verre sans cadre
Application	Clôture de piscine, balcon en verre, etc.

Produitspectacle:

Dessin technique:

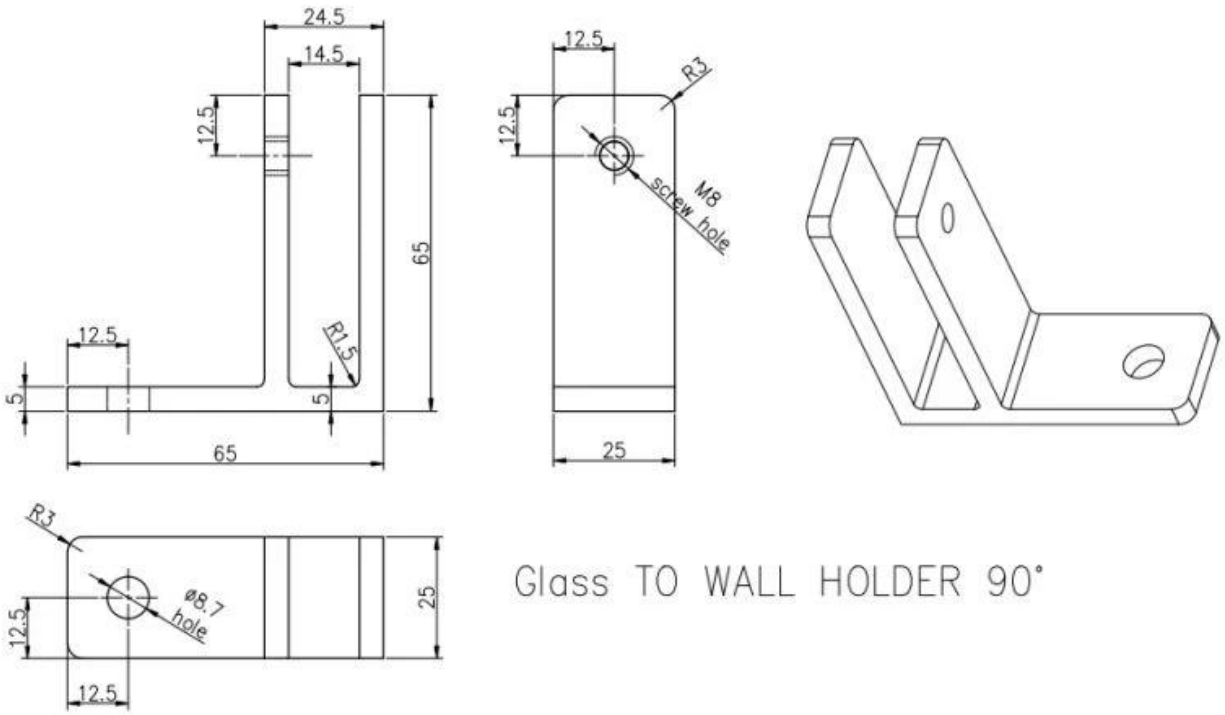

Photos de périlance:

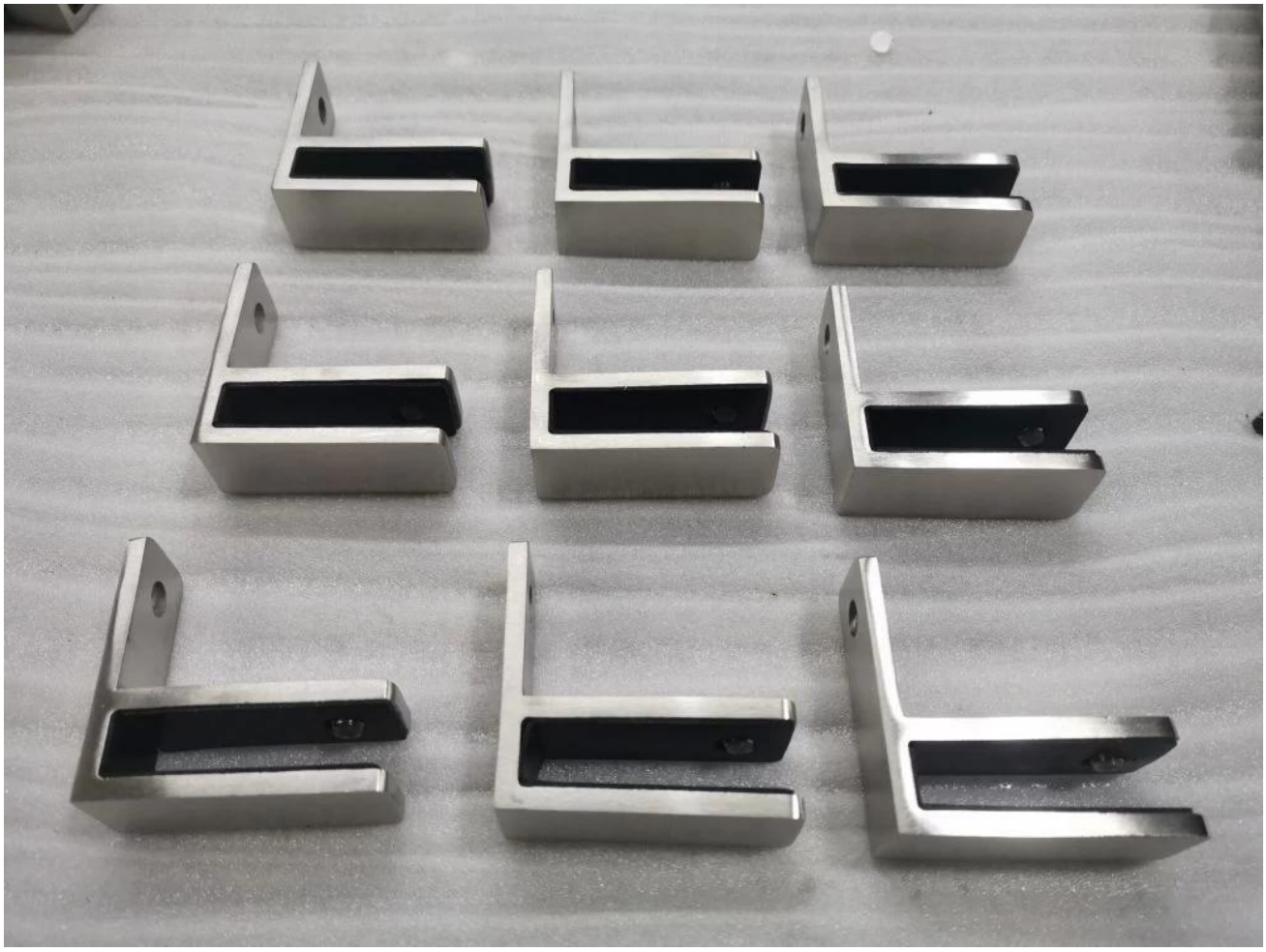

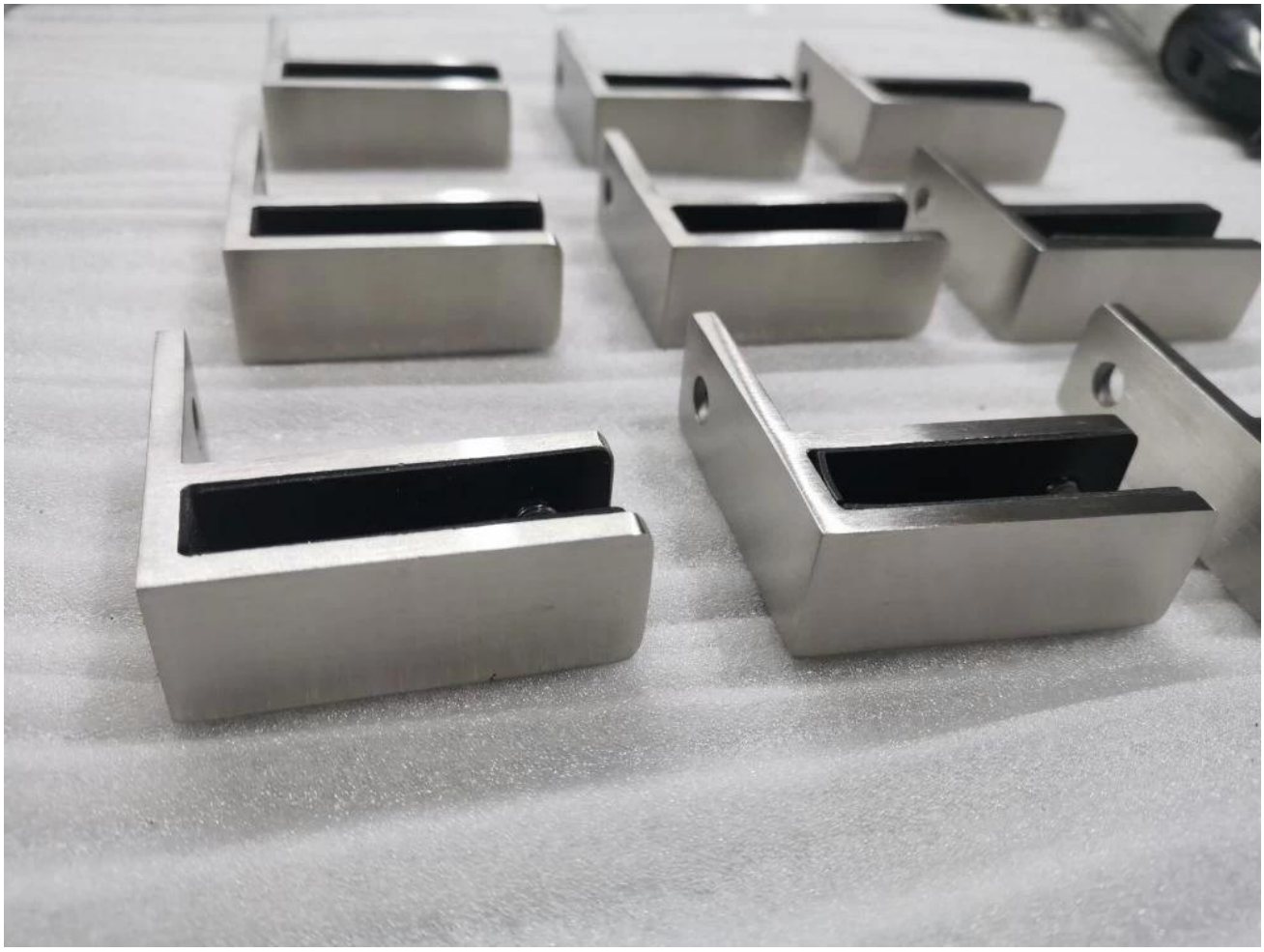

Contacterinformations:

Si vous avez des demandes de renseignements pour eux, n'hésitez pas à me contacter.

Wendy
E-mail: sales04@launch-china.cn
Téléphone / WhatsApp / WECHAT: +0086 159 8933 9827