Garde-corps en verre Spigot en acier inoxydable

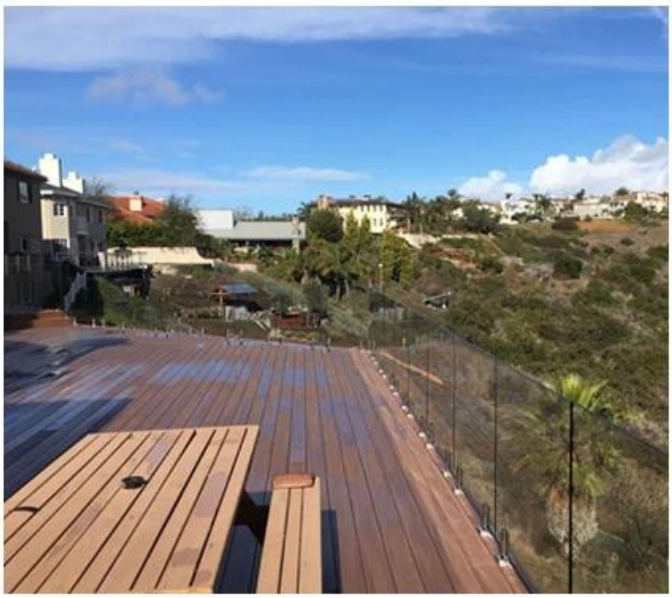

Caractéristiques principales du robinet en verre:

- Norme australienne AS 1926.1-2012: Barrières de sécurité pour piscines
- Acier inoxydable duplex 2205 de qualité marine
- Finitions disponibles en satin, miroir et électrodéposition dans des couleurs variées
- Installation facile de bricolage
- Deux conceptions de spigot: carré et rond
- Les broches peuvent être installées dans le sol ou via une plaque de base
- Friction Fit Glass (aucun trou dans le verre requis)
- Convient au verre de 8 à 13,52 mm d'épaisseur
- Profil avant de 50 mm
- 4 x 11 mm contre-trous creux pour l'installation de vis à bois ou de boulons à tête fraisée
- Vis et plaque réglables supplémentaires à 4 trous pour**réglage du**

nivellement

- Convient pour les balustrades en verre ou les clôtures de piscine
- Grands stocks disponibles pour les modèles de vente chaude
- Marque Mosaïque Mesure Nombre de supports en verre

Acier inoxydable

Matériel 316 ou Duplex 225

Poli, satiné ou grainé

Finition sénnoir/or

Brièvement de la configuration et installation facile

Pourl'épaisseur du verre

L'emballagestandardsansaucunlogo
Pourquoi peut-ajusterlademandedesclients

Modalités de paiement

Dépôt de T/T 3% avance,équilibre avant l'expédition

1
-
2
semaine après réception de la commande
Quantité minimale 1 pcs

Produits montrent:

Garde-corps en verre Spigot en acier inoxydable:

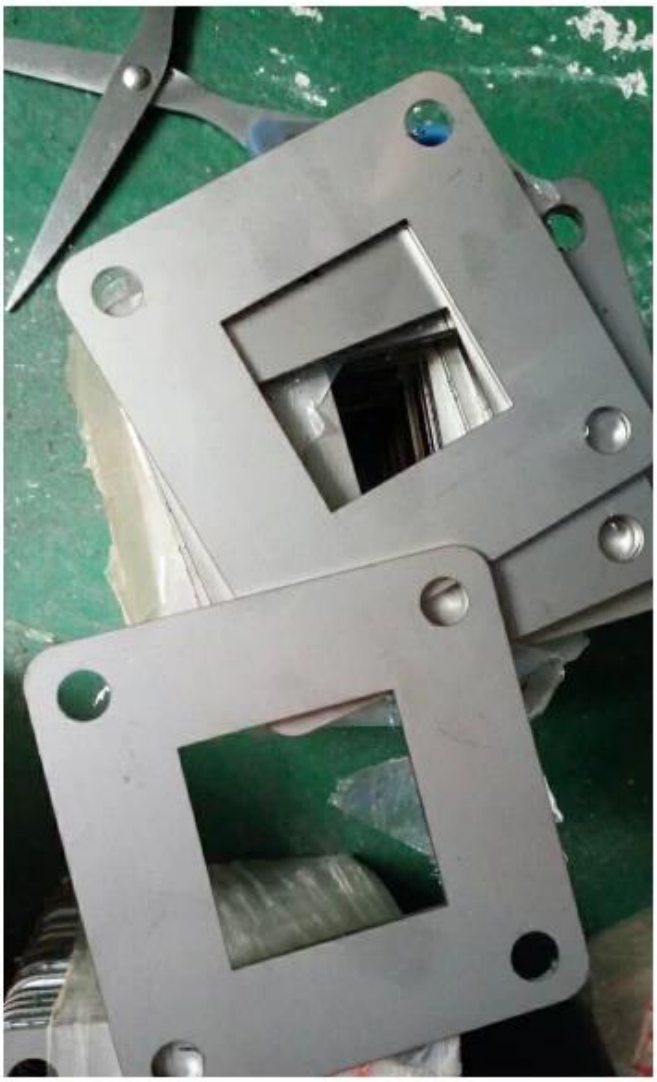

KEBIL科比奥®

Photo du projet:

Or poliBroche de clôture de piscine en verre de bride de clôture d'acier inoxydable SBM-3:

Noir poli Pince de clôture en acier inoxydable Broche de clôture de piscine en verre RBM:

Dessin technique:

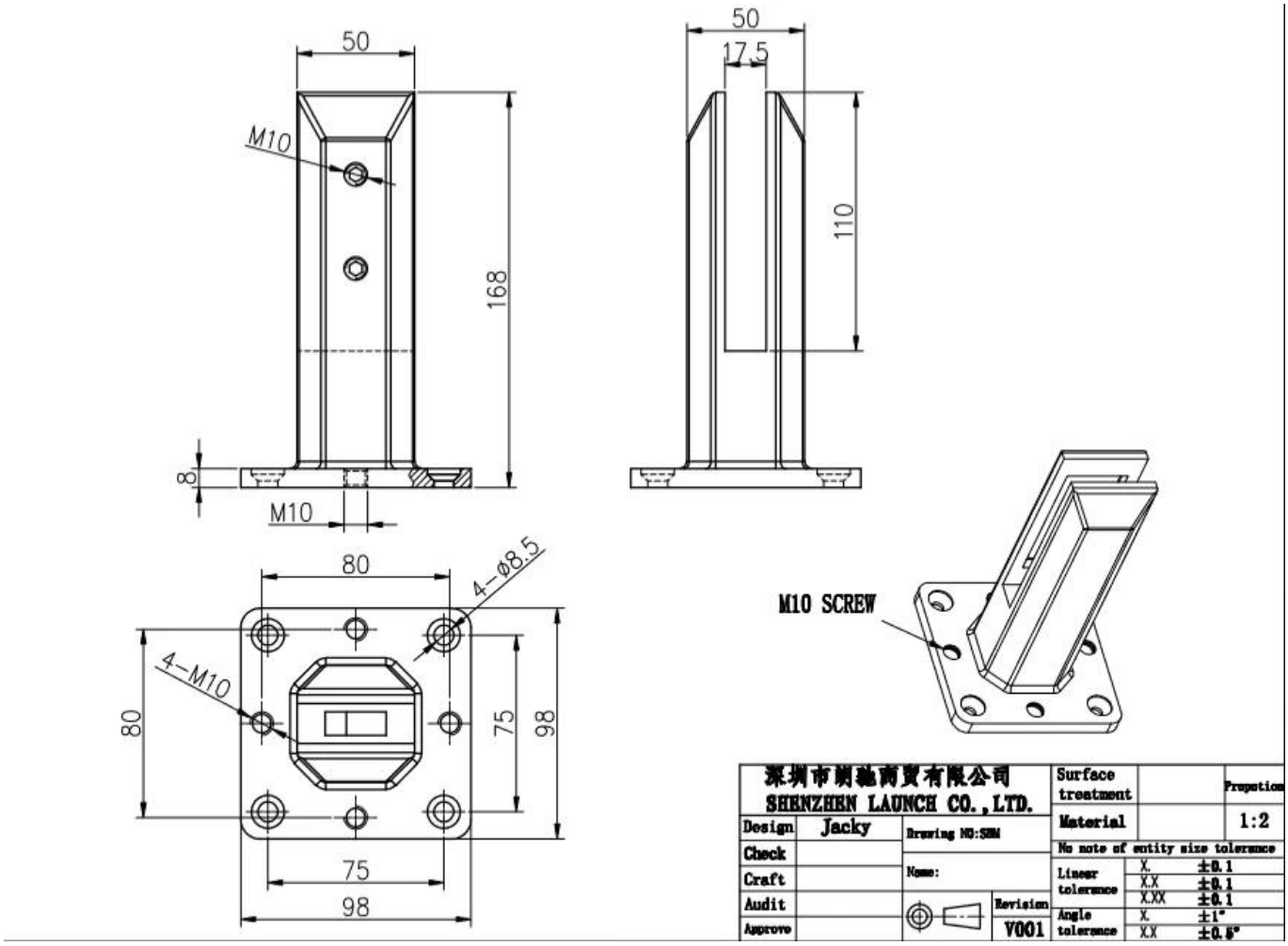
50
M10
168
8
M10
50
17.5
110
80
4-Ø8.5
4-M10
80
75
98
75
98
M10 SCREW
深圳市朗驰商贸有限公司
SHENZHEN LAUNCH CO.,LTD.
Design
Jacky
Check
Craft
Audit
Approve
Drawing NO:SHM
Name:
Revision
V001
Surface treatment
Material
Proportion
1:2
No note of entity size tolerance
Linear tolerance
X. ±0.1
X.X ±0.1
X.XX ±0.1
Angle tolerance
X. ±1°
X.X ±0.5°

Emballage:

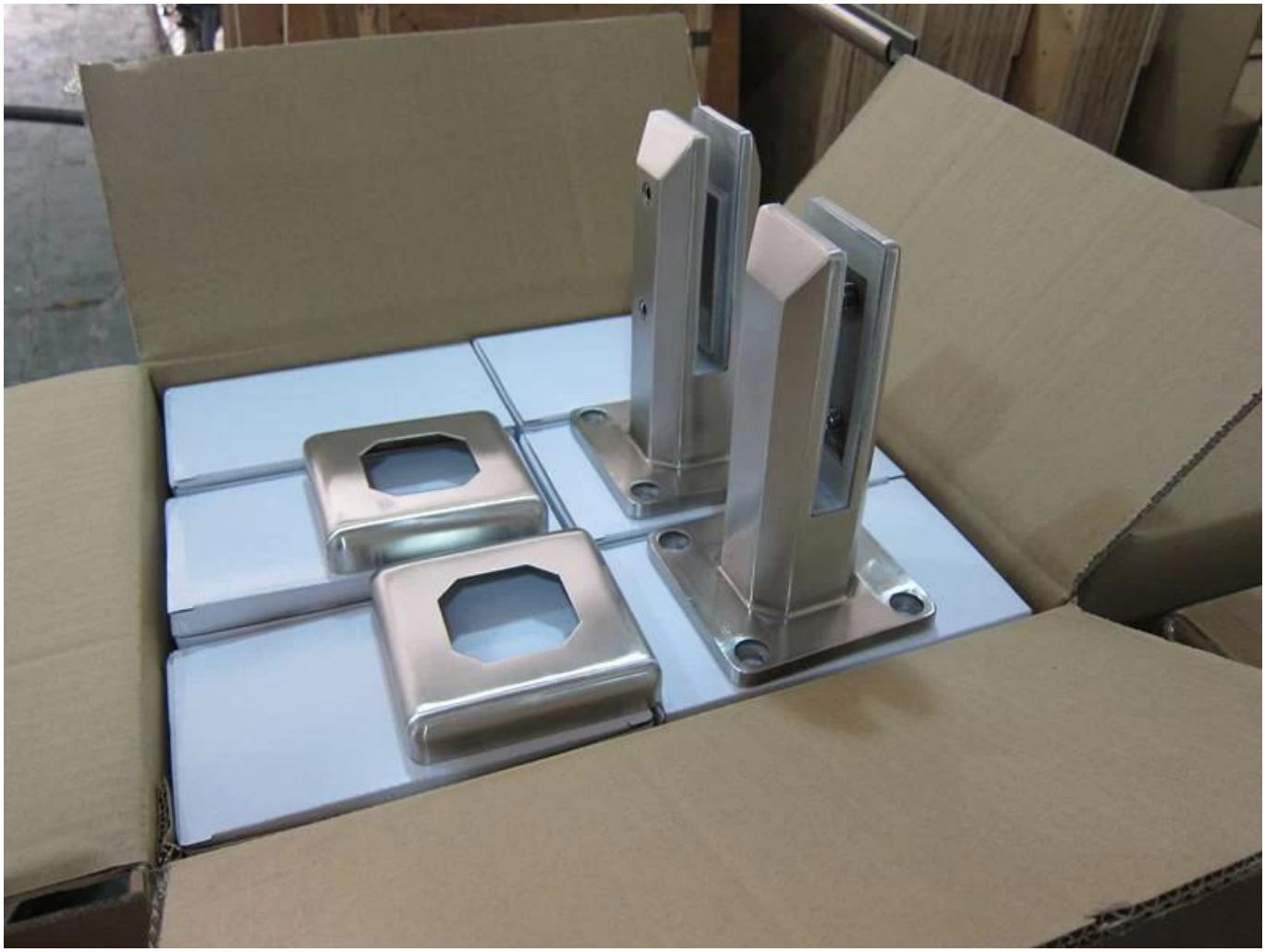

Photos du projet:

SBM en finition miroir:

Shenzhen Launch Co., Ltd est une fabrication professionnelle avec la conception, la production et la vente de quincaillerie en acier inoxydable, de raccords de garde-corps en verre, d'accessoires de main courante et d'autres produits.

Emballage et livraison
Détails d'emballage:
1. Chaque robinet est enveloppé d'un film plastique et d'un coussin gonflable, puis placé dans un carton.
2. 100 broches sont emballées dans une caisse en contreplaqué.
3. Peut également être emballé selon les exigences des clients.
Détails de livraison: 10-15 jours ouvrables après le paiement.

Contactez-nous maintenant pour plus d'informations!

Courriel: sales03@launch-china.cn
HP / WhatsApp / WeChat:+8613686807796