Ajustement en acier inoxydable Câble réglable Tesnioner Modèle T803 Type Swaalement pour câbles de diamètre de 4 mm de 5mm de 5mm appliqués sur les systèmes de garde-corps du câble.

1). CARACTÉRISTIQUES DE TESNIONEUR DE CÂBLAGE RÉGLABLISÉ DE MAIN EN ACIER INOXYDABLE

1. Modèle T803
2. Pour câbles de 4mm 5mm 6mm
3. type mal faiblement, pas besoin de sertissage
4. 304/316SS
5. 1ensembleEnglisons1pièceavecOrdinairefil de discussion;lesautrepcavecinverserfil de discussion

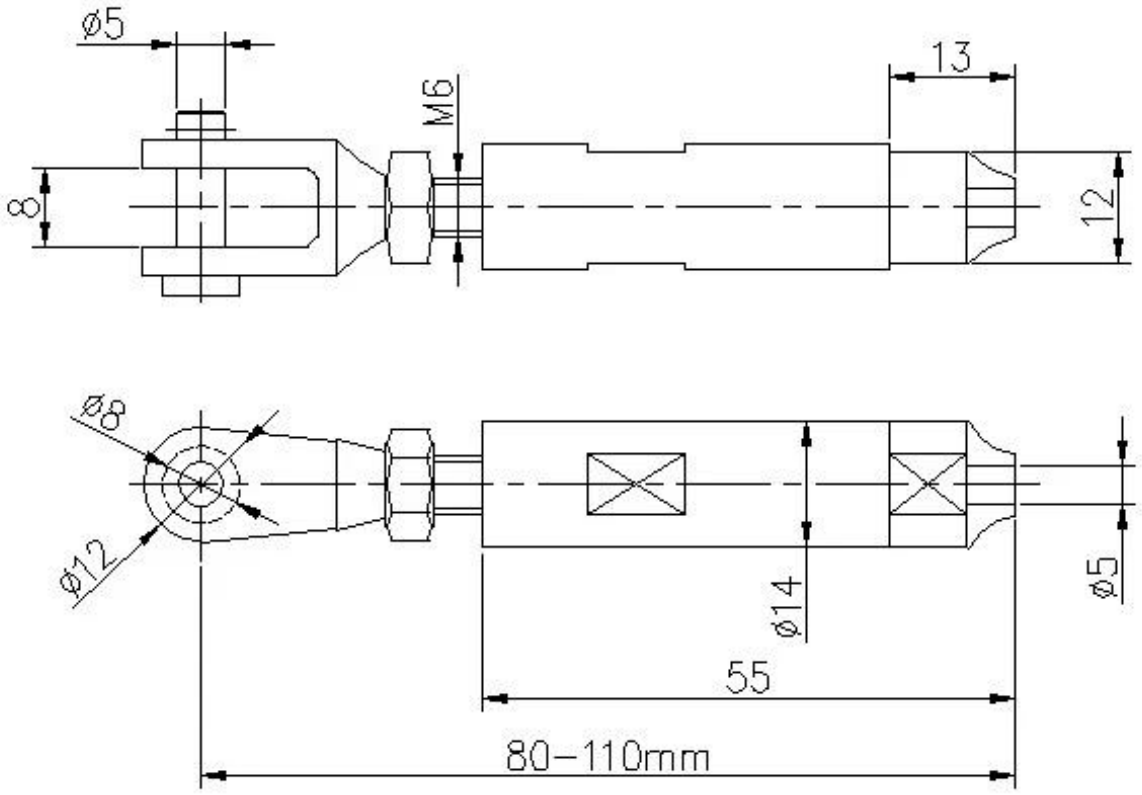

CompléterensembledeT803raccords,peu malheureuxtaper ; le câble est serré en vissant le corps du tendeur, pas besoin de sertissage hydraulique

2). Comment installer T803 Cable Tesnioner?

T803 cable fitting , installation instructions

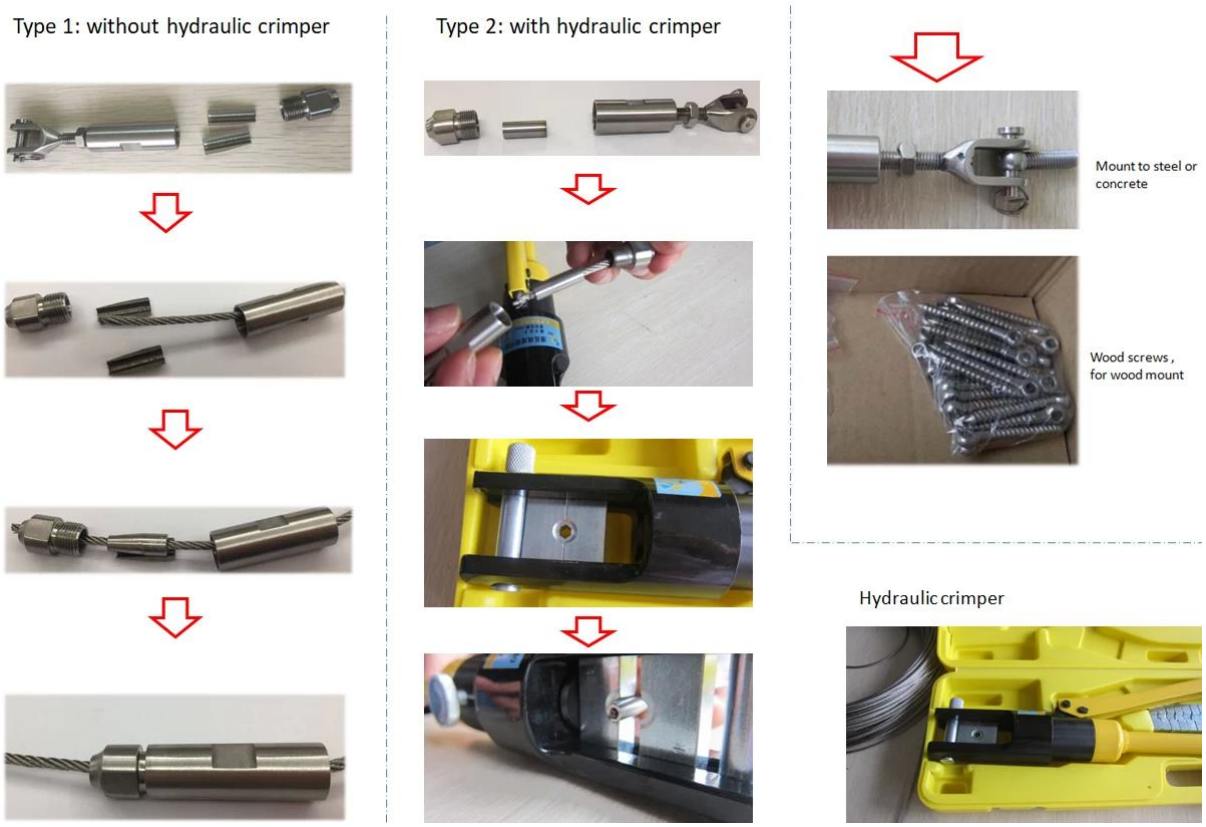

N ° de modèle: T804
pour Diamètre du câble: 4mm-6mm

3). Câble réglable en acier et en acier inoxydable

Montoir en acier / mur de T803 -

T803

T803 Montoir en bois -

Plus de types de tendeurs de câbles réglables -

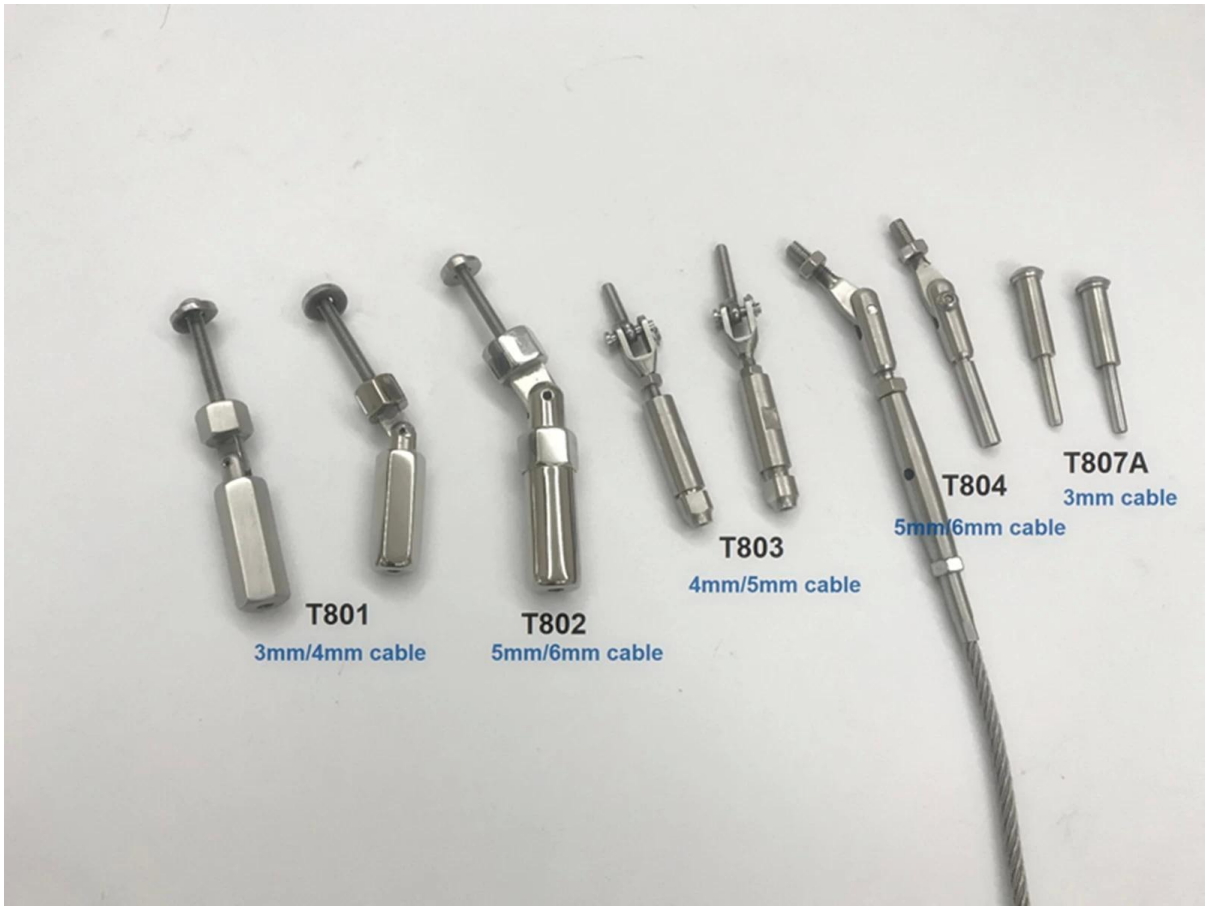

Spectacle de projet

Toute enquête ou autres questions, bienvenue pour me contacter directement pour plus de détails.

Wendy: sales01@launch-china.cn

Mobile / Wechat / WhatsApp: +86 13590273543