Description

--Taille: 50x10mm cap 50x30mm corps, boulon M12X120, joint en caoutchouc silicone inclus
--Nous pouvons personnaliser une taille différente selon votre condition (nous sommes usine)
--Poids: 742g/pièce
--Matériel: acier inoxydable 304/316
-Finition: miroir/satin
--Clôture de piscine application: natation, design balustrade de balcon en acier inoxydable, garde-corps verre pont, clôtures de jardin inox, balustrade inox arrière-cour, balustrade de verre cas d'escalier sécuritaire, clôture de verre sans cadre
--Pour commerical et maison moderne, décoration
--Pour gros et de détail
--L'échantillon est toujours disponible
--Pour le bois et le béton

Détails de produits

Finition de miroir

Finition satinée

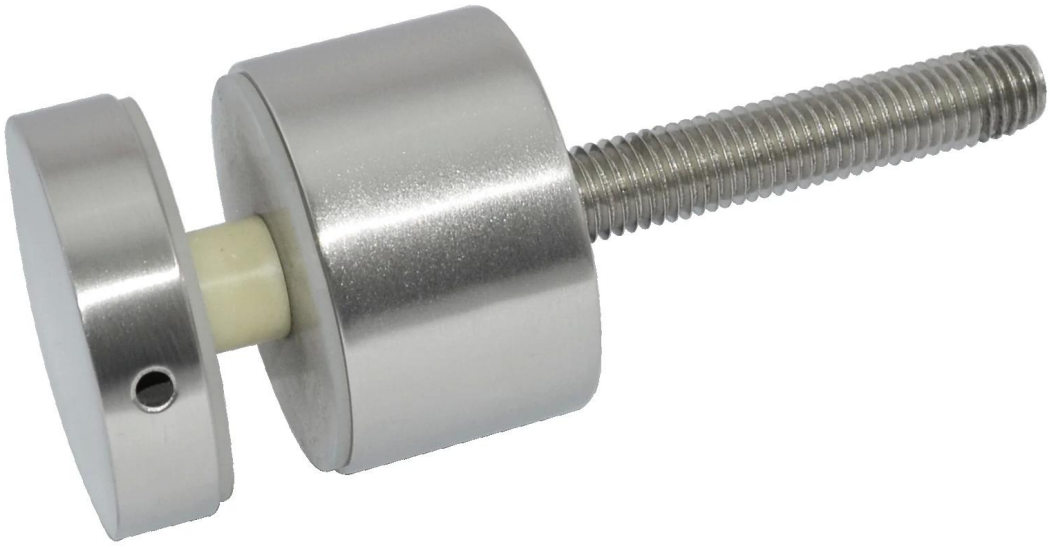

Dessins

Pour béton verre dessin standoff

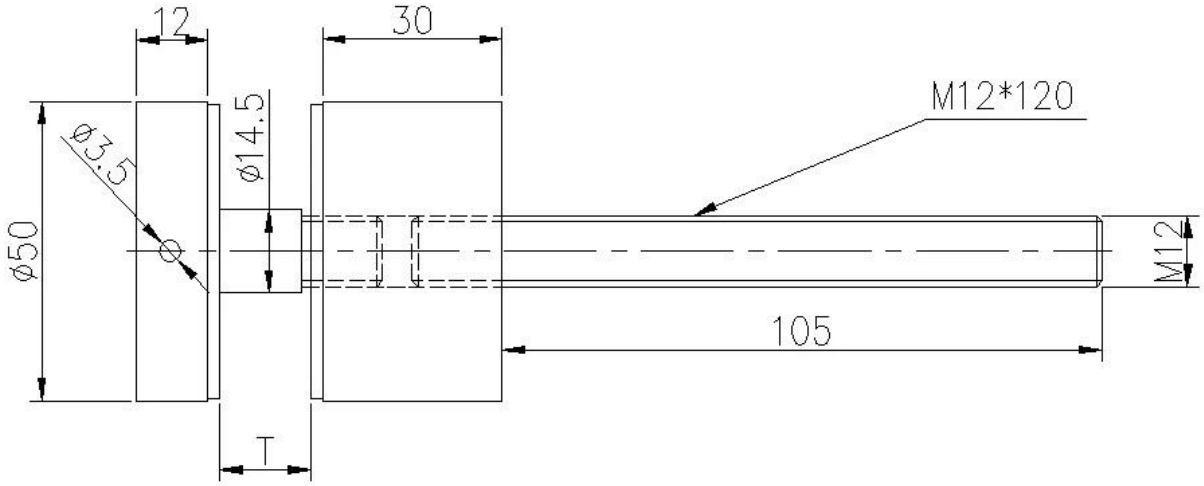

Pour bois verre dessin standoff

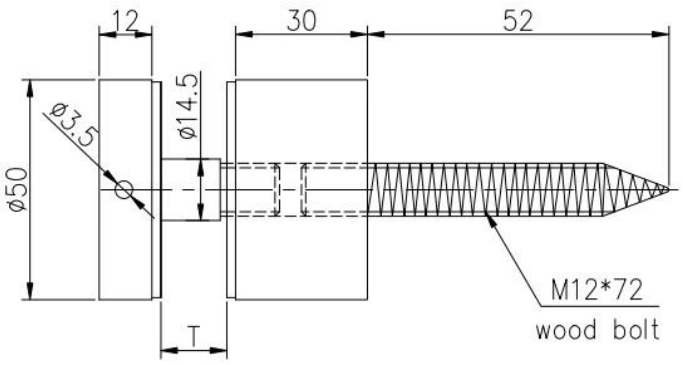

Projet spectacle

les espaceurs broche inox + support de main courante conception

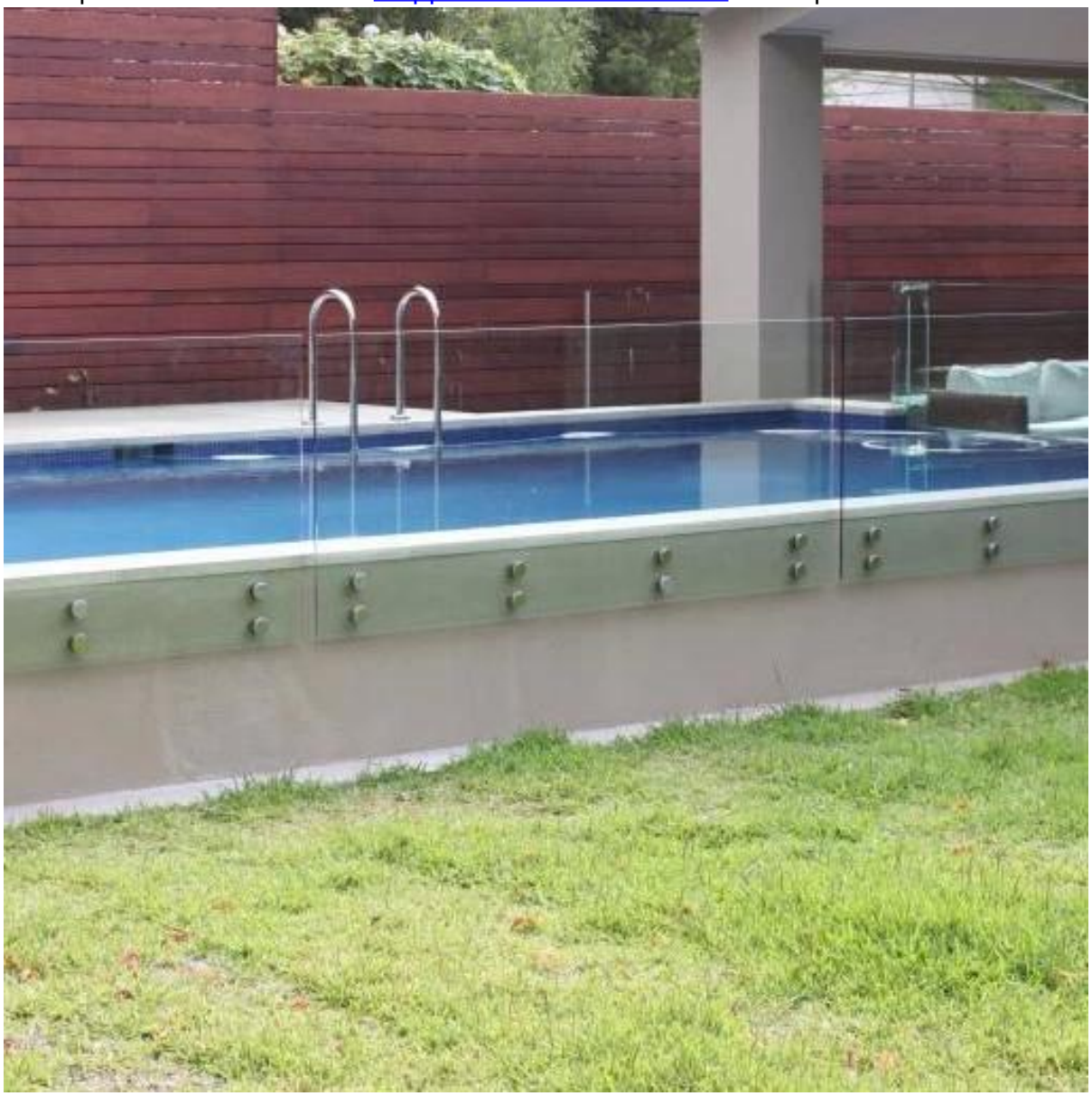

Emballage & livraison

--Un pc dans un sac en plastique, puis dans une boîte. 4-8 boîtes dans un carton.
--Délai de livraison: 3-5 jours par exprès. 10-15 jours de mer
--Délai d’exécution: 7 jours après le paiement si les produits sont en stock. 15-20 jours après le paiement si les produits ne sont pas en stock. Cela dépend de la quantité.

2013/12/03

packing	plastic bag+box+carton
production lead time	30-45 days ; also depending on your qty.
Shippment	DHL EXPRESS, TNT, UPS, EMS POCZTEX, FedEx Express, 中国邮政 CHINA POST
payment	HSBC 滙豐, WESTERN UNION FAST, RELIABLE, WORLDWIDE MONEY TRANSFER

Besoin d’un devis ou pour toute question, veuillez laisser un message.
Ou me contacter en dessous info. va revenir vers vous dès que possible!
Vous pouvez également m’ajouter sur wechat: 973219879 ou what's up: + 86 13530506265 pour toute demande urgente.

KEBIL科比奥®

深圳市朗驰商贸有限公司
SHENZHEN LAUNCH CO., LTD.
朗驰国际有限公司
LAUNCH INTERNATIONAL LIMITED.

董 萍 Doris Dong

Senior Sales Representative

(86) 135 3050 6265

深圳市南山区南山大道1092号亿利达大厦B区3栋5003

Room 5003, Building 3, Yilida Building, No.1092 Nanshan Road, Nanshan District, Shenzhen, China postal code 518054

(86-755) 8603 7559

(86-755) 8637 2611

sales04@launch-china.cn

www.launch-china.com

www.chinabalustrade.com