Un verrecharnièreutilisépournagerbassinescrimeportailavecmagnétiqueun verreloquet

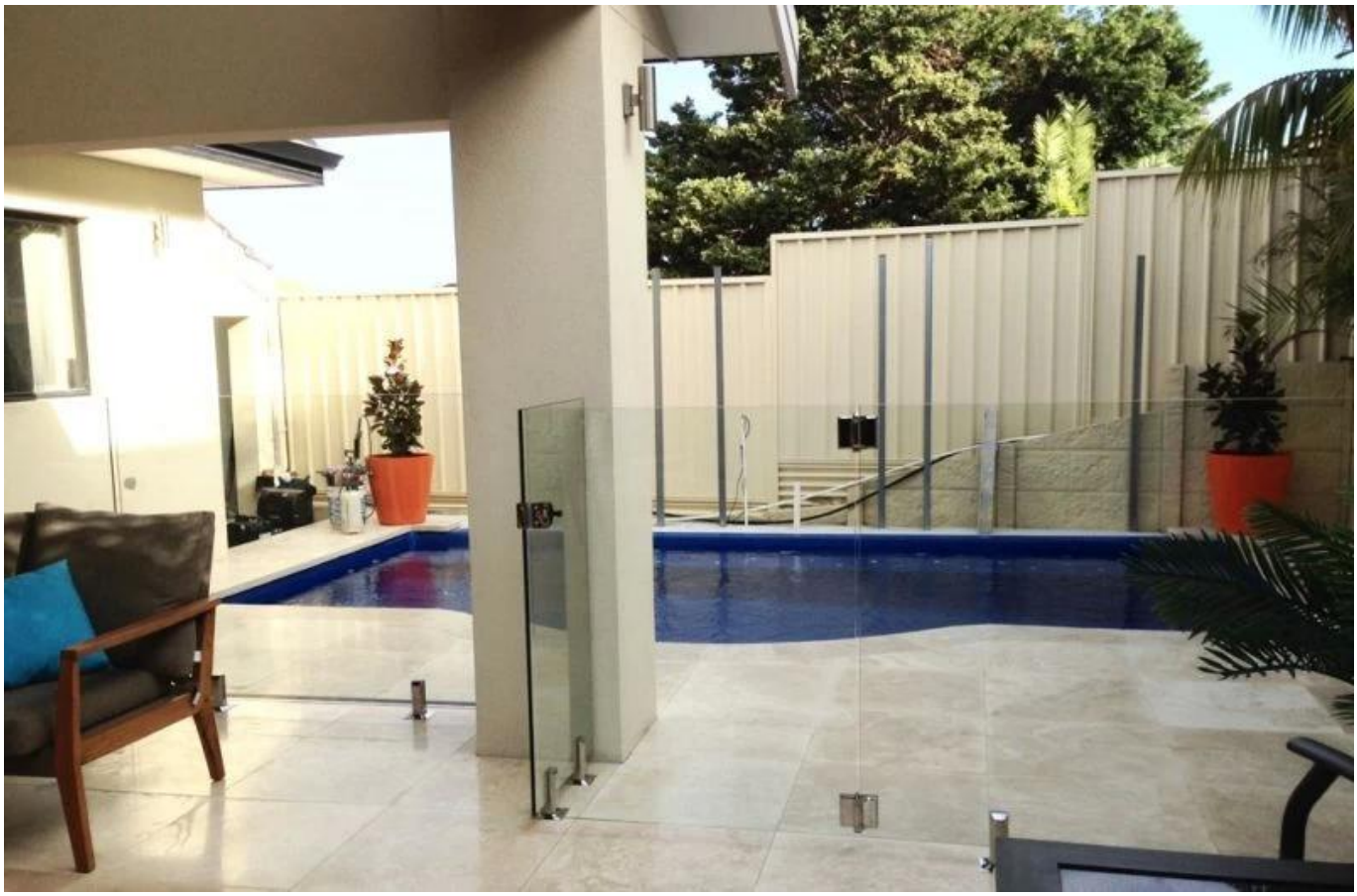

Produitspectacle

Deuxappartementprend finun verreàun verrecharnière.Appartementprend finsommessécuritéconception,empêcherlesenfantsdescratchparpointuprend finlorsqueen jouantenvironlesbassinportail.

Techniquedessin

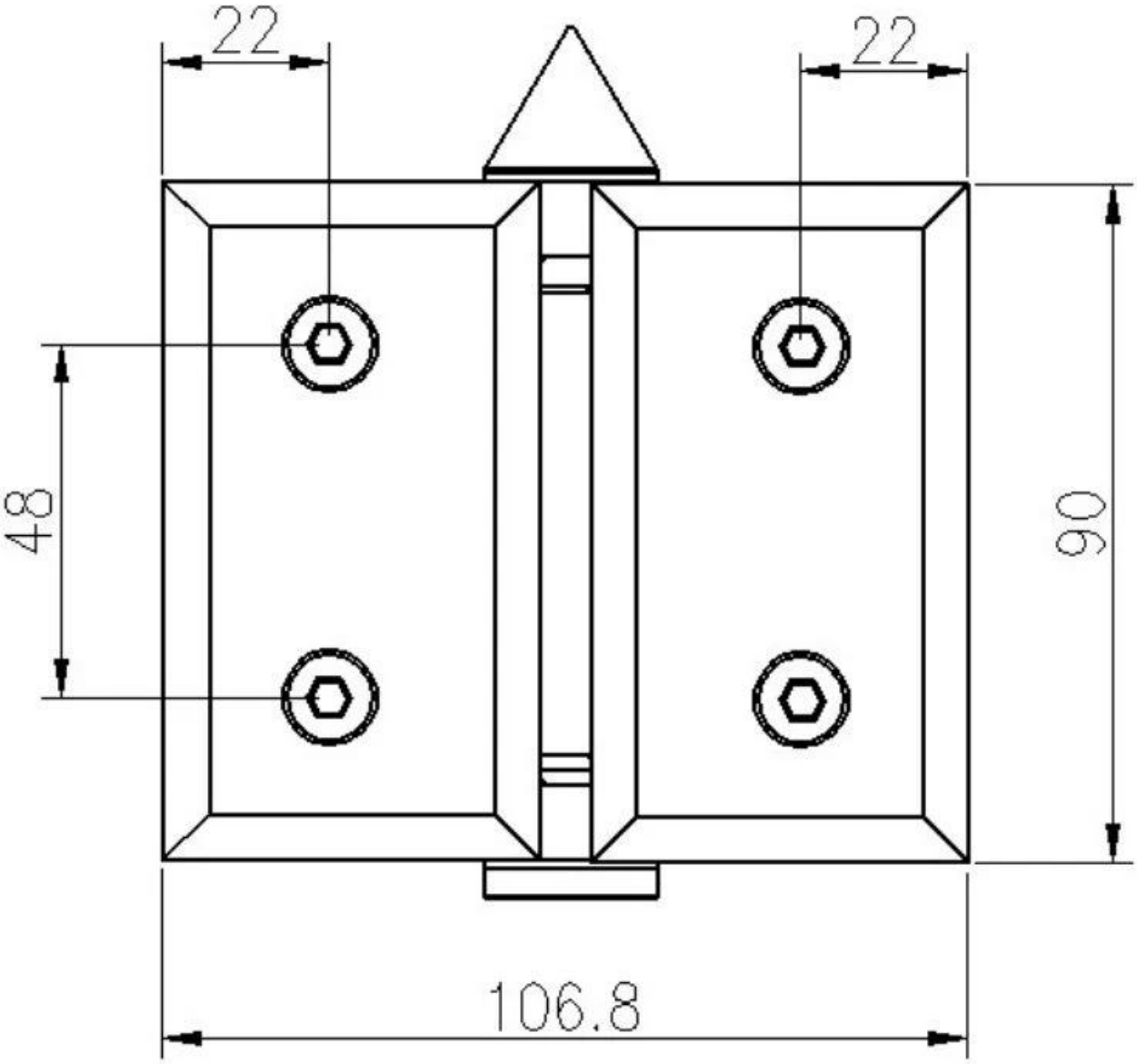
22
22
48
90
106.8

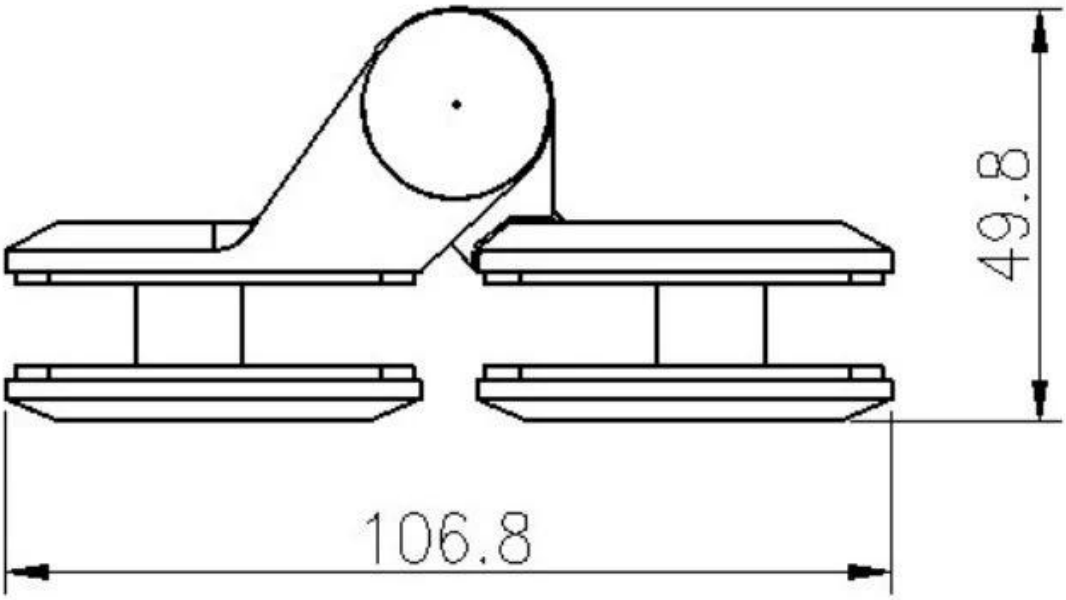
49.8
106.8

Masseproductionetemballage

Autreles typesdeun verrecharnière

Verre à verre, verre à plat, verre à rond. Dans différentes dimensions.

Appariémagnétiqueun verreloquetpourunebassinportail

Partie en plastique, la clé est disponible

180° glass to glass latch

90° glass to glass latch

glass to wall latch

135° glass to glass latch

Tout dans le matériau en acier inoxydable, sans clé

Projetphoto

Situsommesintéressédanseux,s'il te plaîtressentirlibreàcontactmoi.

FrancCrocsales02@launch-china.cn

Téléphone / WhatsApp / WECHAT:+8615906261741