USA ergot de verre standard en acier inoxydable pour piscine

Voici plus d'usage courant les 4 modèles:

Plaque de base carrée ergot (SBM)
Base carrée forage ergot (SCM)
Plaque de base ronde ergot (RBM)
Round carottier ergot (MRC)

Dessin et de l'image de la SBM

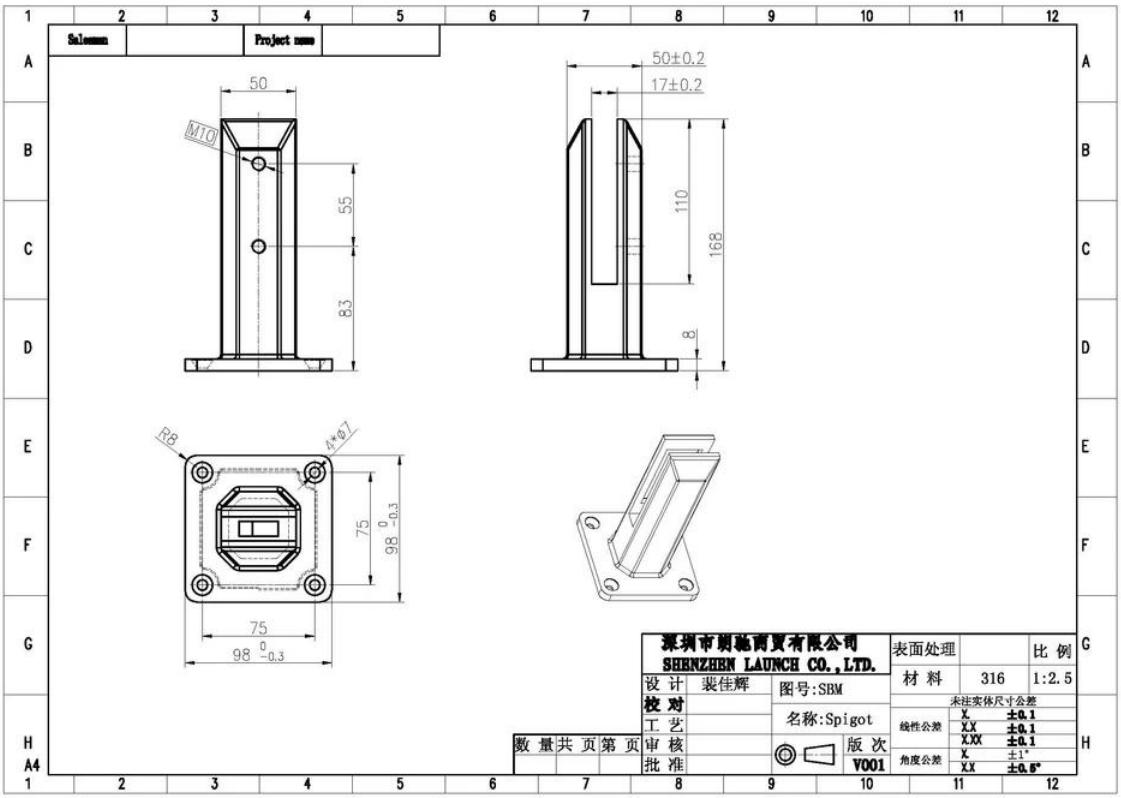

Dessin et de l'image de la GAR

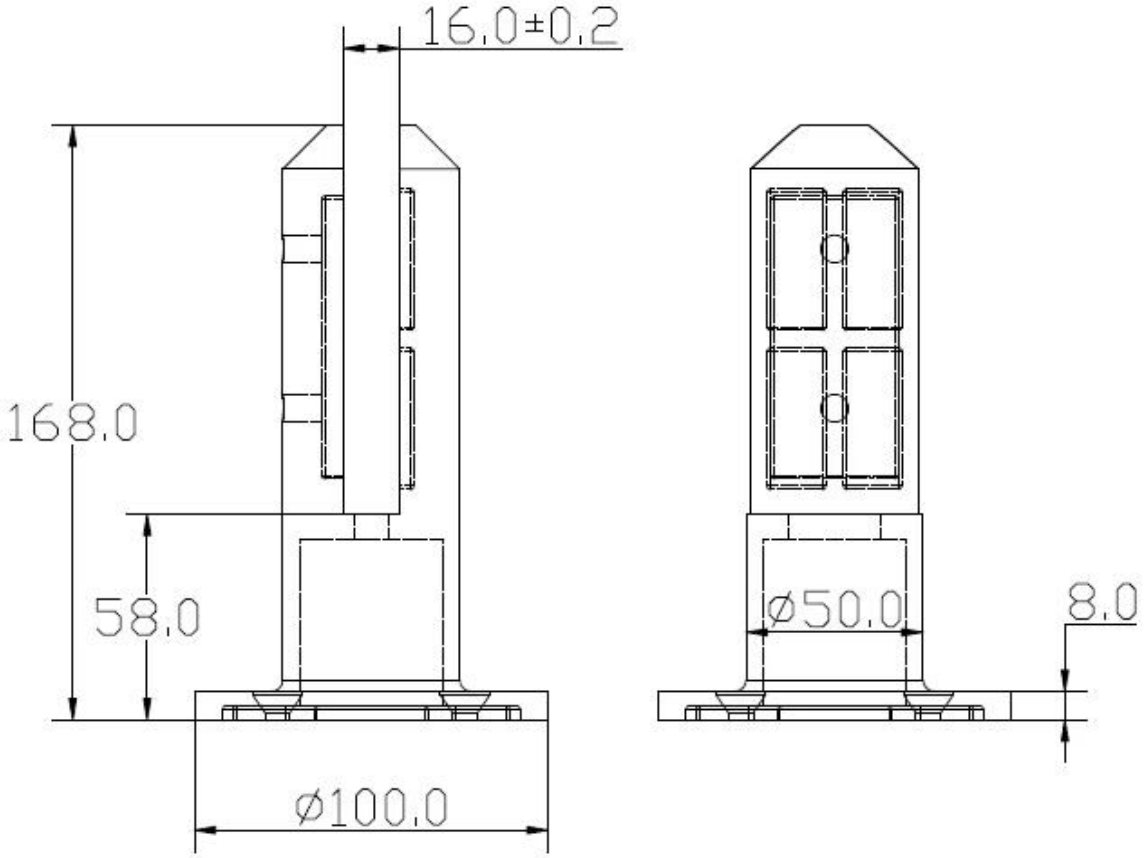

Dessin et de l'image de la SMC et MRC

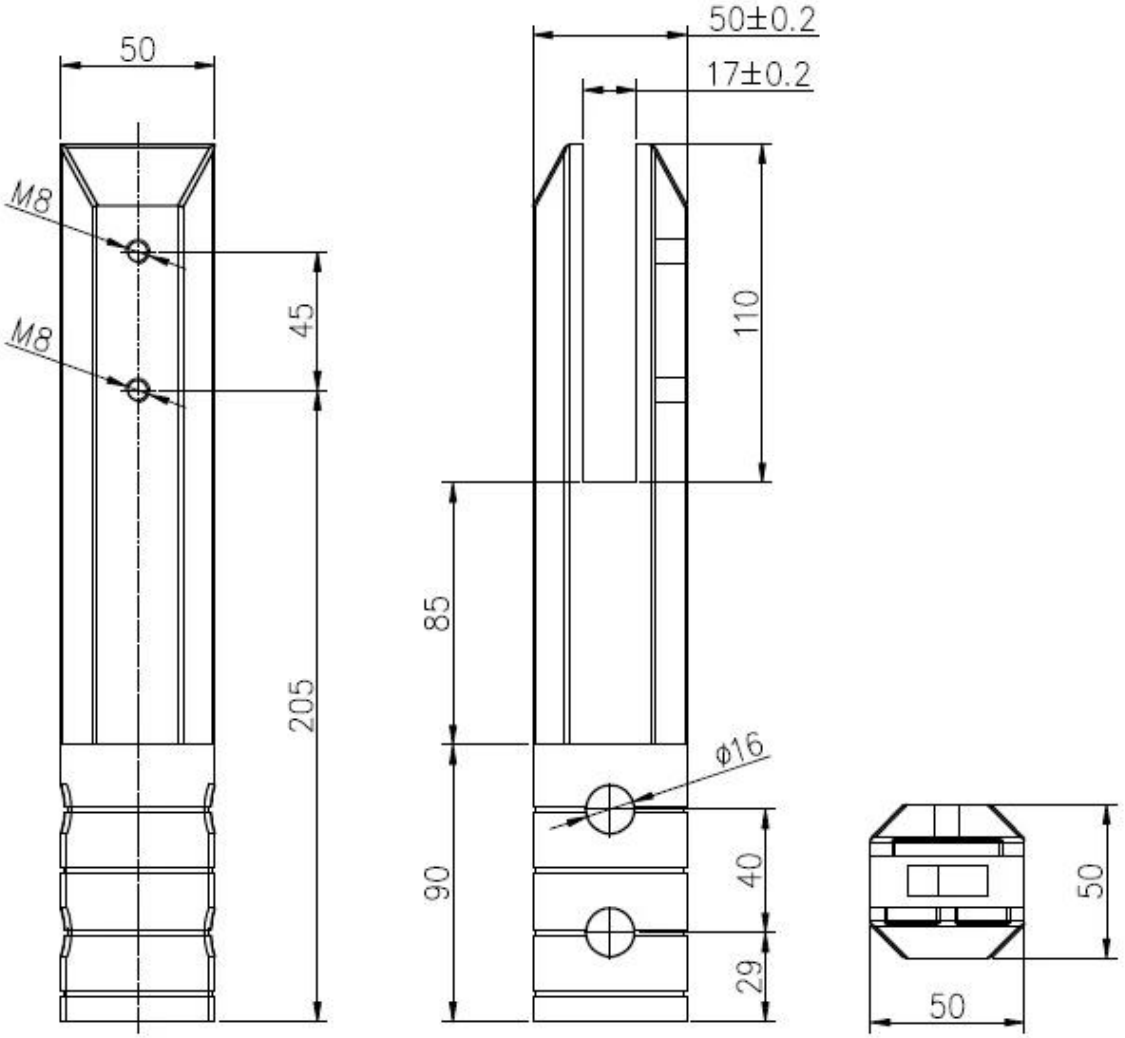
50
M8
M8
45
205
50±0.2
17±0.2
110
85
ϕ16
90
40
29
50
50

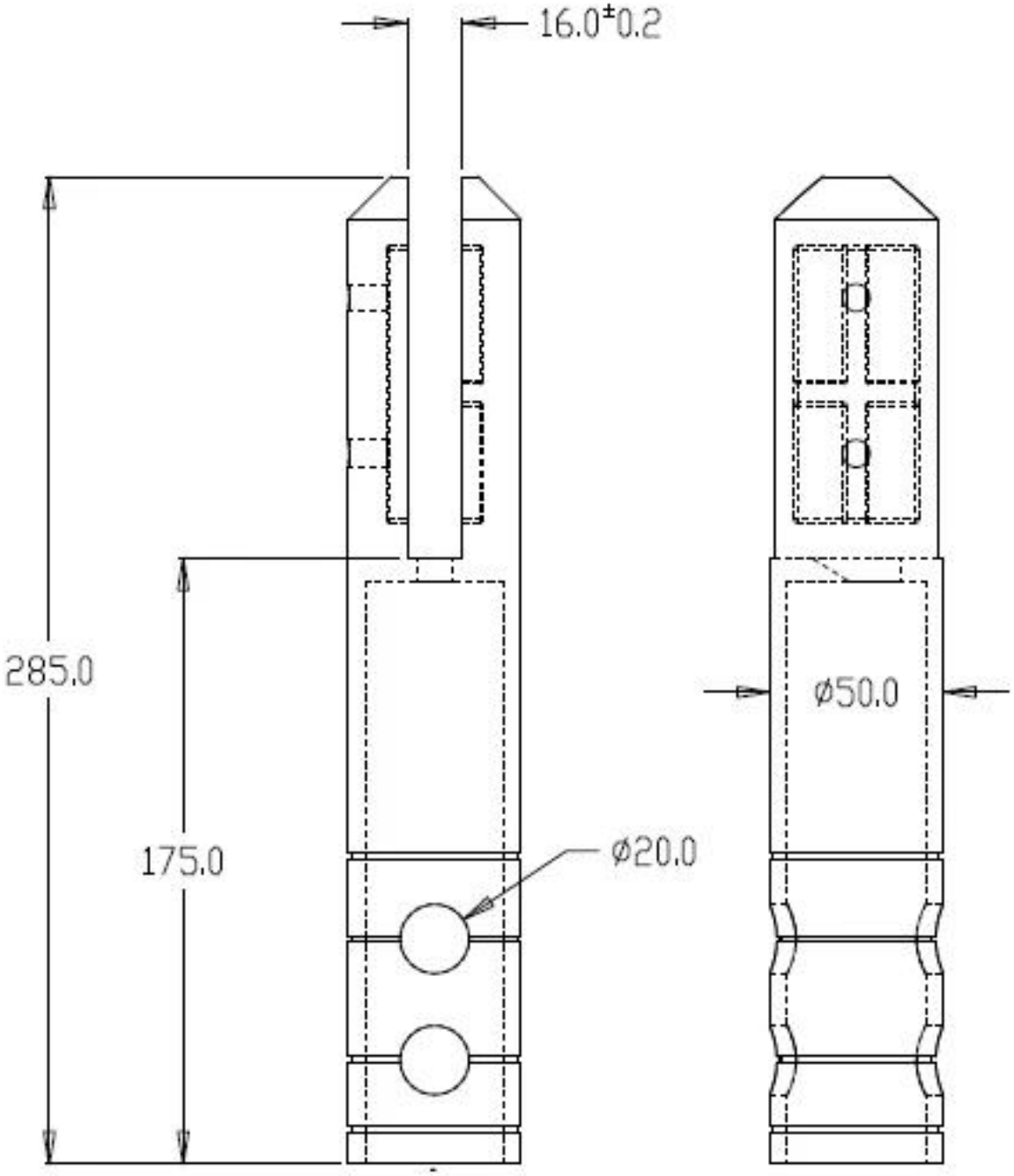
16.0±0.2
285.0
175.0
ø20.0
ø50.0

Pour plus d'informations, s'il vous plaît appelez ou envoyez-moi.

Tel: +86 13266706610
Email: Sales06@launch-china.cn