Shenzhen lancement des offres haute qualité de gros des prix balustrade d'escalier en acier inoxydable brossé de 2 pouces en verre sans cadre , la rampe d'escalier en verre sans cadre est de conception moderne et d'aspect clair. Nos matériels de vitrage en verre pour garde-corps d'escalier sont approuvés par les inspections SGS, nous fournissons également un certificat de fabrication des matériels de contention pour nos clients.

Spécifications pour rampe d'escalier en verre sans cadre

Article	rampe d'escalier en verre sans cadre
Dimensions de l'entretoise en verre sans cadre	Bouchon 50 * 12mm, corps 50 * 30mm
Taille du boulon	Le support concret M12 * 120, ou le support en bois M12 * 72, la longueur de boulon peuvent également être adaptés aux besoins du client
Complices	joints en caoutchouc + rondelle en nylon
Taille du trou de verre	16mm
Matériel	Acier inoxydable 304/316
terminer	brossé ou poli
MOQ	10-50 pcs
Délai de mise en œuvre	1-3 semaines, selon la quantité
Options de paiement	T / T; Pay Pal

Entretoise en verre sans cadre pour montage en béton SF-50 -

satiné

finition miroir

Dessin -

Standoff with concrete bolt, # SF-50

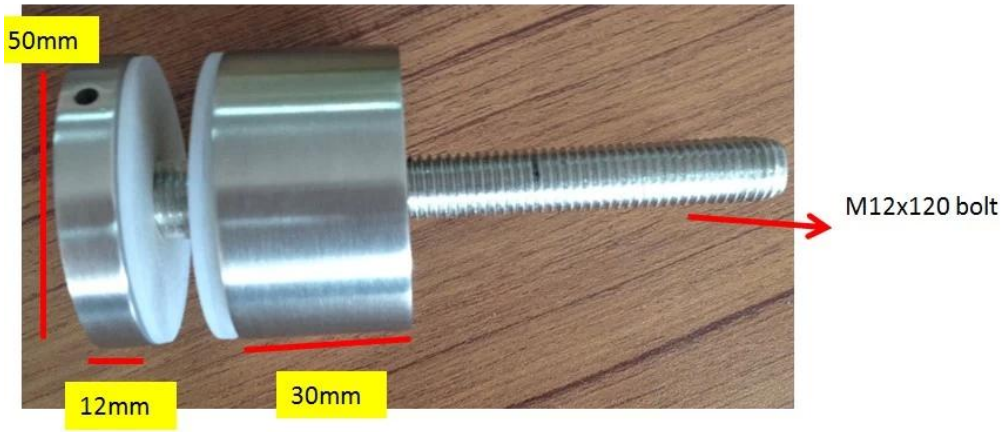

Standoff with wood screw , # SF-50A

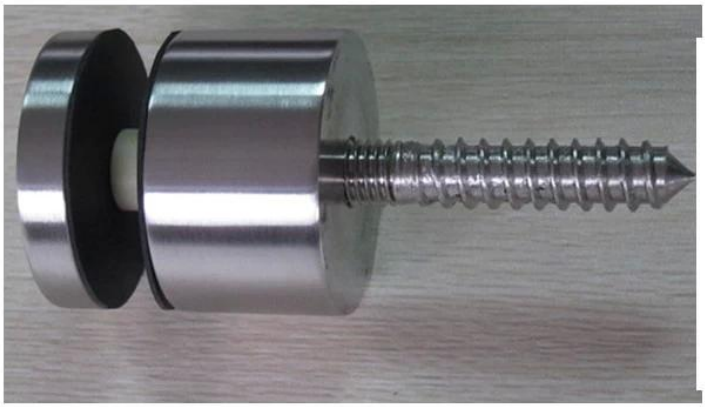

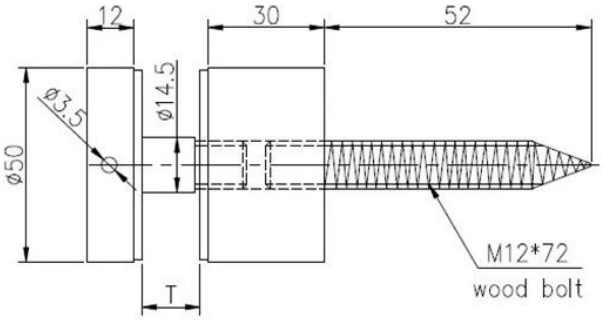

rampe d'escalier en verre sans cadre pour montage sur bois -

Photos de production de masse de verre impasse -

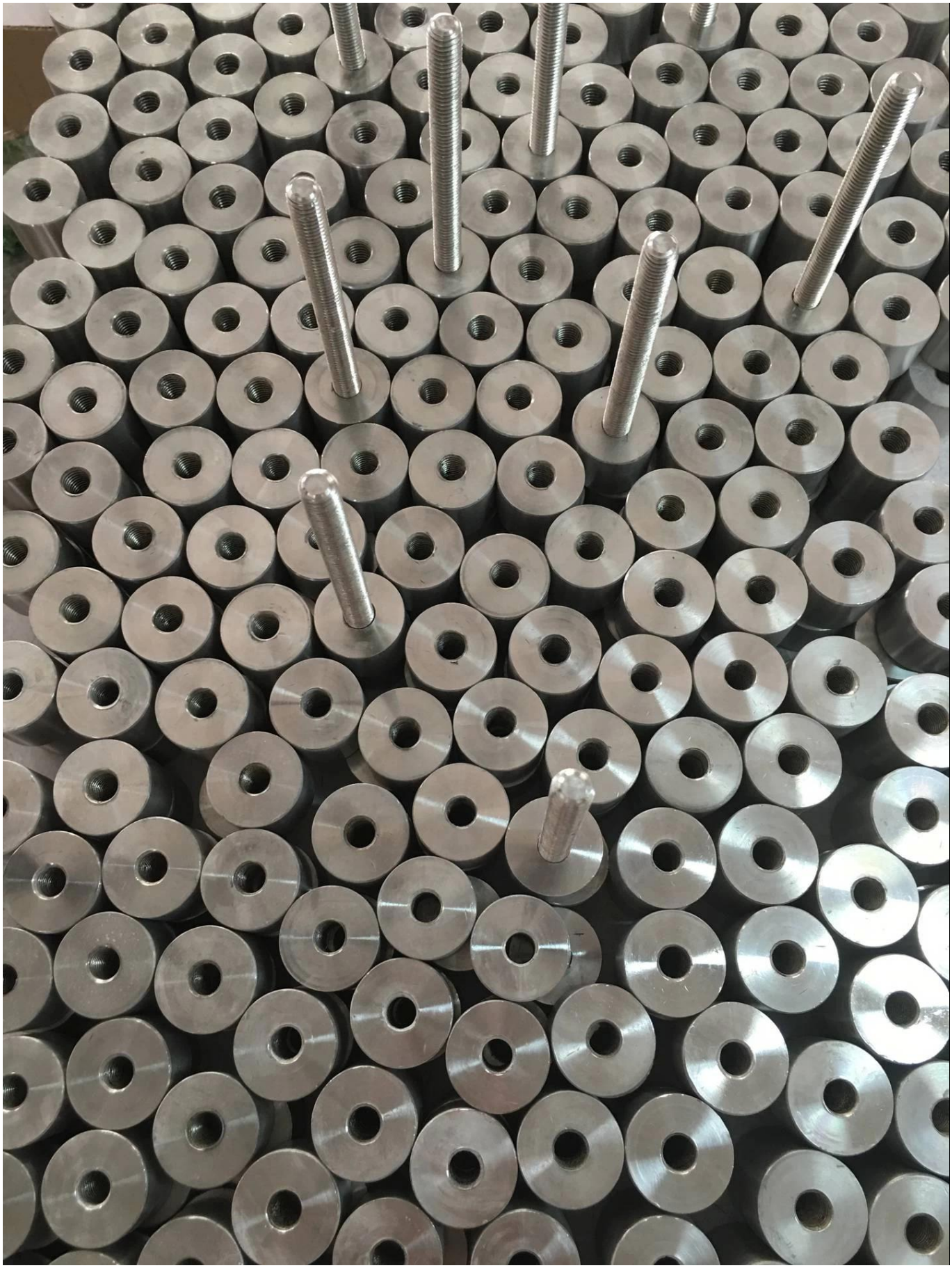

Photos d'emballage de la rampe d'escalier en verre sans cadre -

13
2013/12/03

Nous avons également d’autres tailles d’écarteurs de verre disponibles, veuillez cliquer ici. modèles en verre à distance pour obtenir plus d'informations.

Photos de projet de balustrades d'escalier en verre sans cadre -

KEBIL科比奥®