prix d'usine en acier inoxydable bras de fer en verre double

SF-50T

matériel: inox stanguille 314/316
finition: satin ou poli miroir
Taille: 50 * bouchon de 10mm, 50 * bouchon 30mm, joint en caoutchouc de silicium inclus
montage taille de la plaque: 200 * 100 * 10mm

dessin

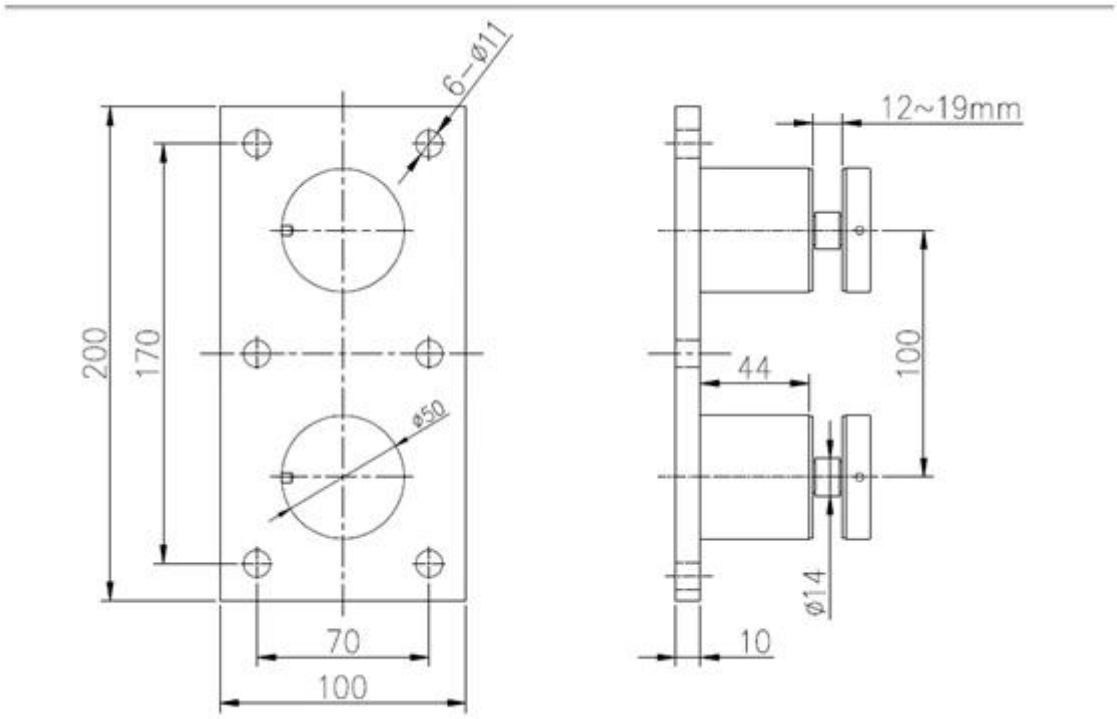

Proprojet show

KEBIL科比奥®
SHENZHEN LAUNCH CO. LTD.

SF-50 T

www.launch-china.com

Si vous avez un intérêt dans nos produits, s'il vous plaît aller à notre homepage ou contactez-moi pour plus de détails.
Adresse e-mail: sales03@launch-china.cn