Décoration vue dégagée escalier intérieur verre sans cadre impasse balustrade

boulon d'écartement en acier inoxydable

- l'acier inoxydable 316
- finition brossée, facile à entretenir
- 50 mm de diamètre, monter 50 * bouchon de 12mm, 50 * 30mm corps, M12 * 120 boulon béton

dimensions pour boulon d'écartement

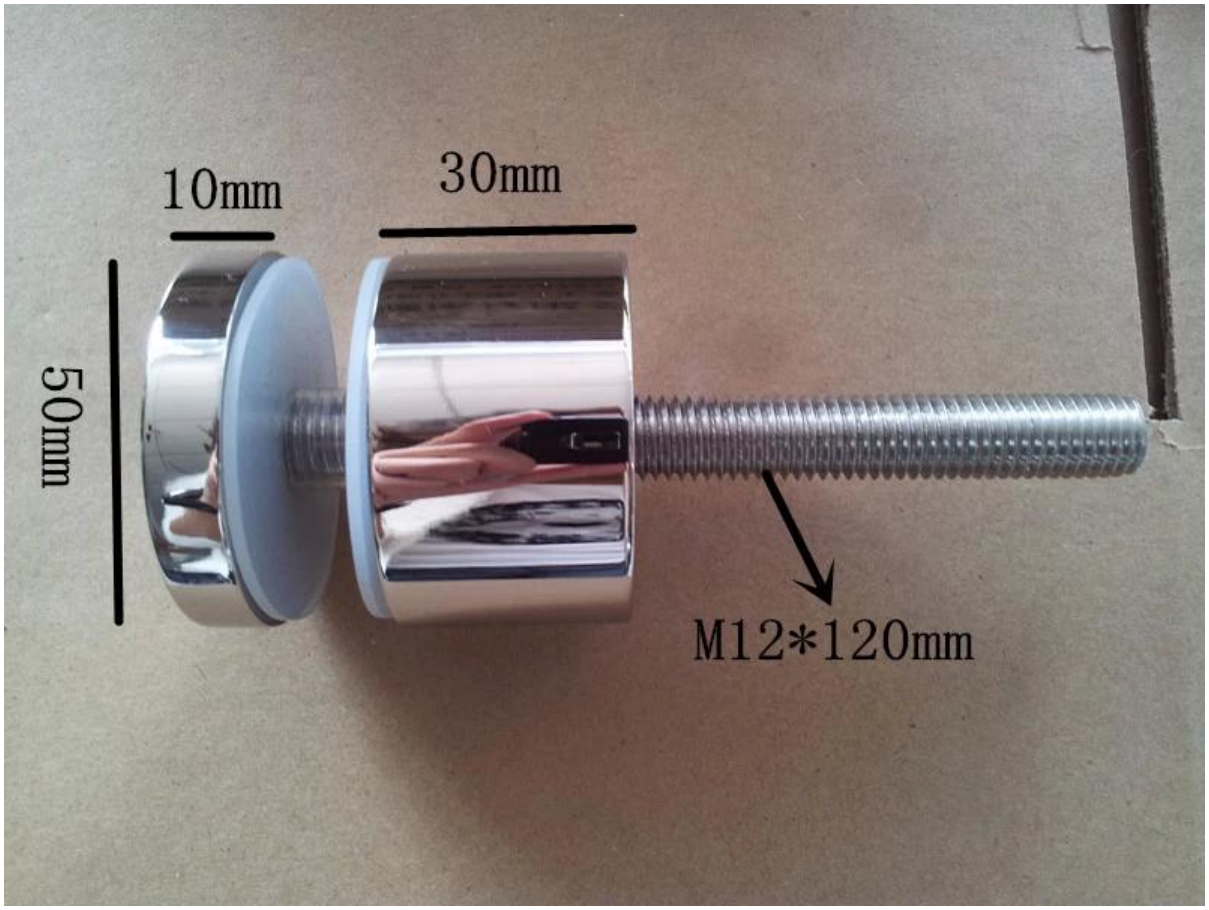

nous avons aussi sboulon tandoff bois monter la vis

timber decking standoff TSF-50

dimensions pour boulon d'écartement de vis à bois

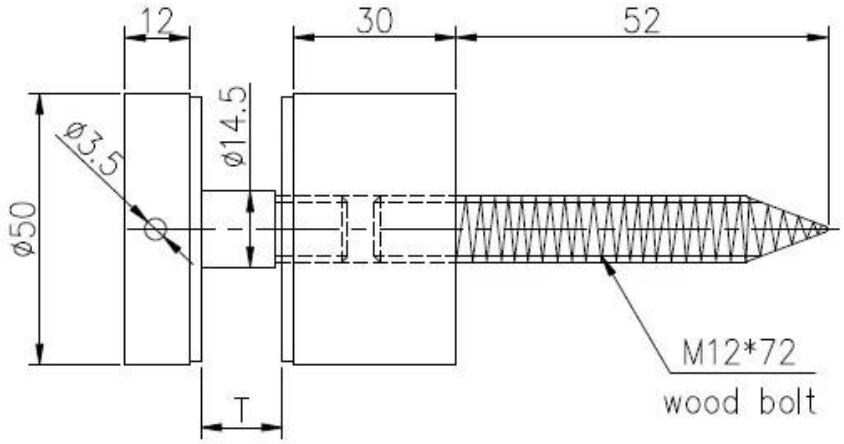

			深圳市朗驰商贸有限公司 SHENZHEN LAUNCH CO.,LTD.				Surface treatmont		Propot
			Design	Jacky	Drawing NO:SF-60		Material		1:1
			Check				No note of entity size tolerance		
			Craft		Name:Standoff		Linear tolerance	X.	±0.1
Quantity	Total	Page	Audit			Revision		X.X	±0.1
								X.XX	±0.1
			Approve			V001	Angle tolerance	X.	±1°
								X.X	±0.5°

verre trempé transparent 10-12mm

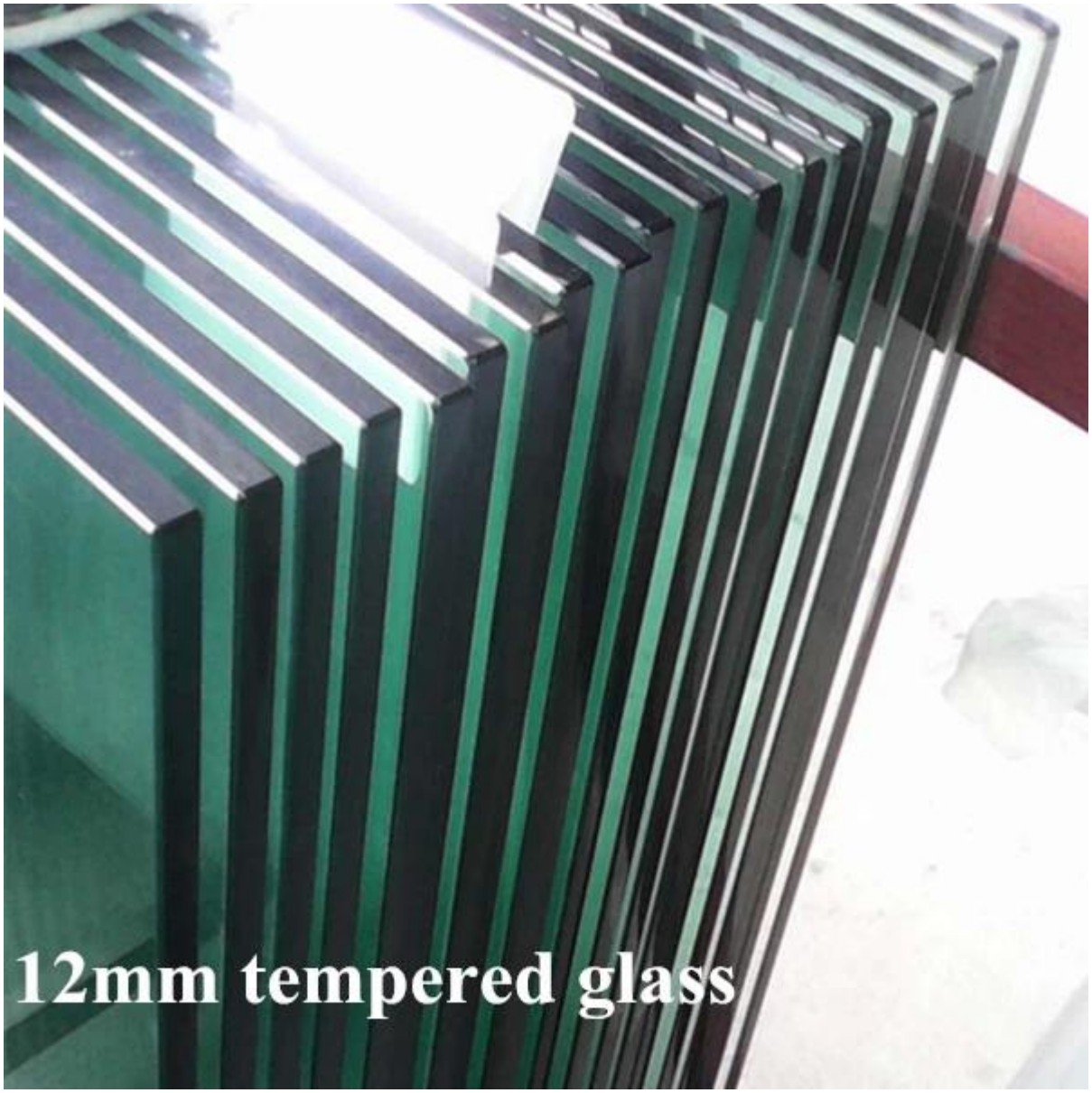

escalier intérieur verre sans cadre entretoise garde-corps

Ne hésitez pas à envoyez-nous enquête pour obtenir un devis!

Celia
Shenzhen Lancement Co., Ltd
Nouveau Ajouter: B5-003, 5 / F-Block 3, Bâtiment Yilida, No. 1092 Nanshan Road, Nanshan District, Shenzhen, en Chine, code postal 518054
Ph: 86-755-86037559 Fax: 86-755-86372611 (Jour: 9: 00 --- 18:00)
Foule.: +8613590273543
www.launch-china.com www.chinabalustrade.com
https://www.pinterest.com/celiajoy88/