Semi-sans cadre verre de sécurité trempé soutenu par lourds ronde de montant en aluminium et des poteaux carrés. Les messages peuvent être enduit de poudre de différentes couleurs pour répondre à vos besoins.

Direction:

Une façon de poteau d'extrémité;

Deux voies 90 diplôme;

Deux voies 180 de poste de degré;

Deux voies 135 de poste de degré;

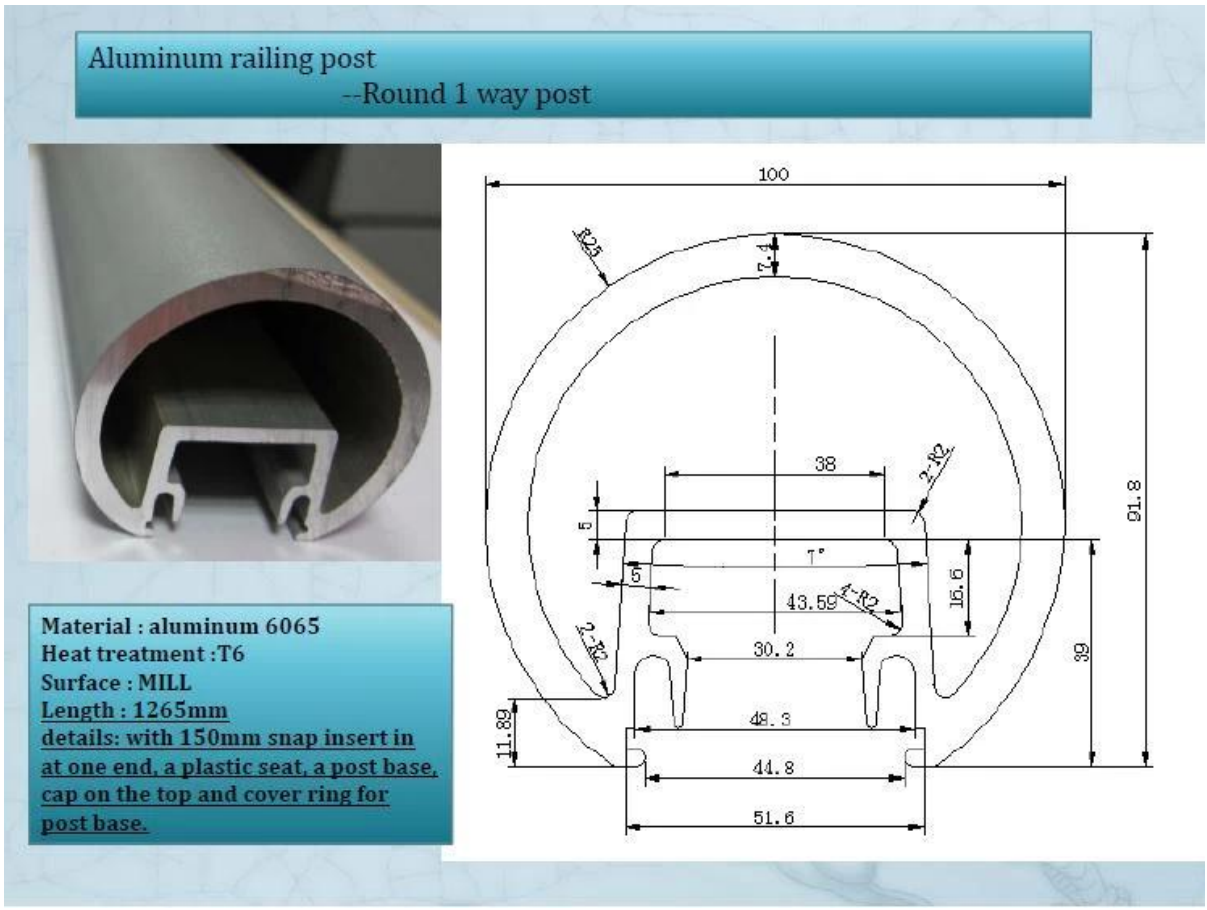

Aluminum railing post
--Round 2 way post

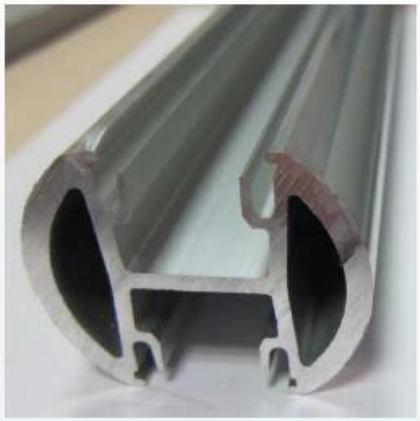

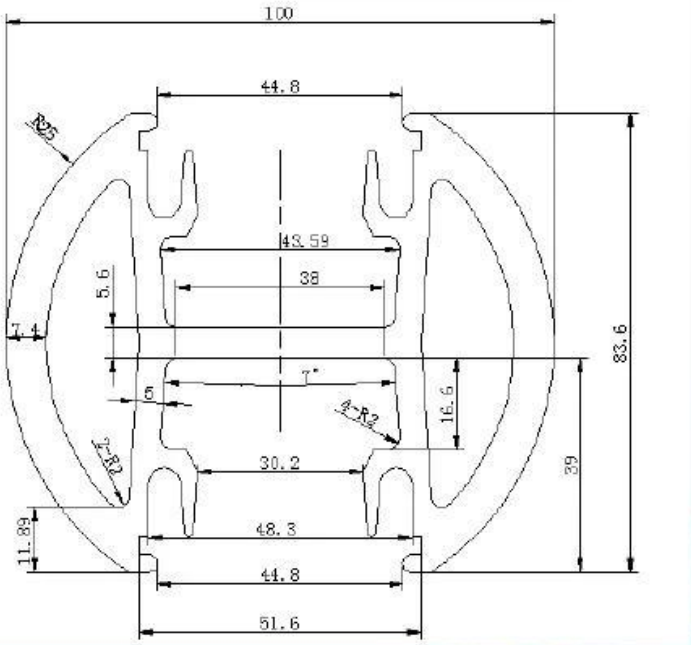

Material : aluminum 6065
Heat treatment :T6
Surface : MILL
Length : 1265mm
details: with 150mm snap insert in at one end, a plastic seat, a post base, cap on the top and cover ring for post base.

Aluminum railing post
--Round 135 degree post

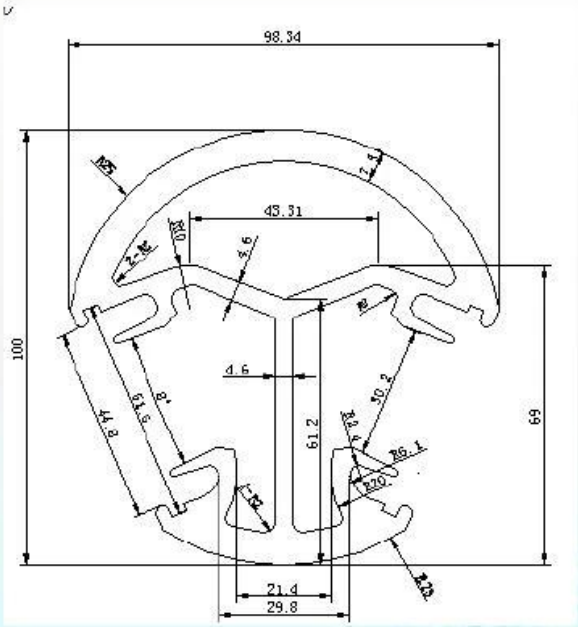

Material : aluminum 6065
Heat treatment :T6
Surface : MILL
Length : 1265mm
details: with 150mm snap insert in at one end, a plastic seat, a post base, cap on the top and cover ring for post base.

carré aluminium poste