robinets piscine d'escrime en acier inoxydable

sans cadre clôtures de sécurité de la piscine et d'un système de garde-corps à protéger les enfants et les animaux de pénétrer dans un espace clos.

Temepred rampe en verre fait toutes les activités autour de la piscine visible. Nous utilisons le verre de sécurité trempé, qui est dur et résistant aux chocs. Vitrail au trempé est beaucoup plus forte, durable et résistant à la chaleur que le verre ordinaire.

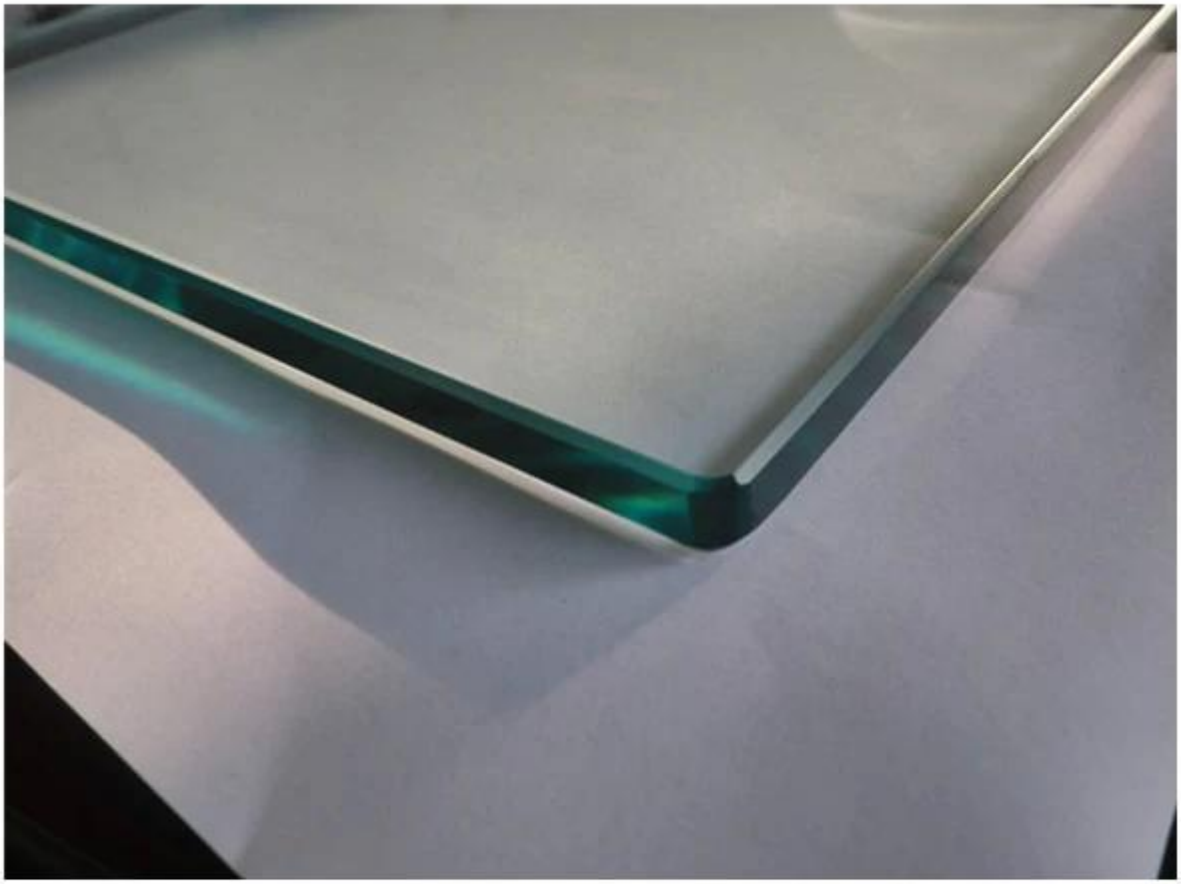

En outre, la porte en verre a charnières à fermeture automatique et verrous pour assurer la grille & nbsp; ne peut accidentellement être laissée ouverte.

S'il vous plaît cliquez ci-dessous lien pour en savoir plus sur loquet de verre
porcelaine verre en acier inoxydable verrou pour les clôtures de piscine

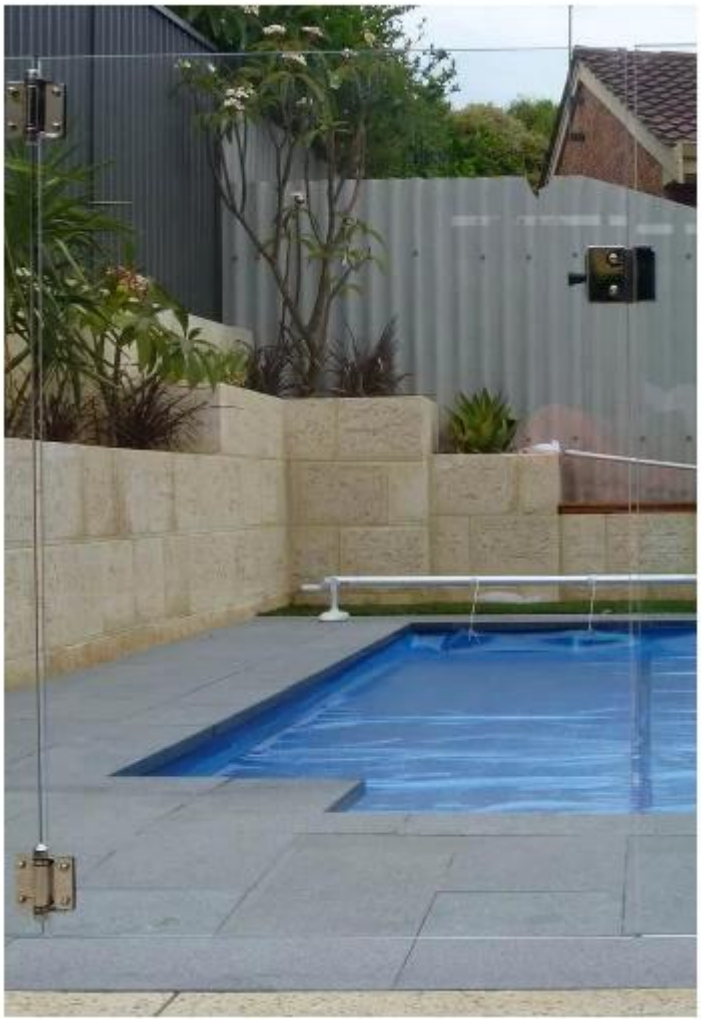

Des informations détaillées sur verre robinets d'escrime

product name	glass pool fence spigot
type1	base plate spigot
type2	core drill spigot
material	SS316 grade/duplex2205
finish	brushed and mirror
glass thickness	10-13.52mm
application	balcony and pool fence
techonology	casting
net weight	about 2kg
spigot height	168-286mm
related fitting	cover,expansion bolt,screw,silicon rubber
other pool fencing hardware	glass hinge and latch

dessin de ronde robinet de verre

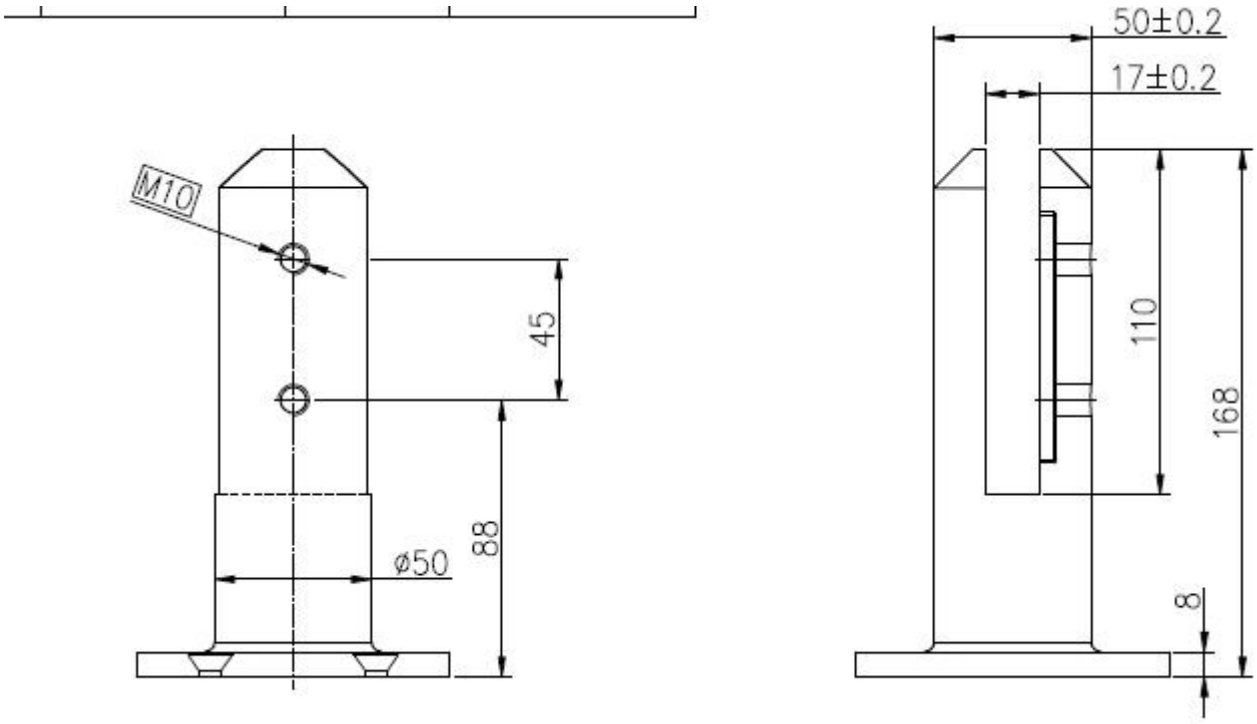

produit show:

plaque de base ronde robinet de verre

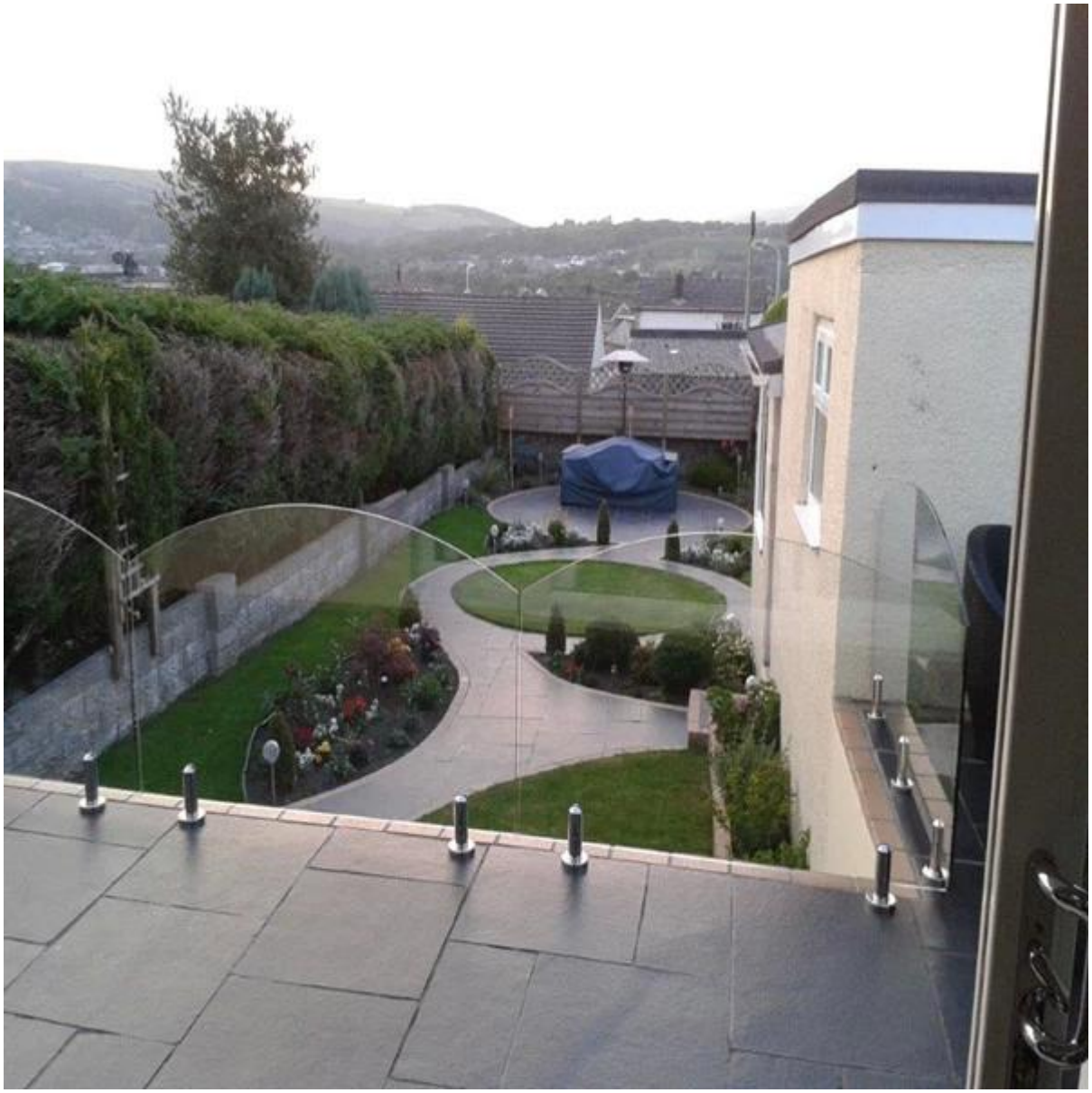

D'autres types de robinets de verre
s'il vous plaît cliquez sur lien ci-dessous pour plus de détails au sujet de la place robinet de verre
Chine acier inoxydable 316 du tourillon plaque de verre pour les clôtures de piscine

RBM

noyau de type de forage robinet de verre

SCM

verre à charnière de verre

G-G2

Charnière de verre à paroi

G-W2

verre de poste charnière rond

G-P2

nous nous spécialisons dans piscine robinet de verre d'escrime, porte charnière, verrou de verre, garde-corps en verre, câble balustrade , Bienvenue à me contacter pour plus de détails.