inoxydable bride de base du support de montage latéral en acier pour garde-corps en verre

matériau: acier inoxydable 304/316
finition: satiné ou poli miroir
pour tuêtre taille: diamètre 43mm ou 50.8mm

Modèle No.: BS913

Picutres de produit:

Dessin du produit:

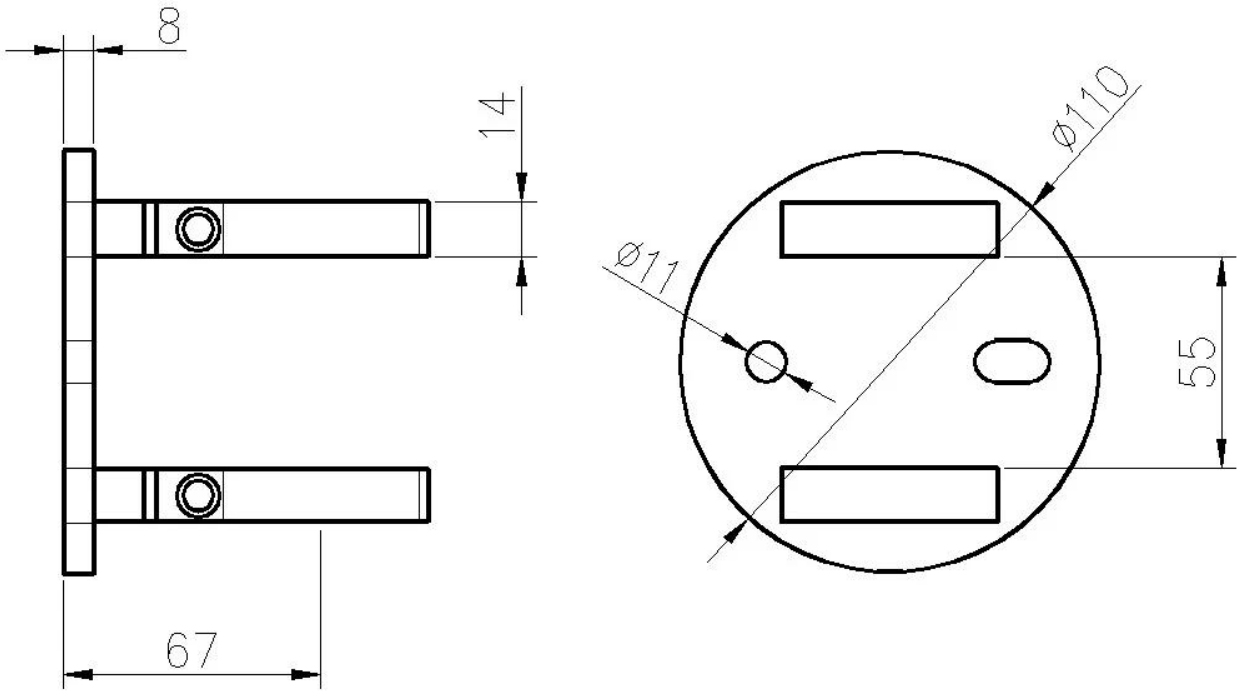

Photos du projet de produit:

Besoin d'un devis ou toute question, merci de me contacter au: -

Contactla personne:Wendy

Email: sales04@launch-china.cn.

Mobile / Whatsapp / Wechat: +86159 8933 9827