Inoxydable acier câble balustrade Matériel swageless type câble raccord pour escalier câble garde-corps .

Caractéristiques du matériel de garde-corps de câble

1. Modèle # T803
2. Raccord de câble de type SWAGELESS, pas besoin de sertisseuses hydrauliques
3. pour câbles 4mm 5mm 6mm
4. 1 set T803 = 2 pièces, 1 pc avec fil normal, l'autre pc avec fil inversé
5. MOQ 10 paires
6. Acier inoxydable 316
7. finition satinée ou miroir

Photos de matériel de garde-corps de câble -

Dessin du matériel de rampe de câble T803

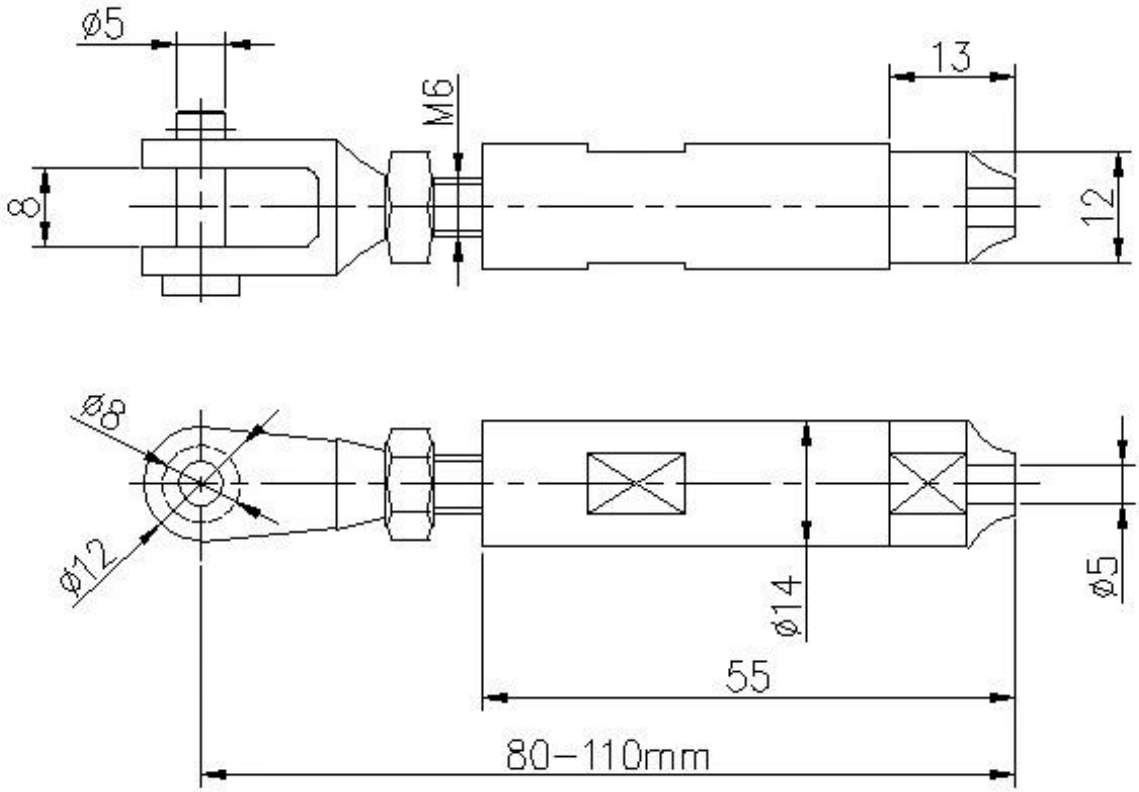

Emballage de matériels de garde-corps

Packing

Projet spectacle
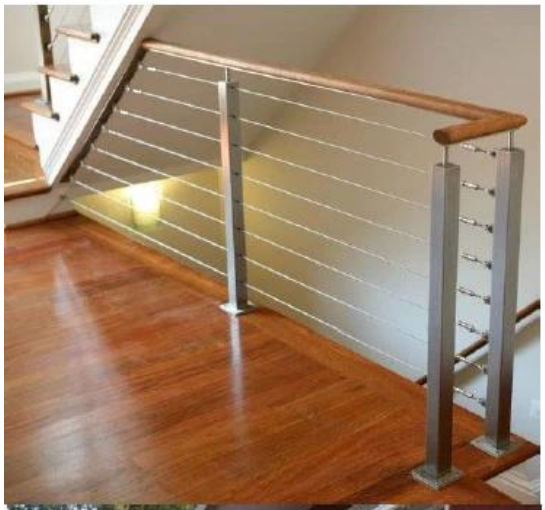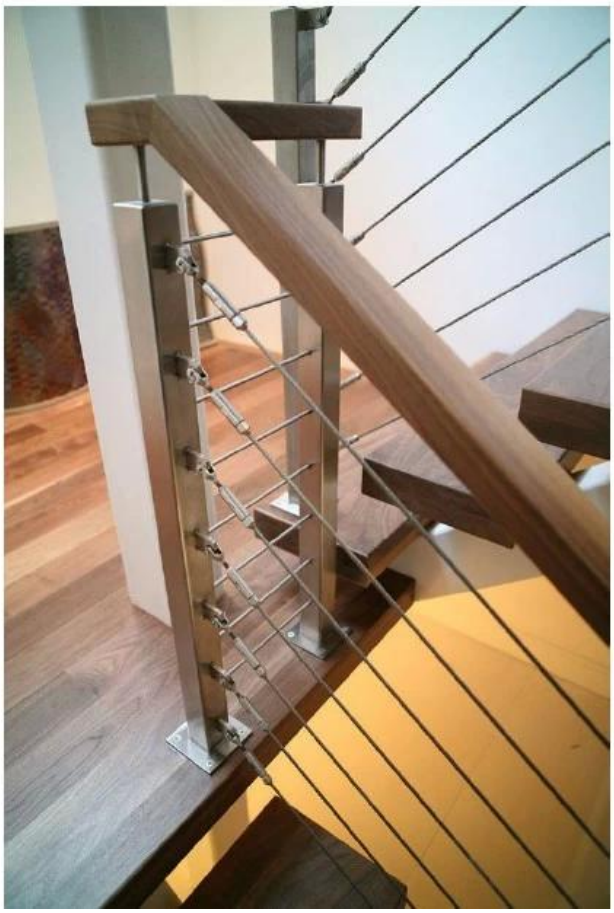
Project Photos