316 Ρυθμιζόμενη από ανοξείδωτο χάλυβα γυάλινη ράγα στήριξης με διαχωριστικό για μπαλκόνι / σκάλες

Η ανάρτηση μπορεί να τοποθετηθεί σε δάπεδο από ξύλο και σκυρόδεμα.

Θέσεις εφαρμογής: υπαίθριο γυάλινο κιγκλίδωμα και εσωτερικό σύστημα κιγκλιδωμάτων

Τομείς εφαρμογών:
μπαλκονόπορτες από μπαλκόνι
Σχεδιασμός κιγκλιδώματος γυάλινης σκάλας
Σχεδιασμός κιγκλιδωμάτων γυψοσανίδας
Dia 50mm Γυαλί Standoff στο **Σατινέ φινίρισμα**:

Dia 50mm Γυαλί Standoff στο **Οπίσθια φινίρισμα**:

Με σκυρόδεμα & ξύλο βίδα:

Τεχνικό σχέδιο:

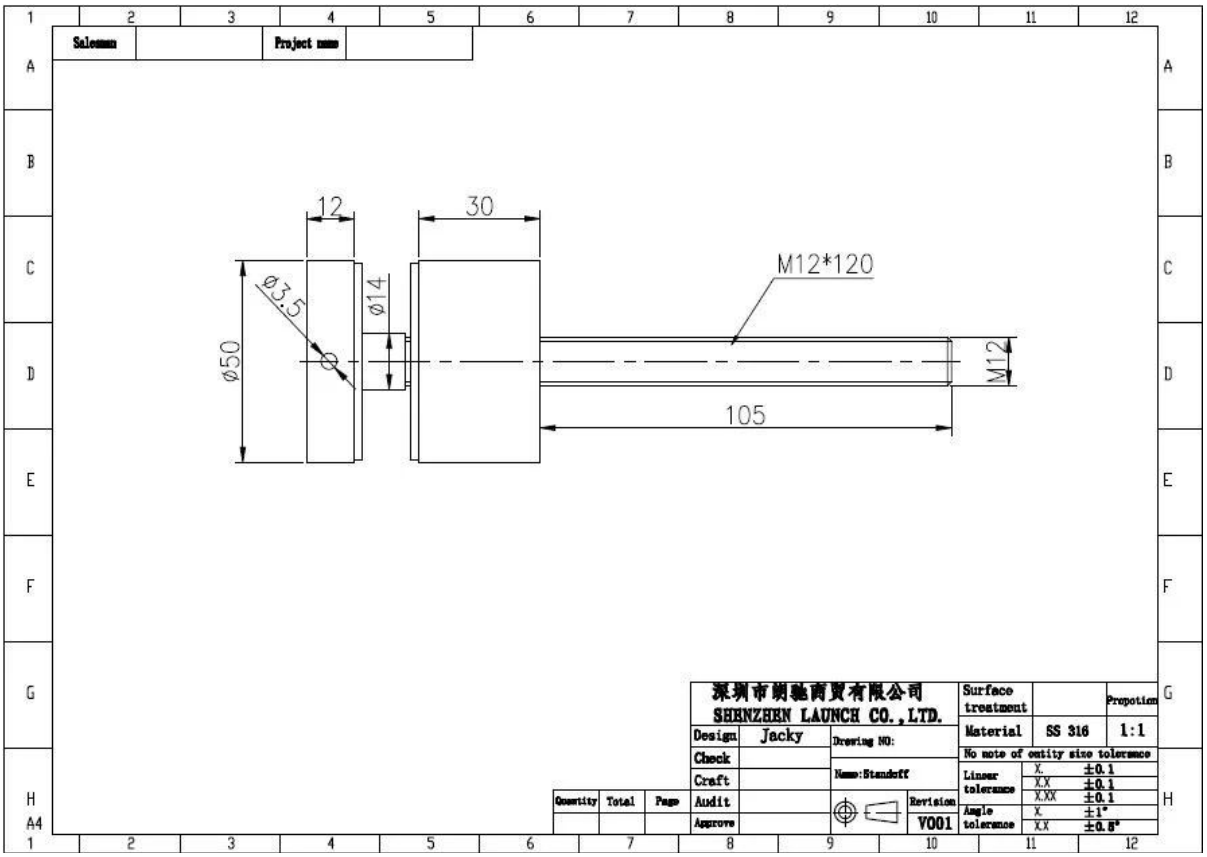

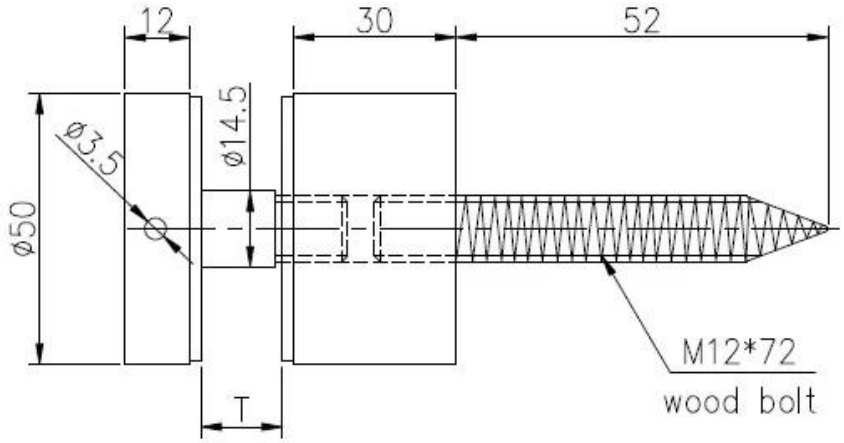

Φωτογραφίες έργου:

εξωτερική και εσωτερική επένδυση από γυαλί, σχεδιασμό κιγκλιδώματος από γυψοσανίδα χωρίς πλαίσιο, ανοξείδωτο ατσάλι, αγκύλη standoff, γυαλί standoff γυαλιού

Από ανοξείδωτο χάλυβα standoff για κιγκλιδώματα γυαλιού χωρίς πλαίσιο

ανοξείδωτο χάλυβα standoff, βραχίονας για γυάλινες πλάκες, σχεδιασμό κιγκλιδώματος

Επικοινωνήστε μαζί μας τώρα για περισσότερες πληροφορίες!
Email: sales03@launch-china.cn
Mob: +8615907334556