Shenzhen Launch κατασκευάζει υψηλής ποιότητας 304/316 ανοξείδωτο χάλυβα 50 χιλιοστά τοίχο τοποθέτηση γυαλί standoff βραχίονα για frameless μπαλκονόπορτες γυαλί μπαλκόνι.

Χαρακτηριστικά του γυάλινη βάση στήριξης-

1. Αρ. Μοντέλου SF-50
2. Υλικό από ανοξείδωτο χάλυβα 304 ή 316
3. Διάμετρος 50mm
4. τοποθέτηση σε τοίχο με βίδα M12 * 120
5. 50 * 12 χιλιοστά καπάκι, 50 * 30 χιλιοστά σώμα
6. MO 20 PCS

Φωτογραφίες του βραχίονα standoff γυαλί -

KEBIL科比奥®

Σχεδίαση βραχίονα στήριξης από γυαλί -

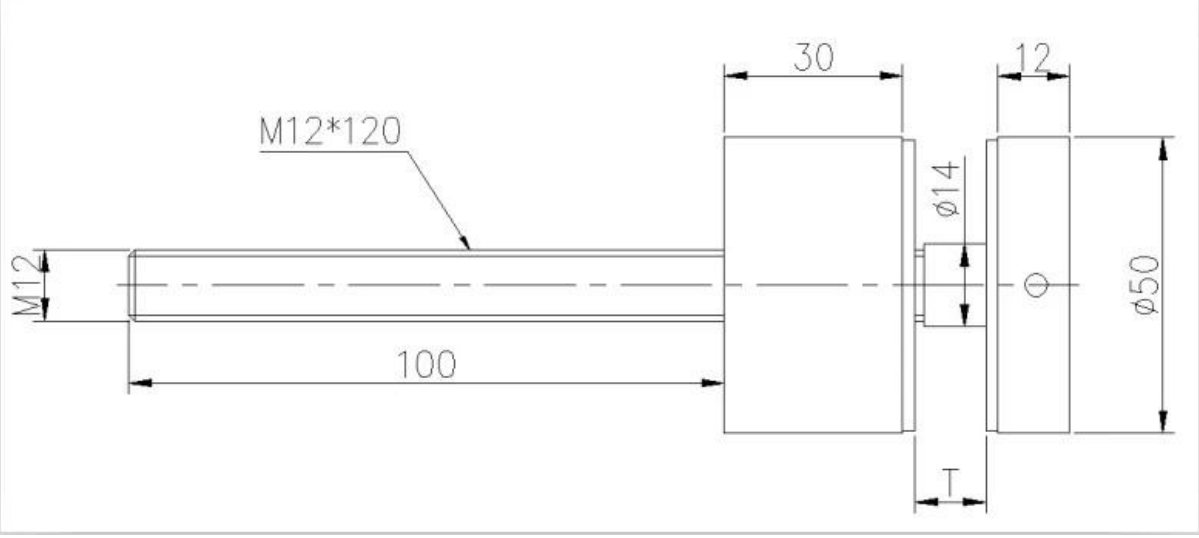

Γυάλινο βραχίονα στήριξης για μπαλκονόπορτες από γυαλί -