Αλουμίνιο U κανάλι για εξοπλισμό γυαλιού για σκάλες, μπαλκόνι, βεράντα, κατάστρωμα κλπ.

ΠροϊόνΠροδιαγραφές:

Ονομασία προϊόντος	Αλουμίνιο U κανάλι για εξοπλισμό γυαλιού	
Μοντέλο	Alu-1262	
Συνολικό ύψος	950/1050 / 1150mm ή Προσαρμοσμένη	
Υλικά	Παπούτσι βάσης	Αλουμίνιο 6063
	Χειρολισθήρας σωλήνα υποδοχής	Ss304
		Ss316
Φινίρισμα	Χειρολισθήρας σωλήνα υποδοχής	1.Mirror # 600 # 800
		2.satin # 180 # 240 # 320 # 320 # 400
		3.Power επικαλυμμένο
		4.Ηλεκτρωμένη
	Κανάλι βάσης	1. Ανοδιωμένο ασημένιο υπαίθριο πρότυπο
		2. Επικαλυμμένο σε σκόνη (μαύρο, λευκό, κ.λπ.) - υπαίθριο πρότυπο
		3. Φινίρισμα αλουμινίου & SS304 / 316 Εξώφυλλο (καθρέφτης, σατέν, έγχρωμη ηλεκτρολέκα)

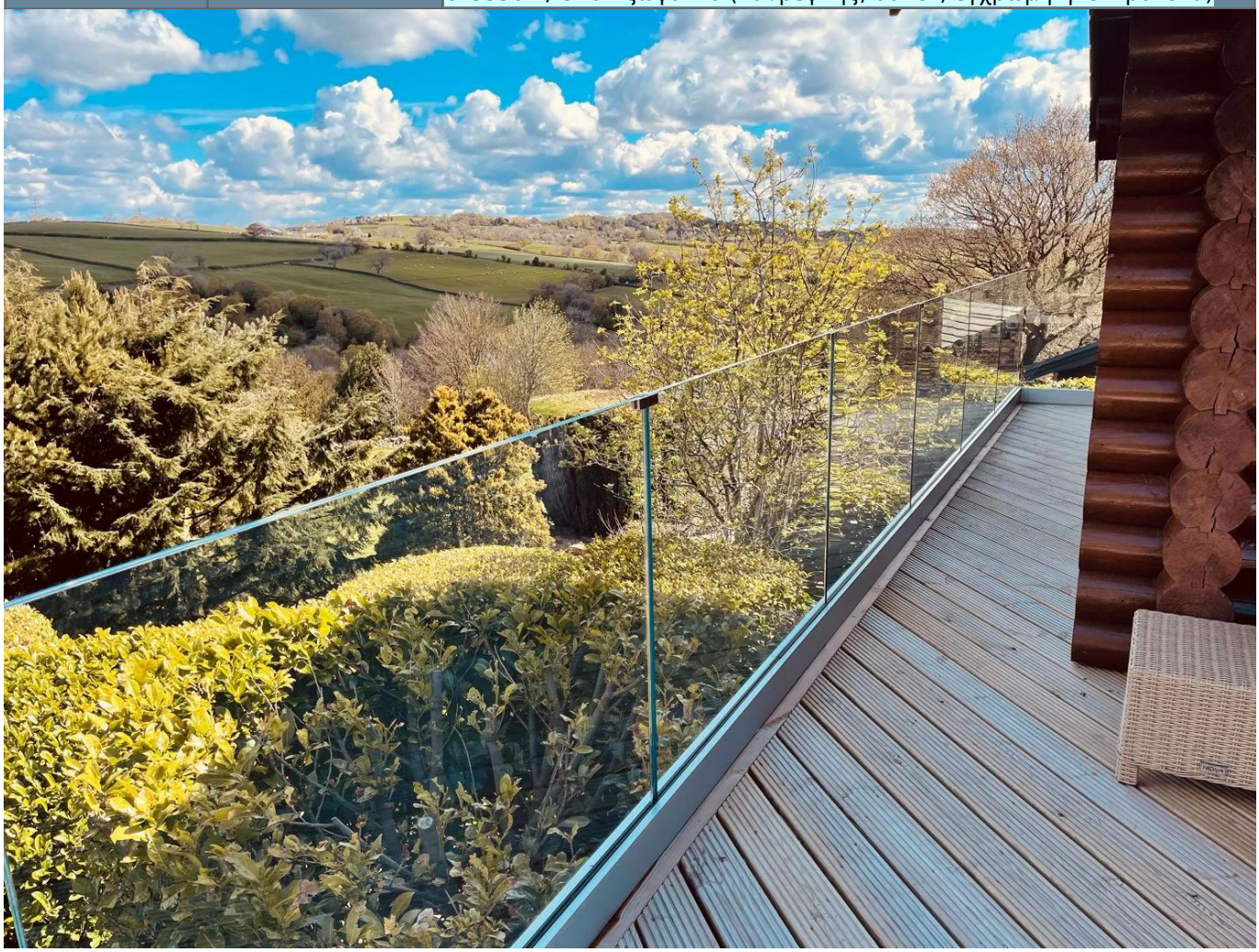

Αλουμίνιο U κανάλι:

Shenzhen Launch Co., Ltd

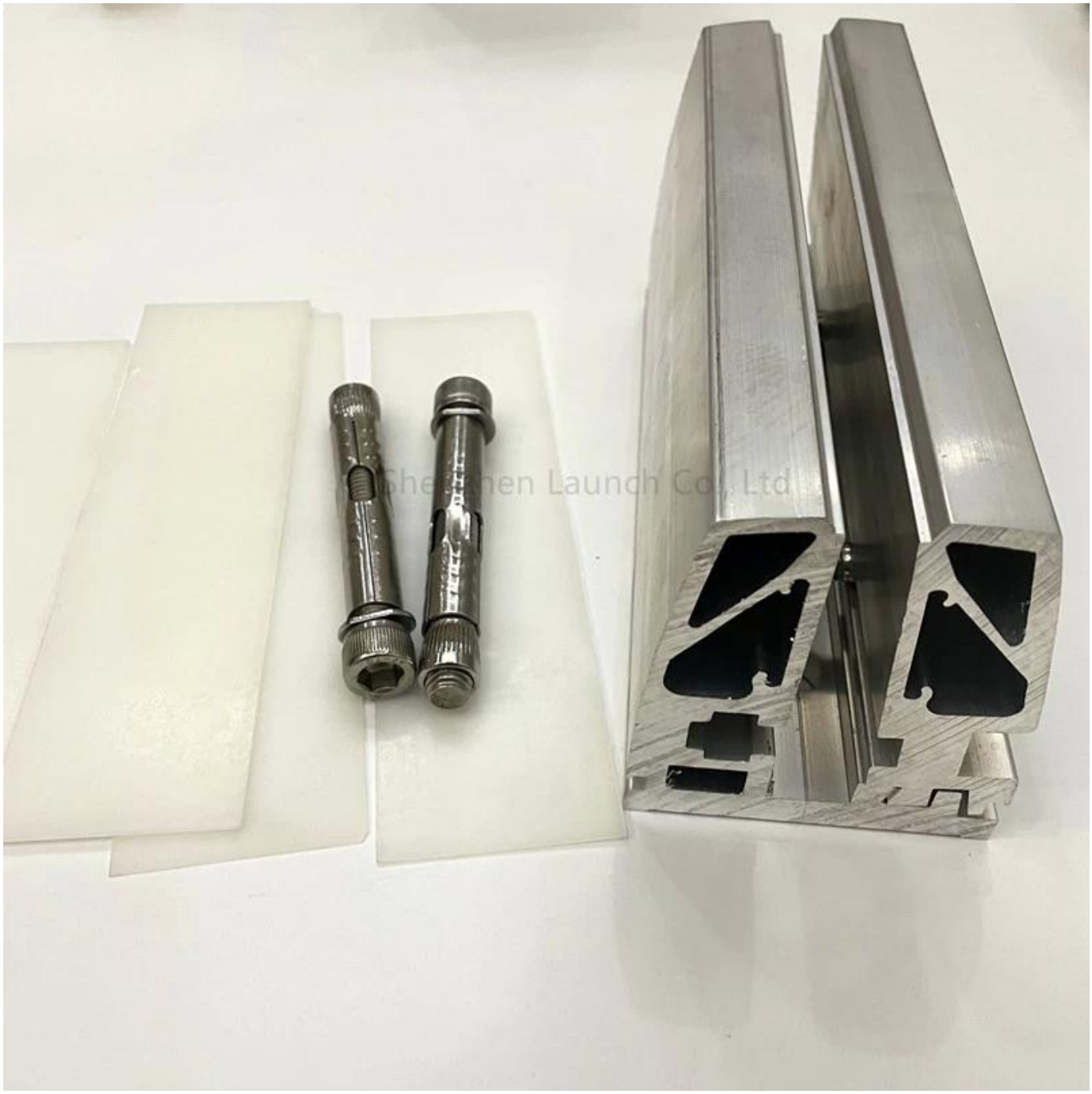

ΜπλουζαΣχιστόλιθοςΣωλήναςΧειρολισθήρας&Αξεσουάρ:

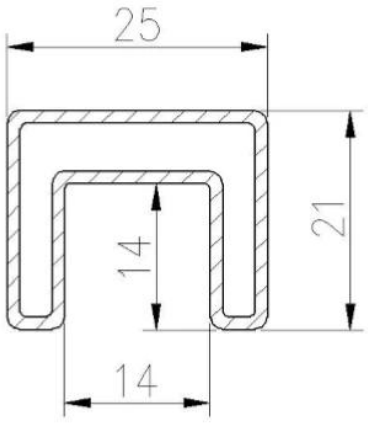

25×21MM, GROOVE 14×14MM

Surface treatment: satin brushed / mirror polished

25*21 tube

Model: SQ2521

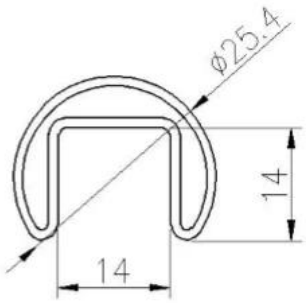

DIAMETER 25.4MM, GROOVE 14×14MM

Surface treatment: satin brushed / mirror polished

Model: RD2525

KEBIL科比奥® SHENZHEN LAUNCH CO.LTD
LAUNCH INTERNATIONAL LIMITED

Dia25.4mm slotted handrail tube
14x14mm groove

180 degree joiner

90 degree joiner

wall-rail joiner

end cap

Καλώς ήλθατε να επικοινωνήσετε μαζί μας εάν απαιτούνται περισσότερες πληροφορίες: