Από ανοξείδωτο χάλυβα πλευρική τριβή τοίχου τοποθετημένη έξυπνο γυάλινο καπέλο

ΠροϊόνΟι προδιαγραφές για την τοποθέτηση πλευρικών τοίχων τριβής τοποθετημένου γυαλιού

Ονομασία προϊόντος	Τοποθέτηση πλευρικού τοίχου τοποθετημένο τοίχο τοποθετημένο Smart γυαλί Spigot
Υλικό	Duplex 2205 από ανοξείδωτο χάλυβα
Επιφάνεια φινίρισμα	Καθρέφτης γυαλισμένο, σατέν βουρτσισμένο, ματ μαύρο
Γυάλινο πάχος	8-13,52mm, γυαλί χωρίς τρύπα
Μεγέθη	Σύμφωνα με το σχέδιο
Εφαρμογή	Μπαλκόνι κιγκλίδωμα, κιγκλίδωμα καταστρώματος κ.λπ.
Moq	10pcs

ΠροϊόνΕμφάνιση για πλευρικό τοίχο τριβής τοποθετημένο τοίχο τοποθετημένο smart γυαλί spigot

Shenzhen launch co., Ltd

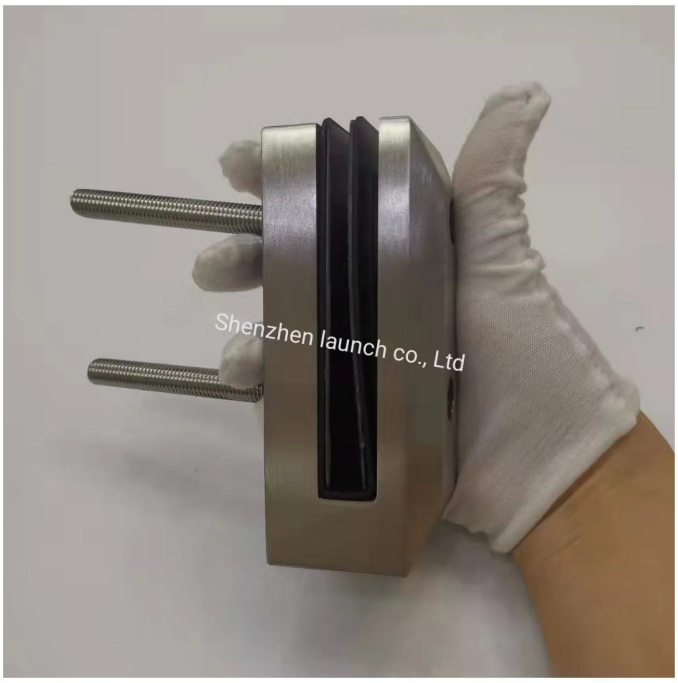
Shenzhen launch co., Ltd

ΤΕΧΝΙΚΟ ΣΧΕΔΙΟ ΓΙΑ ΤΗΝ ΚΑΤΑΠΟΛΕΜΗΣΗ ΤΡΟΦΟΔΟΣΙΑΣ ΤΟΥ ΠΡΟΣΩΠΟΥ ΤΕΛΤΙΟΥ

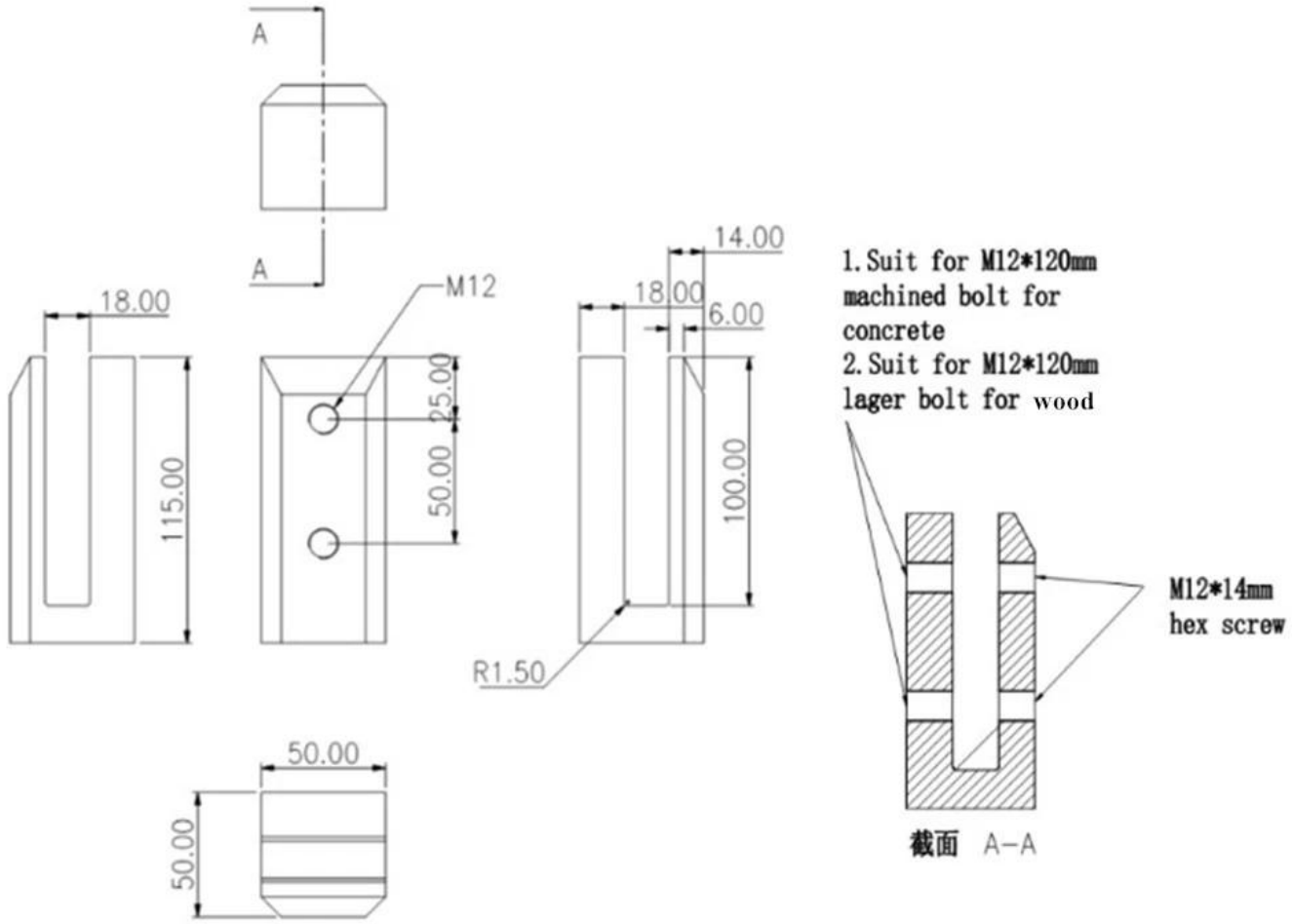

Συσκευασία και μαζική παραγωγή για την τριβή πλευρική τοποθεσία τοίχο τοποθετημένο Smart γυαλί Spigot

Εμφάνιση έργου για την τοποθέτηση πλευρικών τοίχων τριβής τοποθετημένο Smart γυαλί Spigot

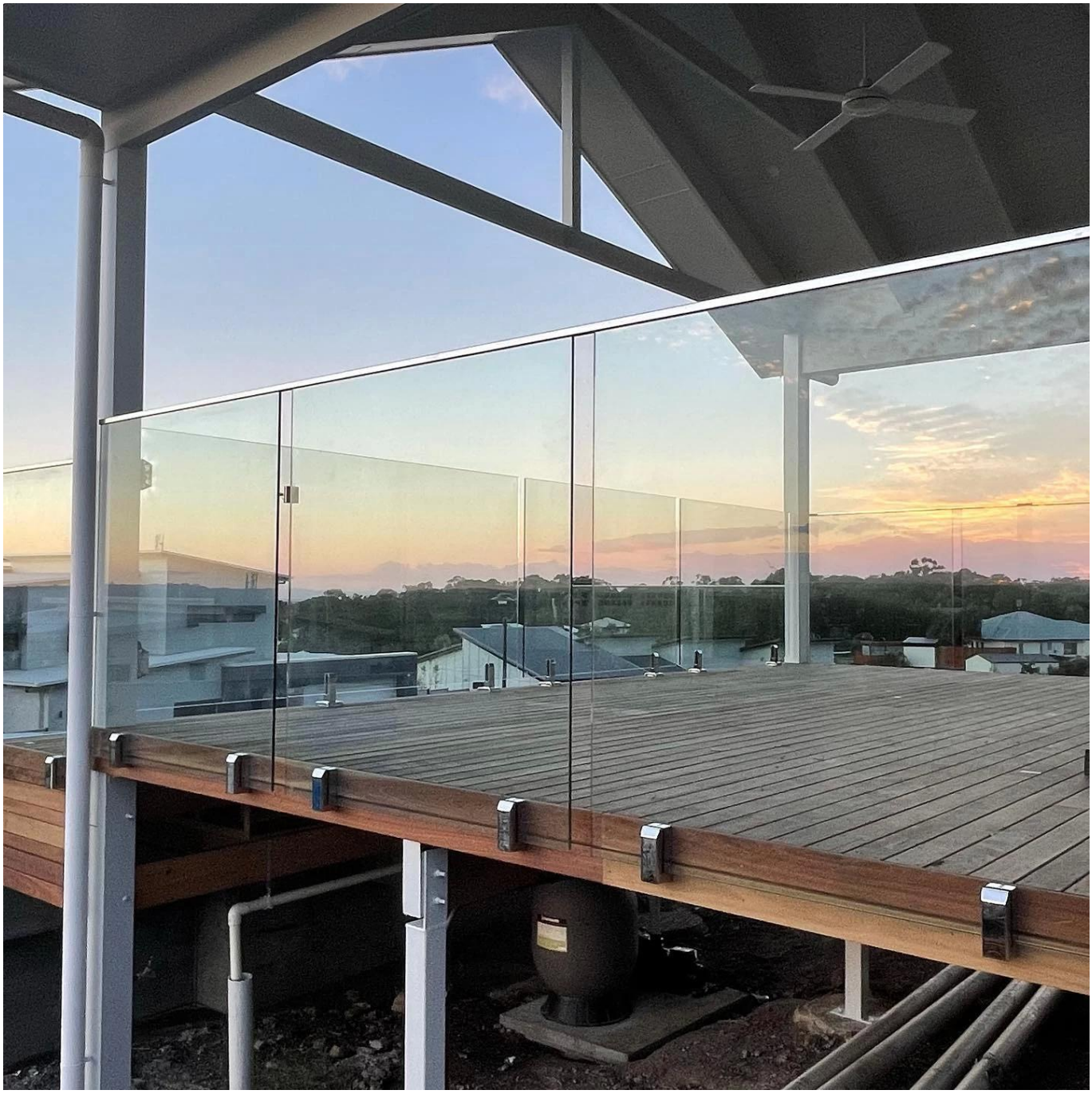

Στοιχεία επικοινωνίας

Εάν ενδιαφέρεστε για αυτό το προϊόν, παρακαλούμε να επικοινωνήσετε μαζί μου.
Wendy: sales04@launch-china.cn
WhatsApp / Τηλέφωνο: +86 159 8933 9827