ShenzhenΕκτόξευσηΤέτατα καλωδίωνείναιέκανετουCnckατεργασίαέξωτουστερεόςανοξείδωτοςατσάλιμητρικό,μεκαλύτεροςποιότητακαιεπίσης πολύΑνεταπρος τηνεγκαθιστώ.

1).ΧαρακτηριστικάτουΚαλώδιοκιγκλίδωμαεντατήρες-

ΜοντέλοΟχι.	T803
Γιακαλώδιοδιάμετρος	4-6mm
Υλικό	304/316ανοξείδωτοςατσάλι
Φινίρισμα	Σατένβουρτσισμένος;καθρέφτης;άμεμπτος
Ισχύουν	ΚαλώδιοκιγκλιδώματαΓιασκαλί,μπαλκόνι,κατάστρωμα

2). ΜοντέλατουΚαλώδιοκιγκλίδωμαεντατήρες-

T803,άγριος τύπος,Για4mm5mm6mm-

Model: T803

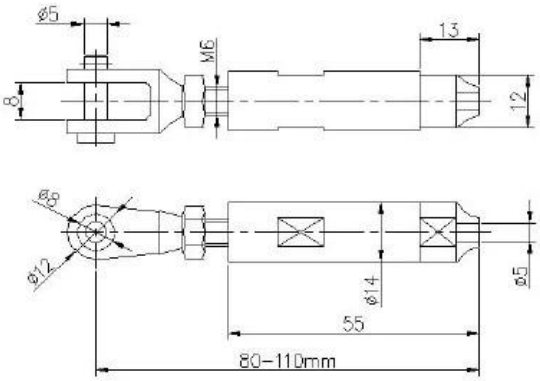

SWAGELESS TYPE CABLE TENSIONER

ΜοντέλοΤ804

Για διάμετρο καλωδίου: 4mm5mm6mm7mm8mmκαι τα λοιπά.

T804είναιμεταλλοπλαστικό καλούπιτύποςεντατήραςοι οποίεςαπαιτείπαρακάτωυδραυλικόςσγουρώνωνεργαλεία-

Μοντέλο αριθ.: T807A
Για Διάμετρος καλωδίου: 3mm

Εγκατάστασηοδηγός-

3).ΦωτογραφίεςτουκαλώδιοΚιγκλιδώματαμεΕύκολη εγκατάσταση τεταρτημορίτης καλωδίων καλωδίου -