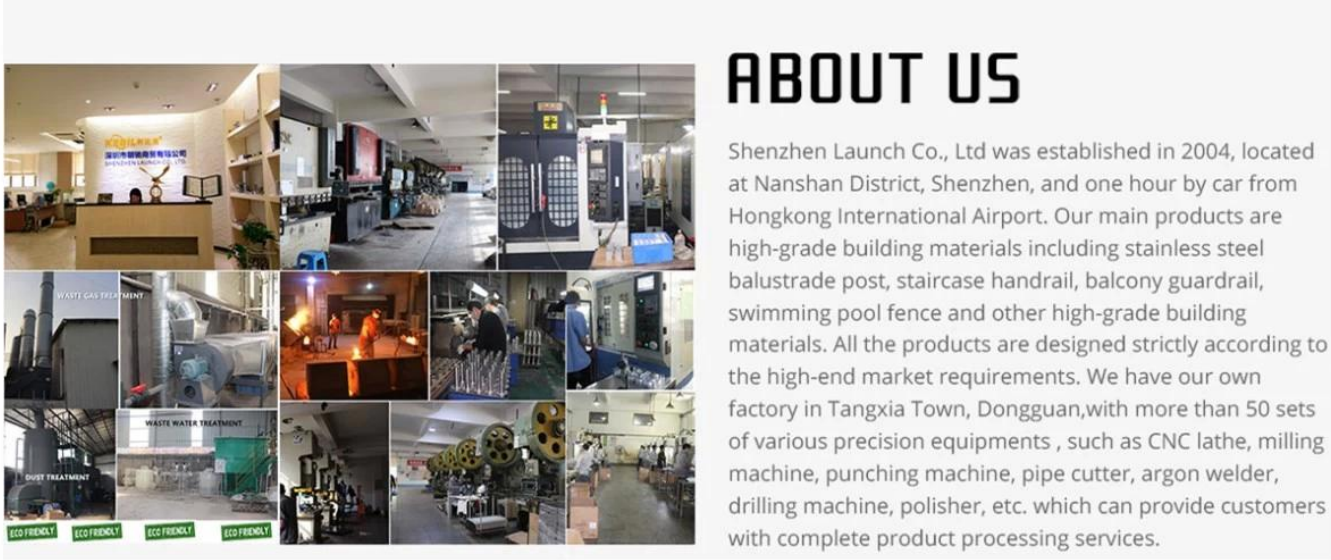

Γυαλί γυάλινο κιγκλίδωμα 90 βαθμού Γκρο πλαν

ΚύριοςΧαρακτηριστικά

- Από ανοξείδωτο χάλυβα υψηλού βαθμού 316
- Φινίρισμα: Σατέν βουρτσισμένο, καθρέφτης γυαλισμένη, μαύρη επίστρωση σκόνης ή μαύρο ηλεκτρολυμένο
- Εργαστείτε με γυάλινα πάνελ πάχους 10-12mm
- Τύπος τριβής, χωρίς τρύπες που χρειάζονται στο γυαλί

KEBIL科比奥®

Τεχνικός Σχέδιο

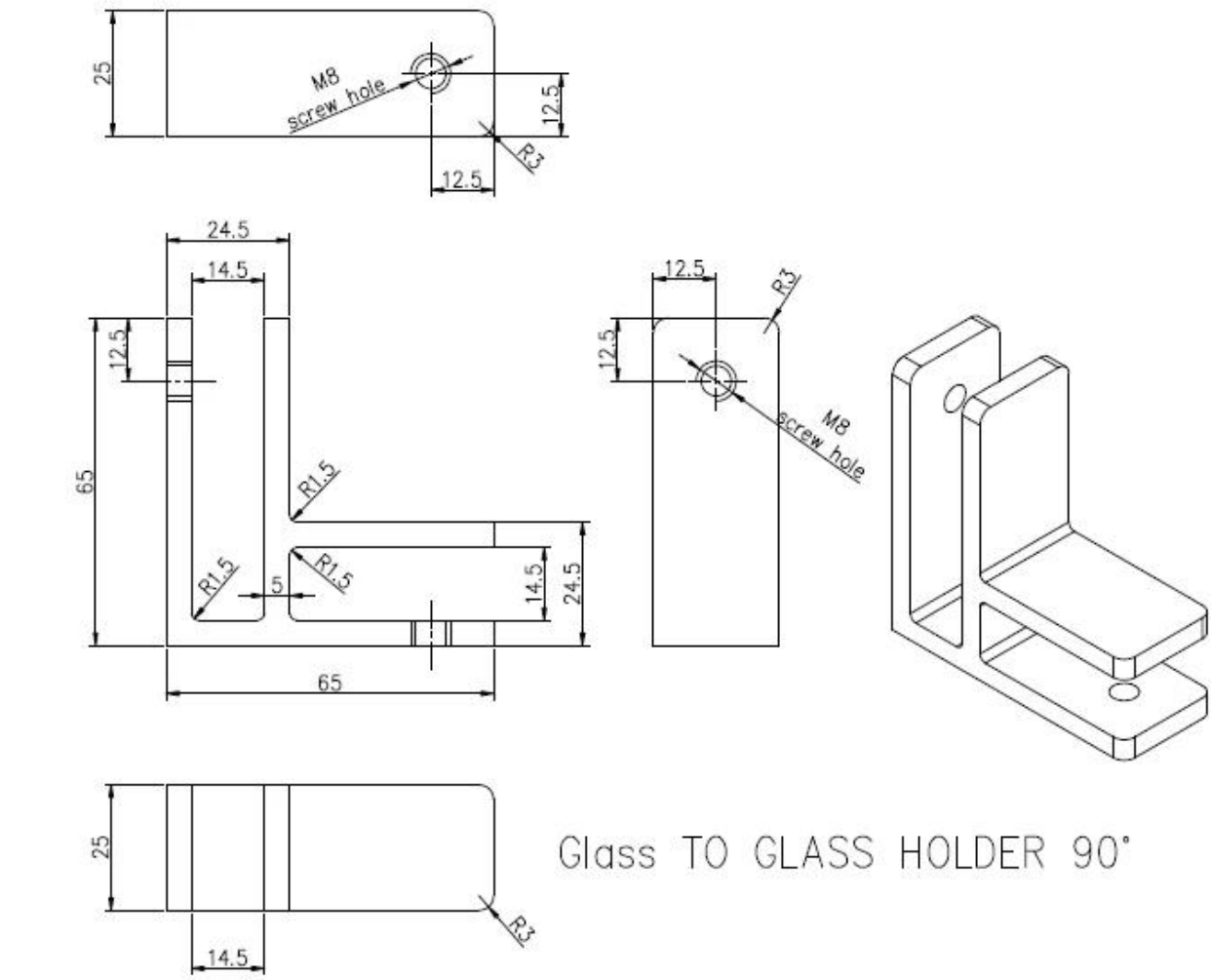

Glass TO GLASS HOLDER 90°

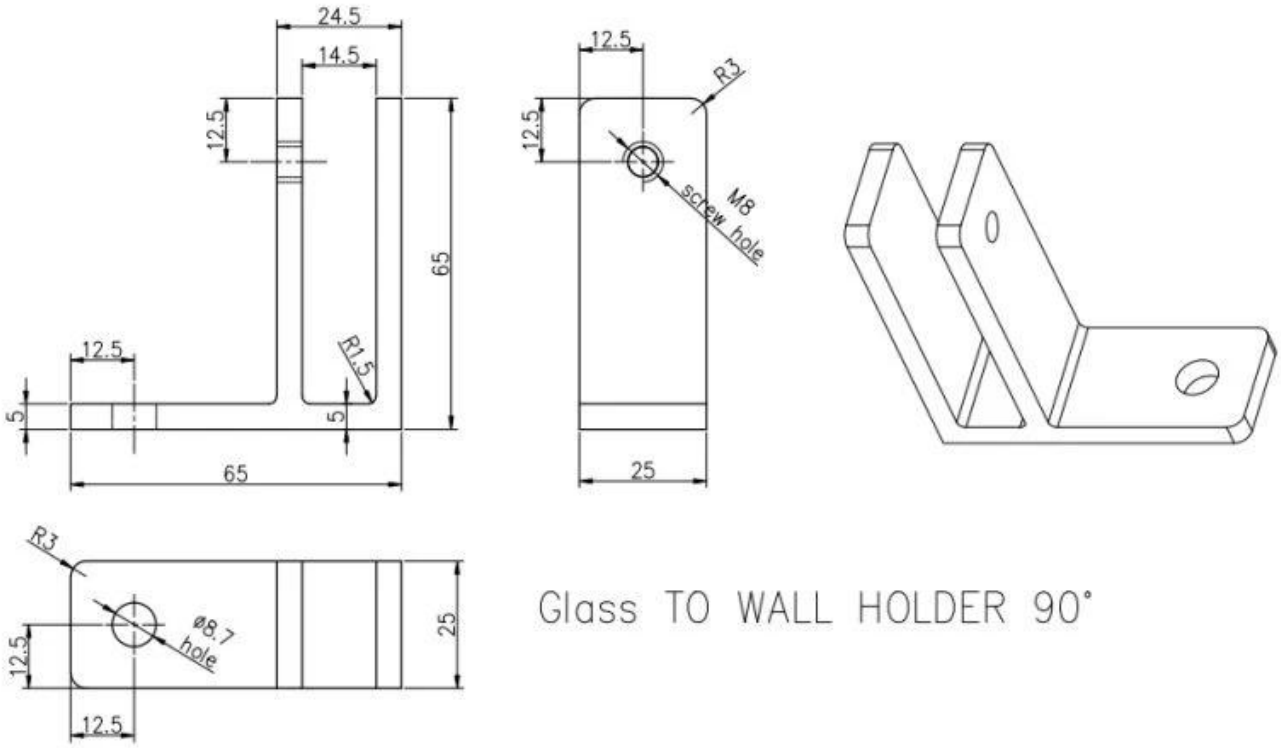

Glass TO WALL HOLDER 90°

ΕργοΦωτογραφίες

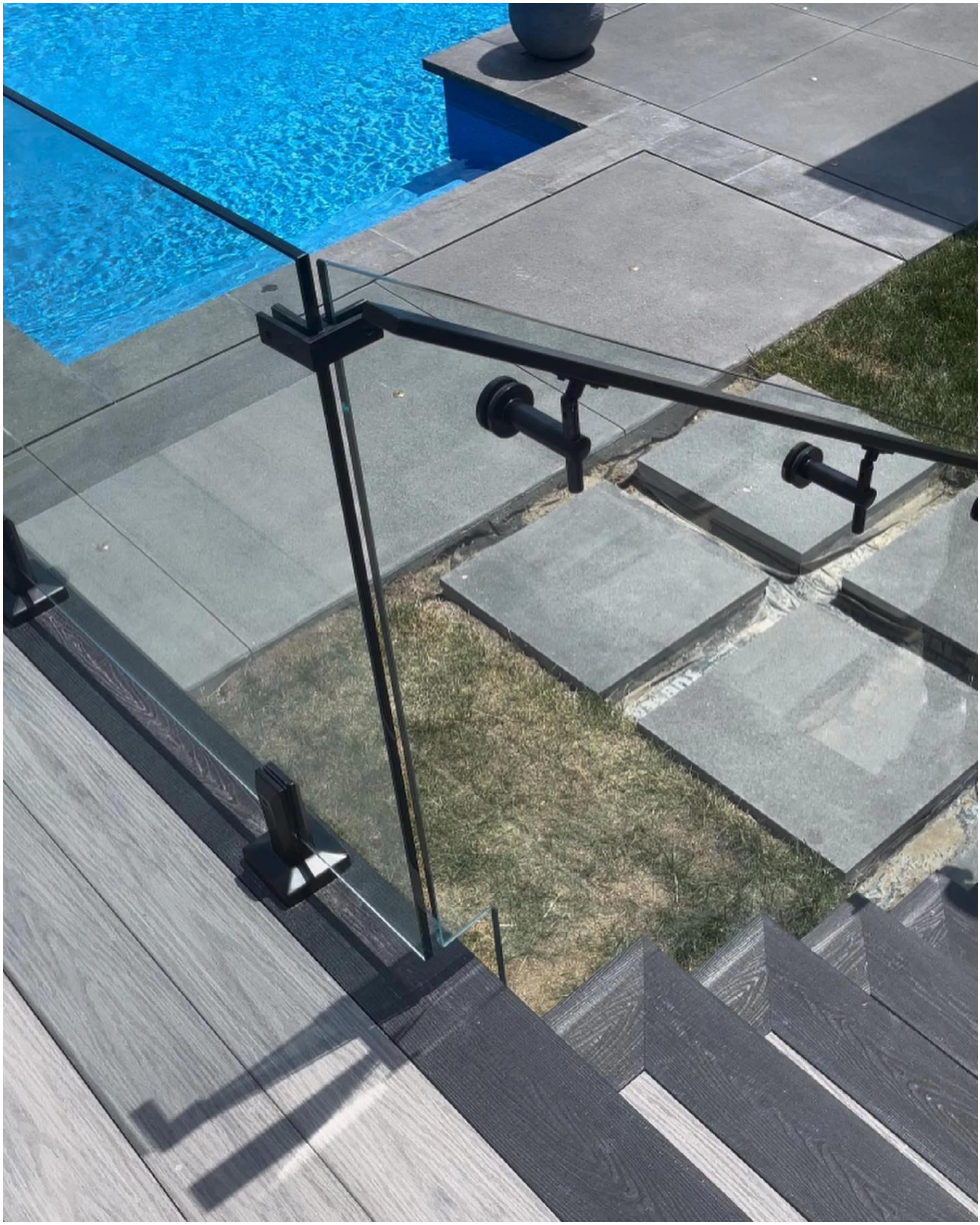

WelcomE για να επικοινωνήσετε μαζί μας για περισσότερες πληροφορίες:
Ευγενής
Email: sales04@launch-china.cn
HP / WhatsApp: +8615989339827