Εσωτερική πετρελαϊκή δυναμική υδραυλική γυάλινη πόρτα μεντεσέδες για εσωτερικές πόρτες ντους γυάλινες πόρτες, έχουμε γυαλί 180 μοιρών σε γυάλινο τύπο μεντεσέ και γυαλί σε μεντεσέδες τύπου τοίχου διαθέσιμα.

Προδιαγραφές. Για πετρελαιώδεις δυναμικές υδραυλικές πόρτες γυαλιού -

Υλικό	304 ανοξείδωτο χάλυβα
Φινίρισμα	Βουρτσισμένο, γυαλισμένο, ματ μαύρο
Μέγιστη. Πλάτος πόρτας γυαλιού	1000mm
Μέγιστη. Γυάλινο βάρος	80kg / ζεύγος μεντεσέ
Λειτουργία	90 βαθμοί Κρατήστε ανοιχτό
Πάχος γυαλιού	8-13,52mm πάχος
Βάση	Γυαλί στον τοίχο
Τύπος πόρτας	Κούνια
Ευκανόνιστος	Ναί
Ισχύουν	Υγρό περιβάλλον

Απεικόνιση φωτογραφίας για πετρελαϊκή δυναμική υδραυλική πόρτα μεντεσέδες, μοντέλο # B90 -

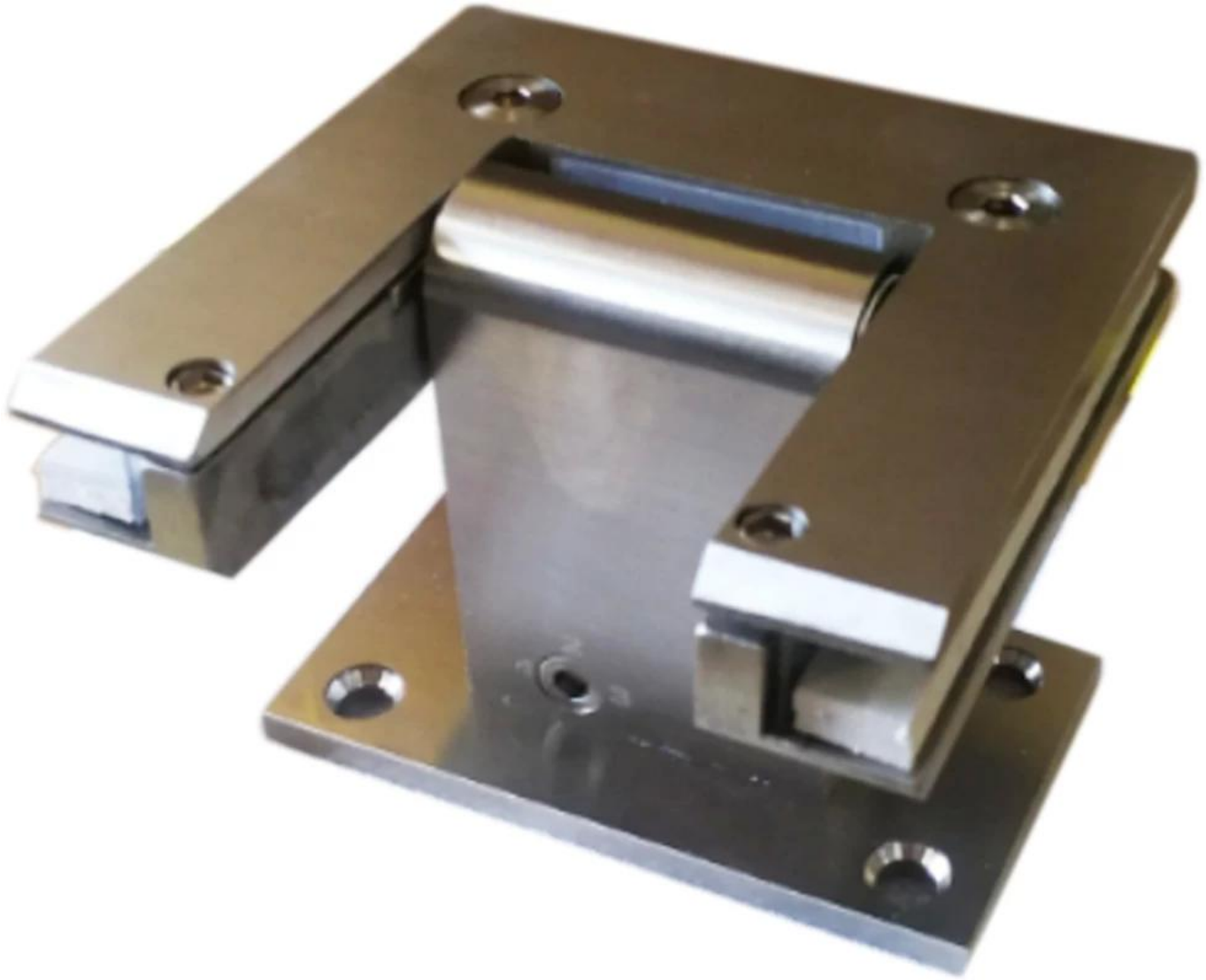

Διαστάσεις για γυαλί

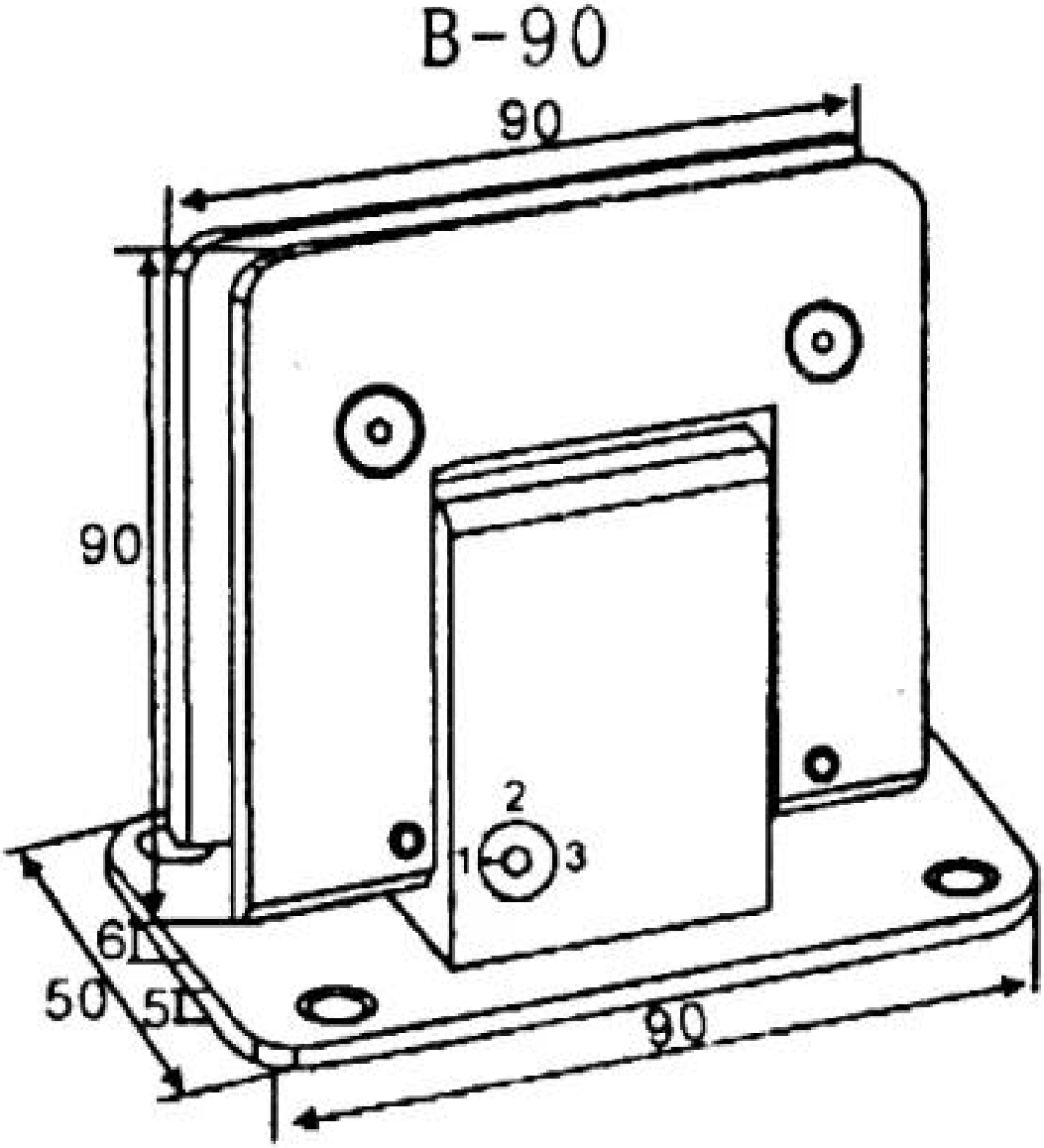

#Production & συσκευασία για πετρελαιοειδή δυναμική υδραυλική πόρτα μεντεσέδες -

Οδηγίες εγκατάστασης για πετρέλαιο δυναμικού υδραυλικού γυαλιού μεντεσέδες -

Βίντεο του πετρελαίου δυναμικού υδραυλικού γυαλιού μεντεσέδες -

Φωτογραφίες έργου από πετρελαϊκές δυναμικές υδραυλικές πόρτες μεντεσέδες που εφαρμόζονται σε εσωτερικά δωμάτια ντους-