**Το Shenzhen Launch ιδρύθηκε από το 2004 και είμαστε προμηθευτής χρυσού SGS για 16 χρόνια. Είμαστε αξιόπιστοι κατασκευαστές και προμηθευτές.**

## COMPANY INTRODUCTION

Verification Type: Supplier Assessment Onsite Check

Country / Region: Guangdong, China ✓

Year Established: 2004 ✓

Main Products: CNC Machining Parts,Stamping Pa... ✓

Main Markets: North America, Oceania, Mid East,... ✓

Total Annual Revenue: confidential ✓

Total Employees: 11 - 50 People ✓

### Alibaba.com Gold Plus Supplier

#### Main Product Lines Verification Report

*Presented to*

**Shenzhen Launch Co., Ltd.**

深圳市朗驰商贸有限公司

| | |
|---|---|
| Company Address | B5003, Building 3, Yilida Building, No. 1092 Nanshan Avenue, Dengliang Community, Nanshan Street, Nanshan District, Shenzhen City, Guangdong Province, China |
| Consigner of Assessment: | Alibaba |
| Gold Supplier Member ID: | launch168 |
| Gold Supplier Company Name: | Shenzhen Launch Co., Ltd. |
| Contact Person: | Mr. Binfeng Gao |
| Phone Number: | 0086-13802569770 |
| Fax Number: | 0086-755-86372611 |
| Email: | gbf999@china.com |
| Website Address (URL): | http://launch-china.en.alibaba.com |

*Service Provided by SGS*
*Report No.: 19536352_P+T*

Alibaba.com Global trade starts here. SGS

### Alibaba.com Gold Plus Supplier

Verified

#### Assessment Report

*Presented to*

**Cooperation Company of Shenzhen Launch Co., Ltd.**

深圳市朗驰商贸有限公司合作工厂

| | |
|---|---|
| Gold Supplier & Assessed Company Relationship: | ☐ Self-owned ☐ Wholly Owned ☐ Shareholder/Partner ☐ Kindred between Owners ☒ Cooperation Partner |
| Company Address | Confidential |
| City / Country: | Huizhou / China |
| Consigner of Assessment: | Alibaba & Shenzhen Launch Co., Ltd. |
| Gold Supplier Member ID: | launch168 |
| Gold Supplier Company Name: | Shenzhen Launch Co., Ltd. |
| Contact Person: | Confidential |
| Phone Number: | Confidential |
| Fax Number: | Confidential |
| Email: | Confidential |
| Website Address (URL): | http://launch-china.en.alibaba.com |

*Service Provided by SGS*
*Report No.: 19552720_P*

Alibaba.com Global trade starts here. SGS

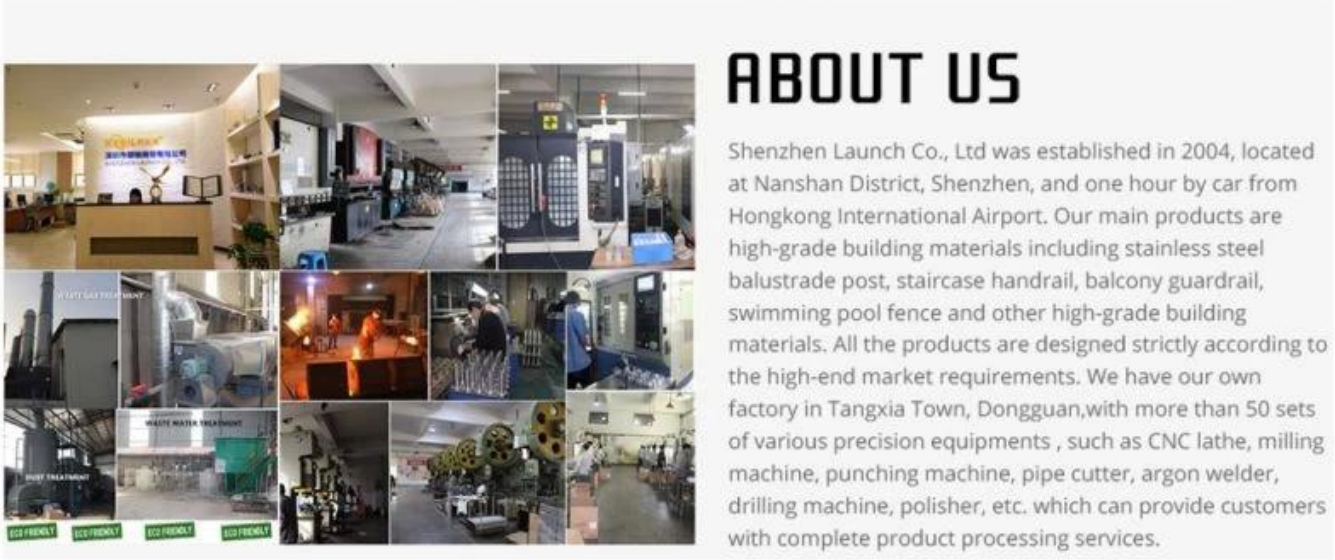


## Προϊόνπροβολή

| | |
|---|---|
| **Ονομασία προϊόντος** | Ρυθμιζόμενος εντατήρας καλωδίου |
| **Αριθμός Μοντέλου.** | T807A |
| **Υλικό** | SS304 / SS316 |
| **Φινίρισμα επιφάνειας** | Σατέν / Καθρέφτης / Άλλα |
| **Διάμετρος καλωδίου** | 3mm, 4mm, 5mm |
| **Εφαρμογή** | Εσωτερικό και εξωτερικό καλώδιο κιγκλιδώματος |

**Διαστάσεις**

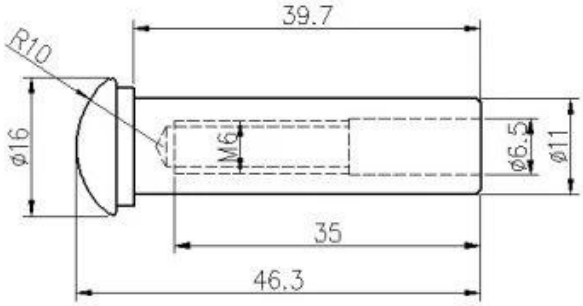


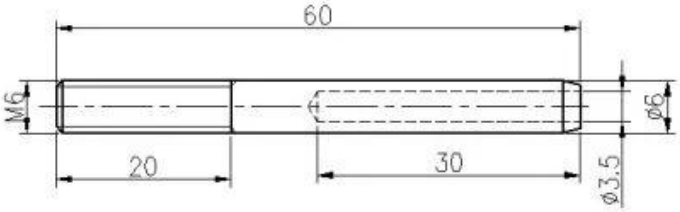


## Μάζαπαραγωγή

**Φωτογραφία συσκευασίας**

**Αλλατύποιτουκαλώδιοεντατήρεςείναιδιαθέσιμος**

**Πωςπρος τοεγκαθιστώοκαλώδιοένταση;**

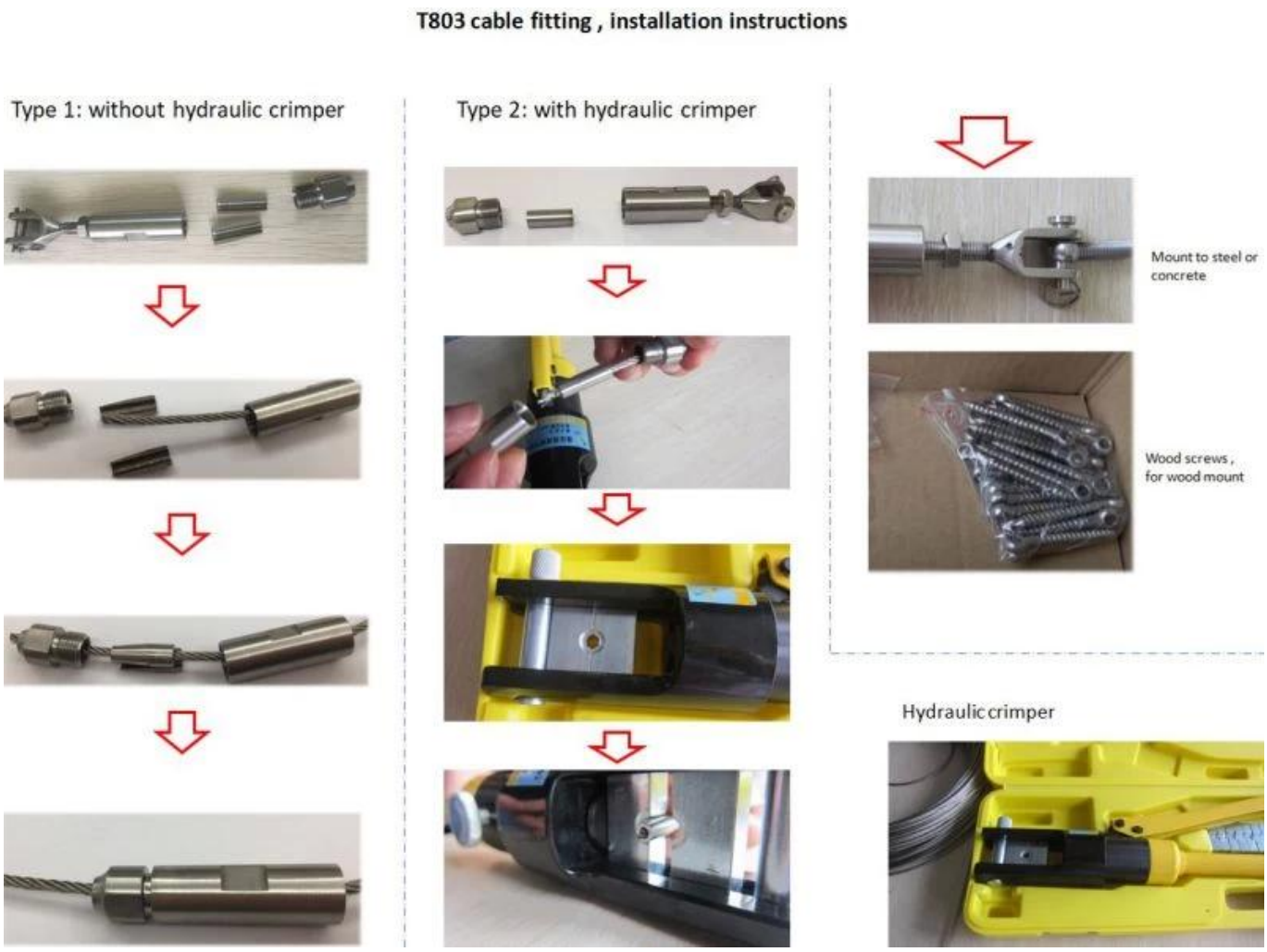


**Αλλαανταλλακτικάπρος τοχτίζωέναπλήρηςκαλώδιοκιγκλίδωμα**

**Καλώδιο:**
**Διατίθενται 3mm, 4mm, 5mm, 6mm και άλλα μεγέθη**

Καλώδιο κιγκλιδώματος

Square post, vertical mount
40*40mm, 50*50mm recommended

Round post, vertical mount
Dia.: 42.4mm, 50.8mm recommended

Round post, side mount
Dia.: 42.4mm, 50.8mm recommended

# Εργοπροβολή

KEBIL科比奥®

KEBIL科比奥®

**Εάν έχετε οποιαδήποτε απορία για αυτούς, μη διστάσετε να επικοινωνήσετε μαζί μου**
**Φρανκ Φανγκ**
**Email: sales02@launch-china.cn**
**Τηλέφωνο / WhatsApp / Wechat: +86 159 0626 1741**