Περιγραφή

--Υλικό: από ανοξείδωτο χάλυβα 304/316 ή αλουμινίου 6063 T5
--Φινίρισμα:
    για ανοξείδωτο χάλυβα: mirror / σατέν για αλουμίνιο: ανοδίωση/σκόνη επίστρωση
--Από ανοξείδωτο χάλυβα τετράγωνο θέση μέγεθος: 50x50x1.5mm τετραγωνικό σωλήνα, πλάκα 50x5mm
--Αλουμινίου τετράγωνο θέση μέγεθος: 50x50x3mm τετραγωνικό σωλήνα, πλάκα 50x5mm
--Για 8-12 χιλιοστά γυαλί
--Εφαρμογή: πισίνα φράχτη, κάγκελα μπαλκόνι γυαλί, κάγκελο κήπου γυαλί, ανοξείδωτο κιγκλίδωμα, γυαλί έδρανο, ημι-γυαλί φράχτη, Σκάλα Γυάλινα κάγκελα, γυαλί κάγκελα αλουμινίου, κιγκλίδωμα αλουμινίου
--Για εμπορική και σύγχρονο σπίτι σχεδιασμό σπίτι
--Για χονδρική και λιανική (είμαστε εργοστάσιο)
--Δείγμα είναι πάντα διαθέσιμο

Εικόνα προϊόντων

μαύρη σκόνη επίστρωση αλουμινίου σύντομο post και το σύντομο post σατέν από ανοξείδωτο χάλυβα

Λεπτομέρειες
Το σύντομο post αλουμινίου

Το σύντομο post από ανοξείδωτο χάλυβα

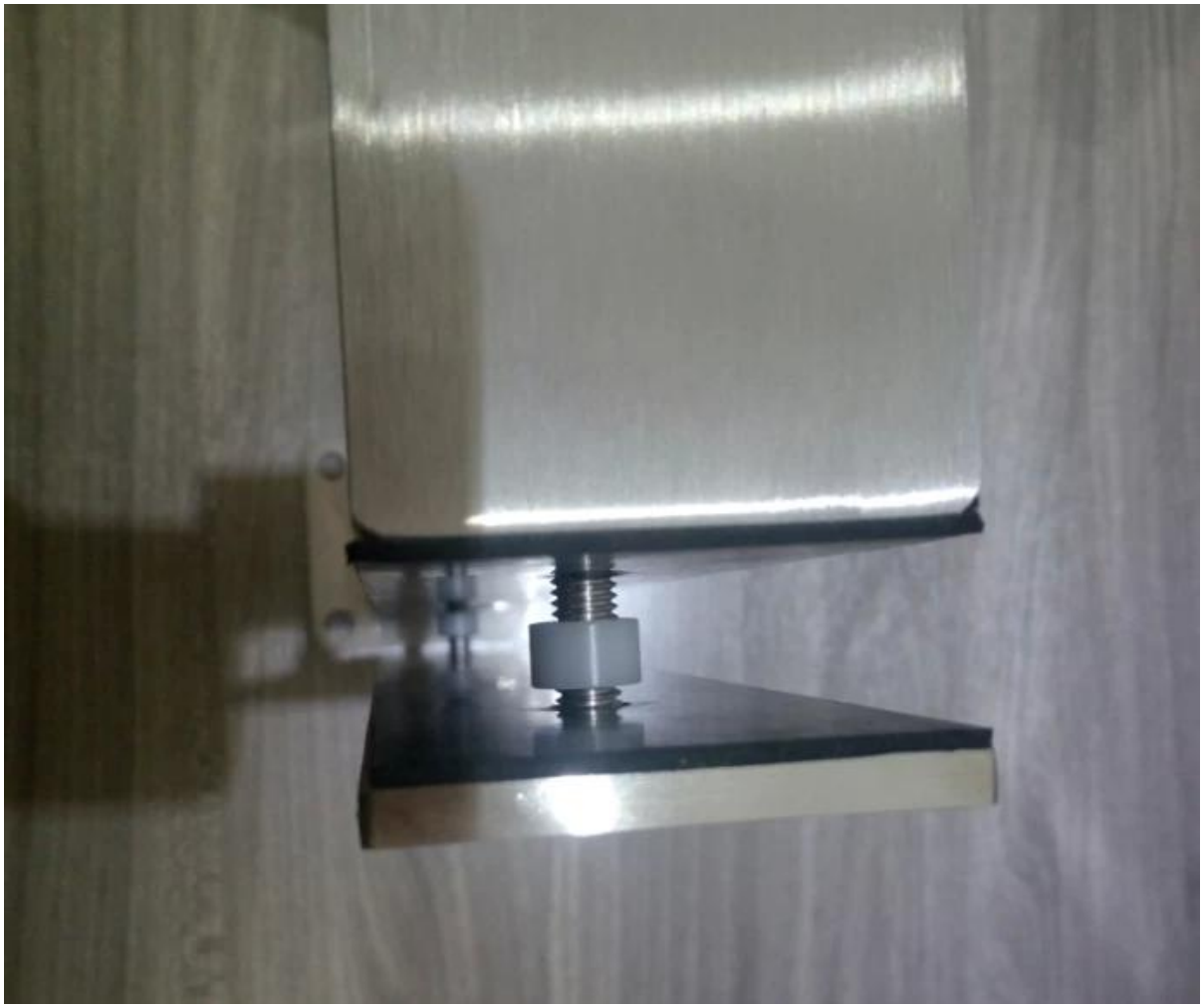

Σχέδιο για το σύντομο post από ανοξείδωτο χάλυβα

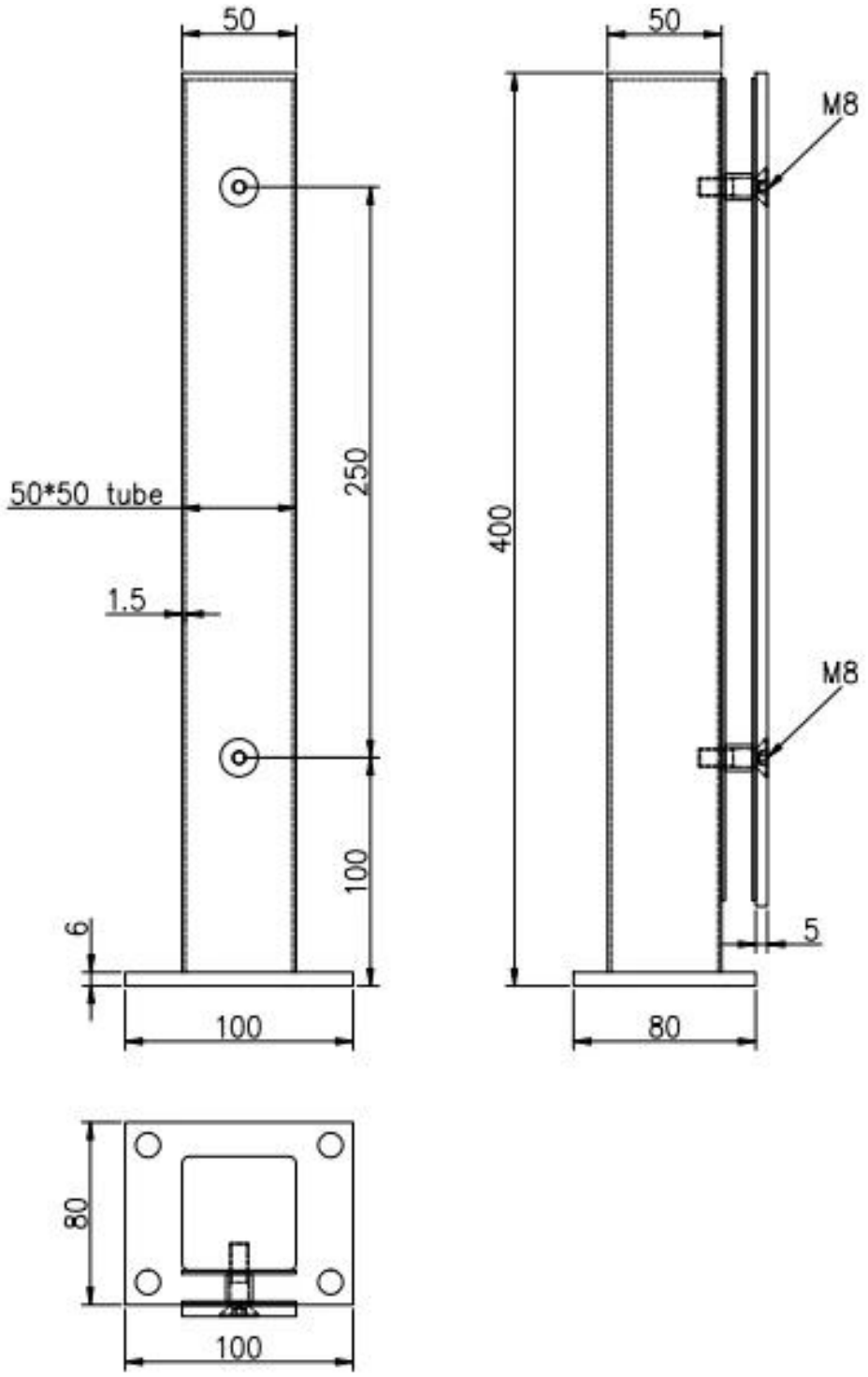

Προβολή έργου

Παράδοση & συσκευασίας

--Παράδοσης: 3-5 ημέρες με Εξπρές. 10-15 ημέρες από την αποστολή

--Συσκευασία: ένα pc σε μία πλαστική σακούλα, στη συνέχεια, σε ένα κιβώτιο.

--Τακτική χρόνος: περίπου 20 ημέρες μετά την πληρωμή. (Το αναλόγως με την ποσότητα)

2013/05/17

packing	plastic bag+box+carton
production lead time	30-45 days ; also depending on your qty.
Shippment	DHL EXPRESS, TNT, UPS, EMS POCZTEX, FedEx Express, 中国邮政 CHINA POST
payment	HSBC 滙豐, WESTERN UNION FAST, RELIABLE, WORLDWIDE MONEY TRANSFER

Εργοστάσιο & πιστοποίηση

Factory Audit
Alibaba.com Trade Audit Report

企业法人营业执照（副本）

launch.china.en.alibaba.com

Factory Audit
Trade Audit Report

PONY 检 验 报 告
(Test Report)

Επίσκεψη πελάτη

Σας ευχαριστούμε για την επίσκεψη!
Χρειάζεστε ένα απόσπασμα ή απορίες, παρακαλώ αφήστε ένα μήνυμα, θα επικοινωνήσουμε μαζί σας το συντομότερο!
Ή επικοινωνήστε μαζί μου όπως παρακάτω πληροφορίες.

KEBIL科比奥®

深圳市朗驰商贸有限公司
SHENZHEN LAUNCH CO., LTD.
朗驰国际有限公司
LAUNCH INTERNATIONAL LIMITED.

董 萍 Doris Dong

Senior Sales Representative

(86) 135 3050 6265

深圳市南山区南山大道1092号亿利达大厦B区3栋5003

Room 5003, Building 3, Yilida Building, No.1092 Nanshan Road, Nanshan District, Shenzhen, China postal code 518054

(86-755) 8603 7559

(86-755) 8637 2611

sales04@launch-china.cn

www.launch-china.com

www.chinabalustrade.com