Σκάλα και κατάστρωμα frameless γυάλινα κιγκλιδώματα από ανοξείδωτο ατσάλι γυαλί αντιπαράθεση

Απόκλιση SF-50

Μέγεθος και σχέδιο:

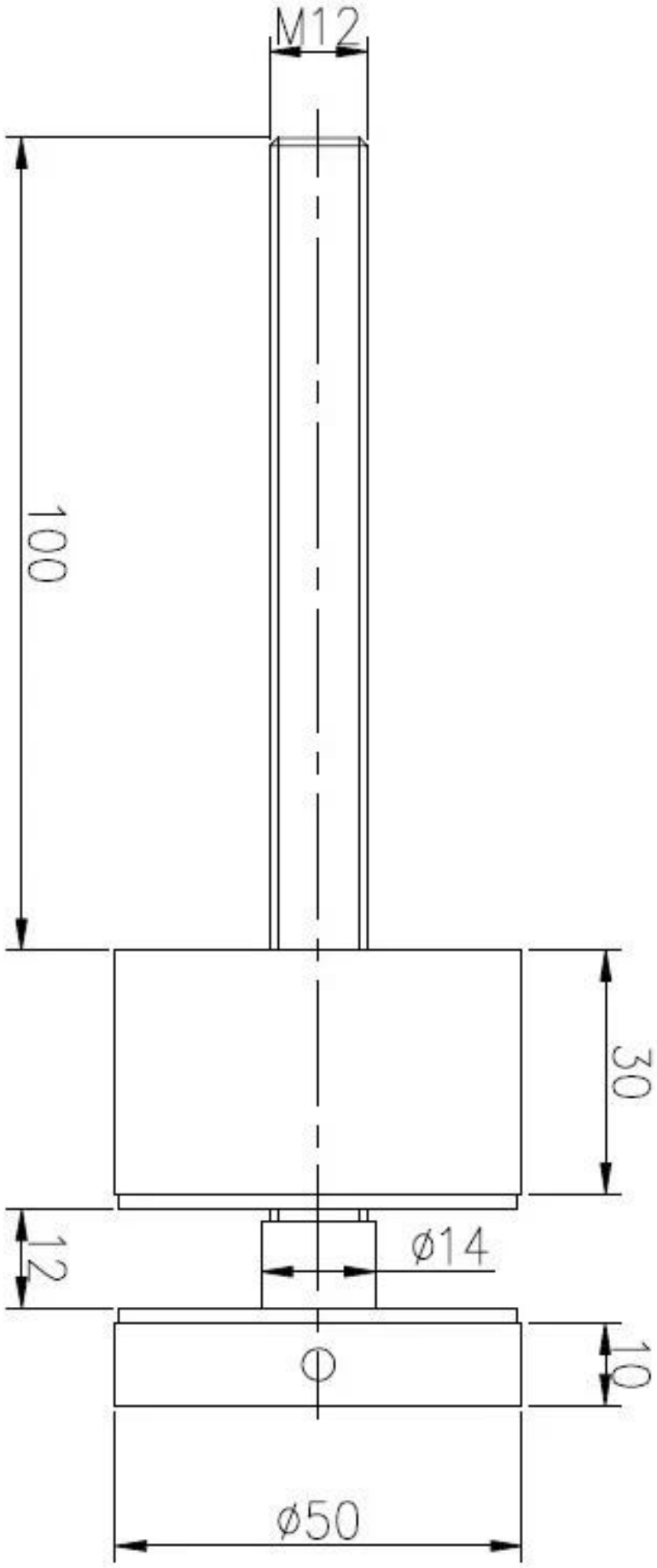
M12
100
30
12
ø14
10
ø50

ΠΕΡΙΣΣΟΤΕΡΕΣ ΦΩΤΟΓΡΑΦΙΕΣ:
βίδα ξύλο

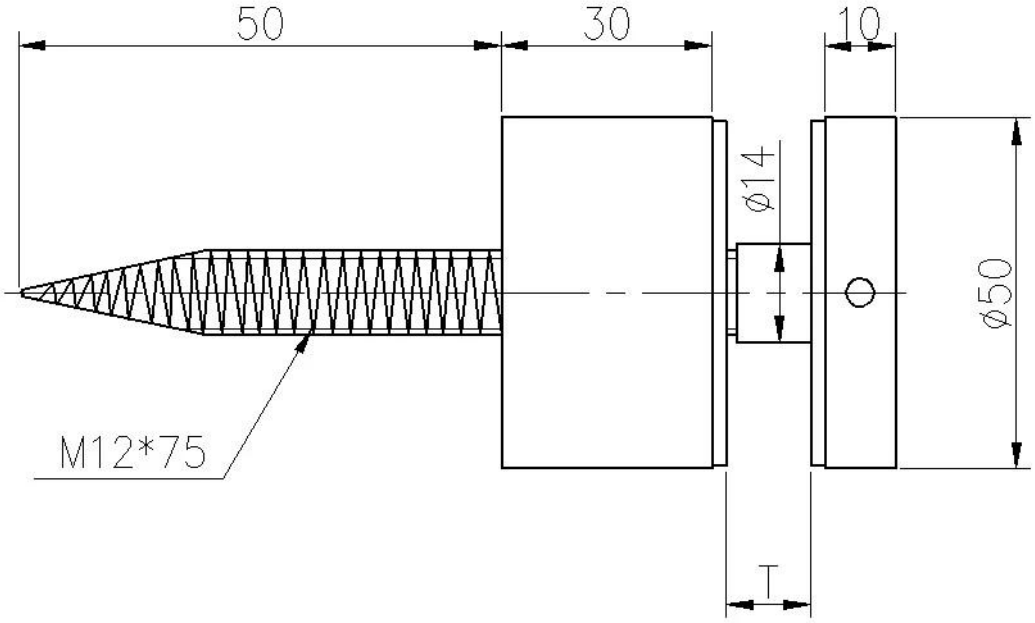

Σχέδιο
Εσωτερική σκάλα

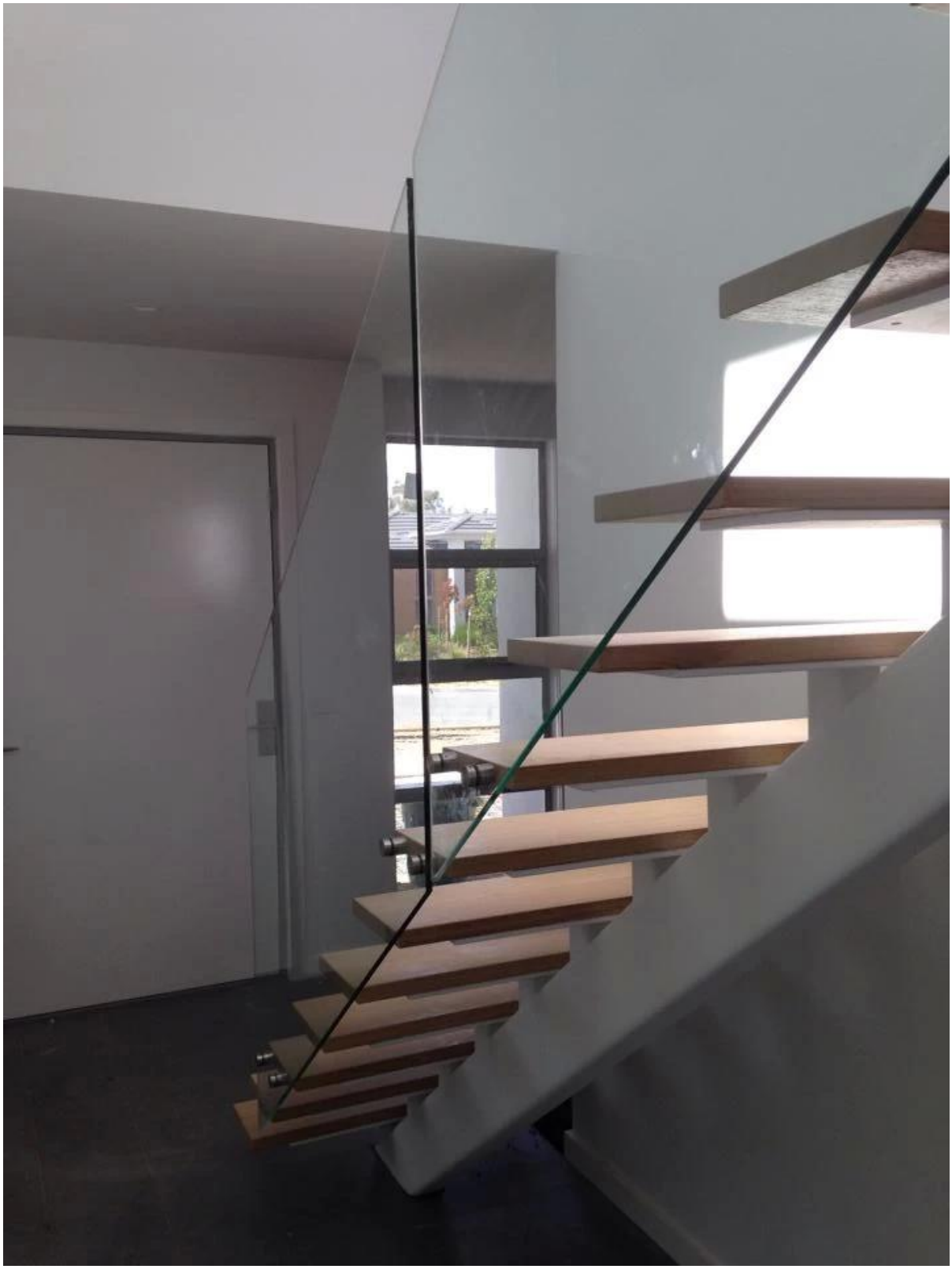

Εξωτερική σκάλα και μπαλκόνι

Εδώ έχουμε ένα άλλο είδος ισχυρότερη από γυαλί αντιπαράθεση SF-5OT

SF-50T