Επιφανειακή τοποθέτηση από ανοξείδωτο χάλυβα Ρυθμιζόμενο γυάλινο καπάκι για συσκευασίες γυαλιού για μπαλκόνι, κατάστρωμα, σκάλα κλπ.

Προδιαγραφές. Για την επιφανειακή τοποθέτηση από ανοξείδωτο χάλυβα ρυθμιζόμενο γυαλί spigot-

- Με οβάλ οπές στην πλάκα βάσης
- H = 168mm
- Με ρυθμιζόμενη επίπεδη πινακίδα
- Για γυαλί πάχους 10-13,52 mm
- Duplex 2205
- Satin βουρτσισμένο (καθρέφτης γυαλισμένο, ματ μαύρο χρώμα επίσης διαθέσιμο)

#Photos για επιφανειακή στήριξη από ανοξείδωτο χάλυβα ρυθμιζόμενο γυαλί Spigot -

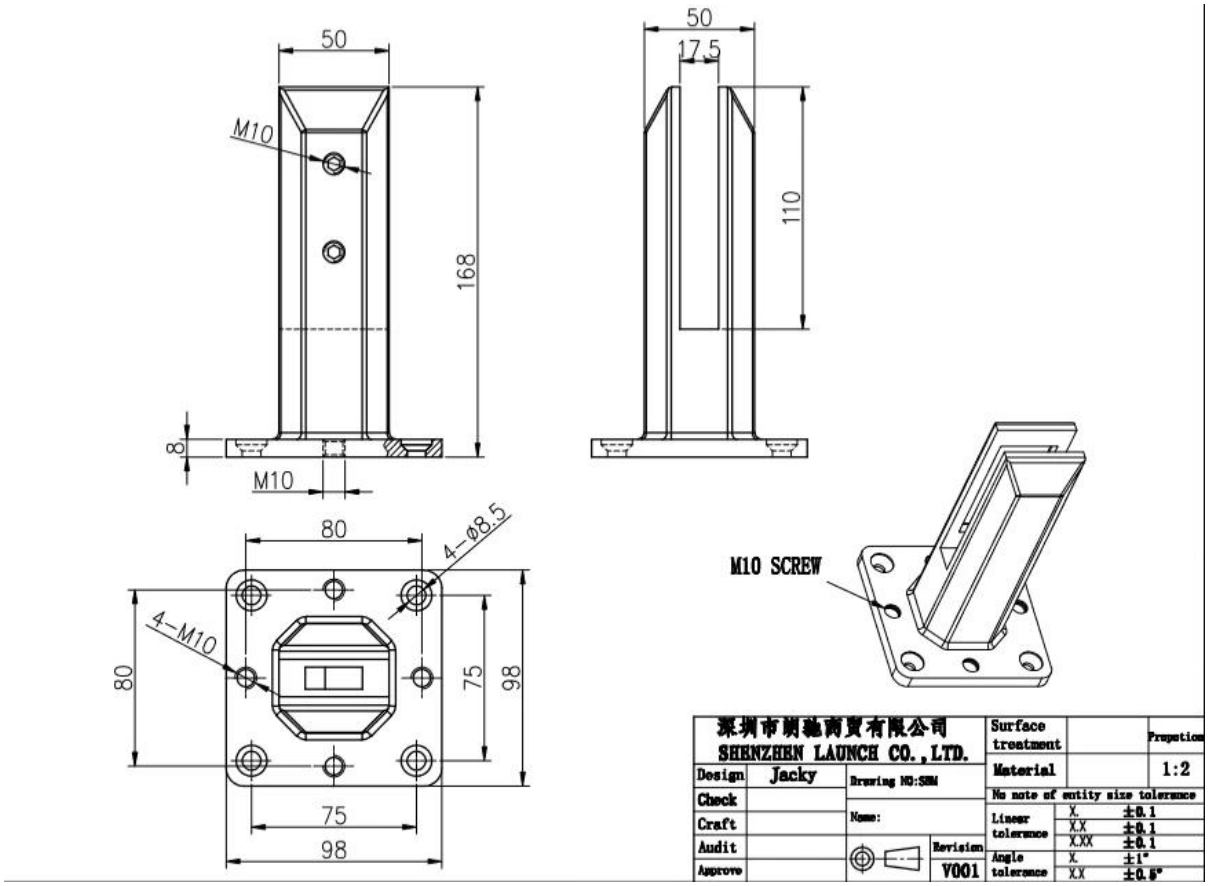

DUPLEX 2205 Έκθεση δοκιμής υλικού για γυαλί spigot-

SPECTRO

12/16/2020 5:54:18 PM

Method: Fe-30
Comment: Cr-, Cr/Ni-steel
Type Standard 18--8

12/16/2020 5:54:09 PM

Type corr.concentr.

Sample Name:

Sample ID:

	C	Si	Mn	P	S	Cr	Mo	Ni
	%	%	%	%	%	%	%	%
< x > (1)	0.0224	0.8873	1.1010	0.0263	0.0032	21.6796	3.0718	5.5691

	Al	Co	Cu	Nb	Ti	V	W	Pb
	%	%	%	%	%	%	%	%
< x > (1)	< 0.0005	0.0797	0.1603	< 0.0002	0.0044	0.0893	0.0305	< 0.0002

	Sn	Sb	B	N	Fe			
	%	%	%	%	%			
< x > (1)	0.0092	< 0.0004	0.0024	0.1024	67.1600			

#Project φωτογραφίες της επιφανειακής τοποθέτησης ανοξείδωτο χάλυβα ρυθμιζόμενο γυαλί spigot-

SHENZHEN LAUNCH CO., LTD