Μεγάλος μηχάνημα γυάλινο τοίχο γυάλινο τοίχο τοποθετημένο 2 ιντσών PIN για γυάλινο κιγκλίδωμα
Προδιαγραφές:

Ονομασία προϊόντος	Μεγάλος μηχάνημα γυάλινο τοίχο γυάλινο τοίχο τοποθετημένο 2 ιντσών PIN για γυάλινο κιγκλίδωμα
Υλικό	Ανοξείδωτο χάλυβα 304/316
Αλλο όνομα	Γυάλινο φράχτη Standoff, μπουλόνια από γυαλί, γυάλινο κιγκλίδωμα
Φινίρισμα	Καθρέφτης γυαλισμένο ή σατέν ζυμαρικά
Μέγεθος από γυαλί	2 "διάμετρος με βάση 1-3 / 4", πάχος καπάκι 3/8 "
Για πάχος γυαλιού	1/2 "και 3/4" (12 και 19 mm) γυαλί
Τρύπα γυαλιού	Διάμετρος 12mm που απαιτείται σε γυαλί
Καθαρό βάρος	910g / κομμάτι
Βάση	Τρόντιση τοίχου / πλευρική τοποθέτηση / σάξια
Moq	10 κομμάτια
Δείγμα	Διαθέσιμος
Υπηρεσία OEM & ODM	Δεκτός
Εφαρμογή	Εσωτερικές και υπαίθριες σκάλες σκάλες, μπαλκόνι κιγκλίδωμα, γυάλινο κιγκλίδωμα
Εργοστασιακή επιθεώρηση	Διαθέσιμος

2 "Διάμετρος γυάλινο κιγκλίδωμα από γυαλί για τοποθέτηση σε ξύλινο υπόστρωμα:

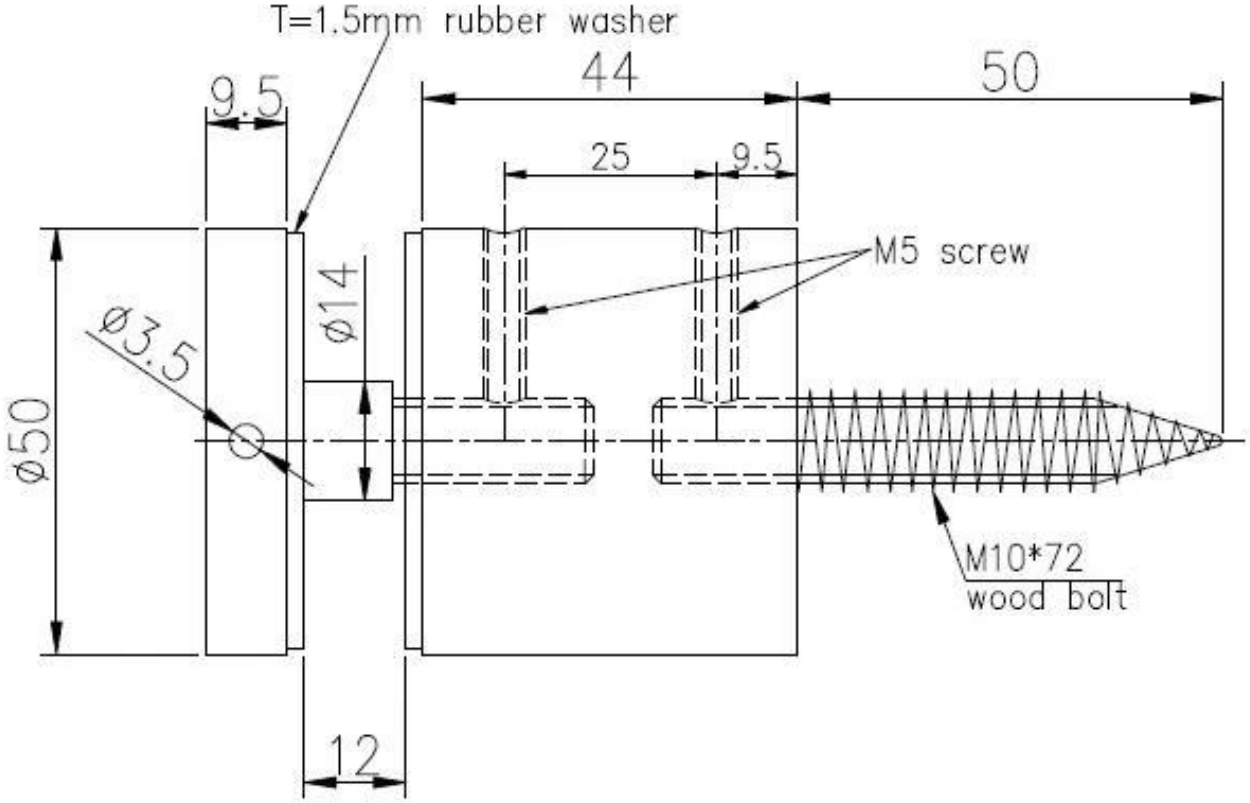

:

2 "Καρφίτσες από γυάλινο κιγκλίδωμα για τοποθέτηση σε υπόστρωμα

σκυροδέματος:

ΠερισσότεροΣχέδιατουΠοτήριΚιγκλίδωμαΑπώλειαΚαρφίτσα:

SF-50T

SF-50A

SF-50

SF-38

SF-38Z

SF-30

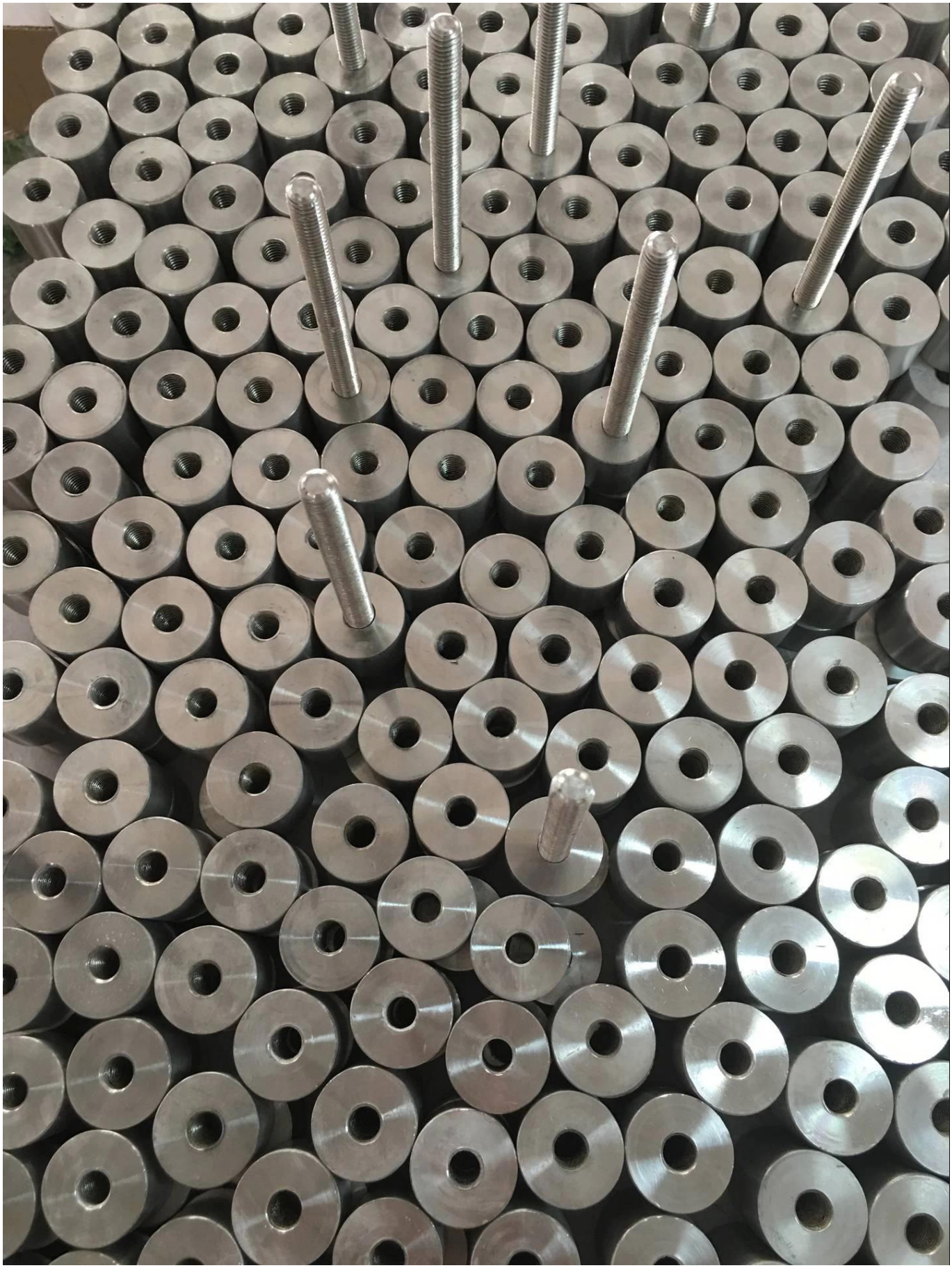

Φωτογραφίες έργου:

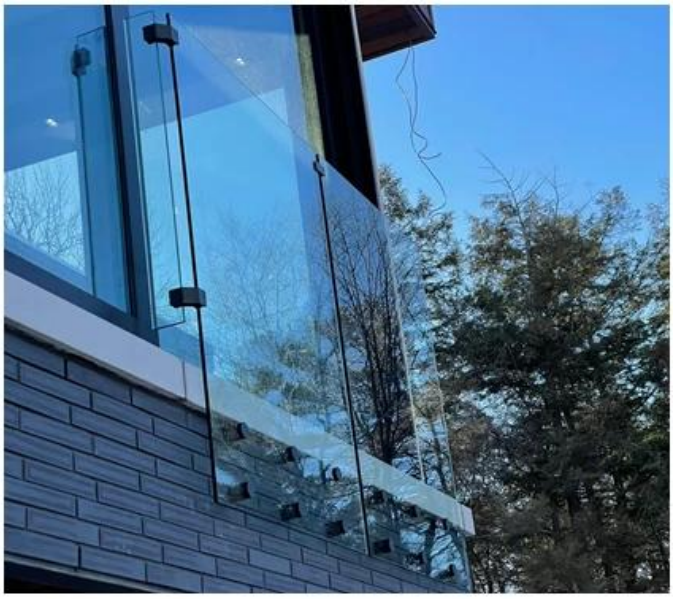

Ανοξείδωτο γυαλί από ανοξείδωτο χάλυβα για εξοπλισμό γυαλιού

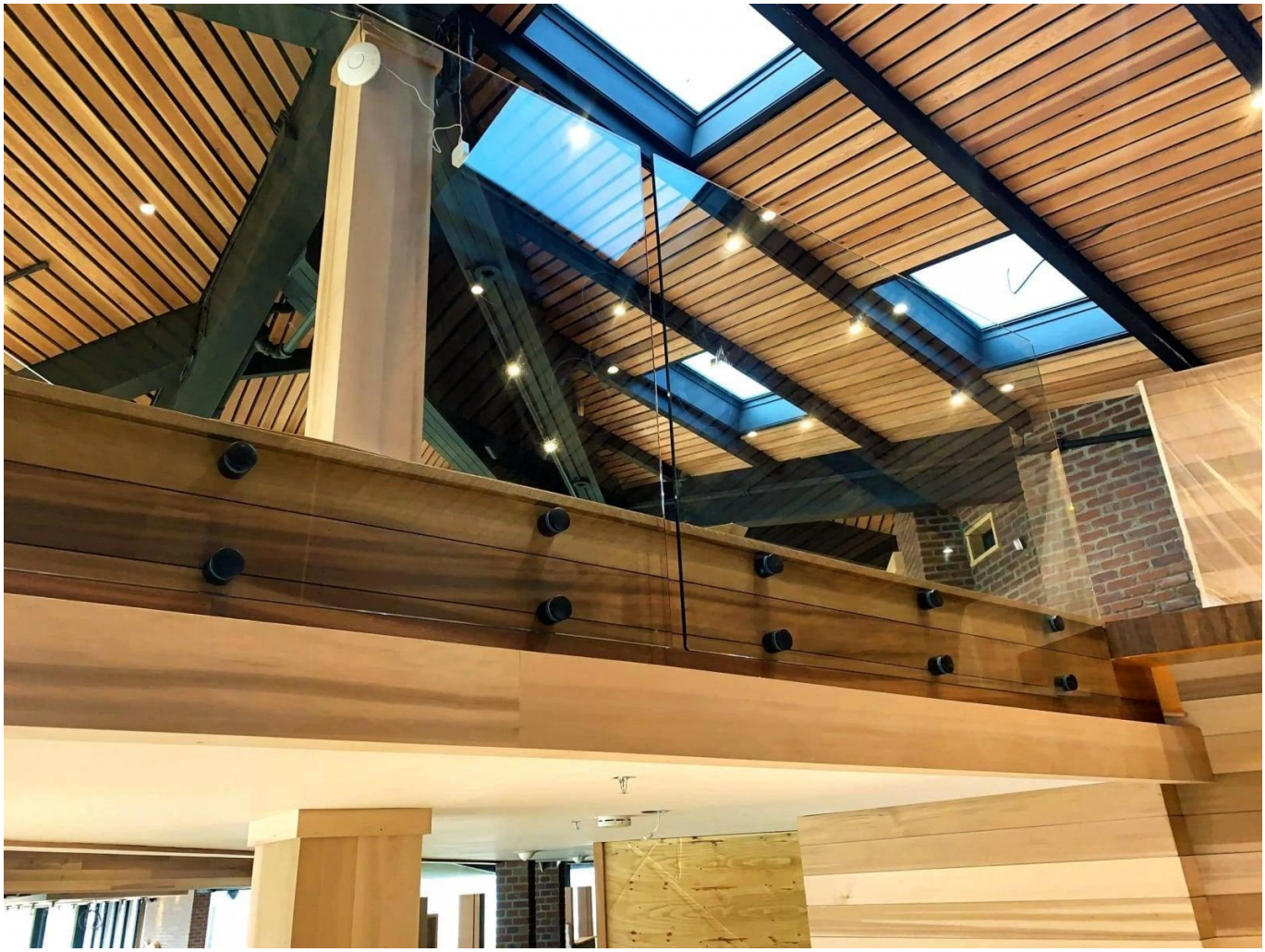

Επικοινωνήστε μαζί μας τώρα για περισσότερες πληροφορίες!
Email: sales03@launch-china.cn
MOB: +8613686807796