Μεντεσές Περιγραφή:
Πισίνα & nbsp? Πύλη Γυαλί & nbsp? Άνοιξη Μεντεσές
Μοντέλο: Γυαλί & nbsp? Να Γυαλί & nbsp? Μεντεσέ
Μοντέλο & nbsp? Δεν .: G-G2
Πισίνα Πύλη & nbsp? Hardware & nbsp? Kit & nbsp? Περιλαμβάνει & nbsp? 1 & nbsp? X & nbsp? Magnetic latch and 2 X Self-closing hinges ,all screws and free installation toolών.
Marine grade STAINLESS STEEL 316 made with a fantastic great MIRROR ή & nbsp? SATIN Βερνίκια & nbsp? φινίρισμα.
Στολές & nbsp? 8 χιλιοστά/ 10 mm / 12 mm σκληρυμένη & nbsp? γυαλί & nbsp? πύλη
Μοντέλο & nbsp? G-G2 Γυαλί & nbsp? Να Γυαλί & nbsp? Πισίνα Πύλη Μεντεσές
2 & nbsp? & Nbsp? Αυτο-κλείσιμο & nbsp? Άνοιξη μεντεσέ να & nbsp? κοστούμι & nbsp? Γυαλί / & nbsp? Γυαλί & nbsp? εφαρμογή

G-G2 Μεντεσές & nbsp? Διάσταση:
1 & nbsp? & Nbsp? Γυαλί & nbsp? Να γυαλί μεντεσέ 80mm ΠΛΑΤΟΣ
1 & nbsp? & Nbsp? Γυαλί & nbsp? Να γυαλί μεντεσέ 106,3mm ΜΗΚΟΣ
1 & nbsp? & Nbsp? Γυαλί & nbsp? Να & nbsp? Γυαλί & nbsp? Άρθρωση & nbsp? 21 χιλιοστά & nbsp? THIKCNESS
Απόσταση & nbsp? Μεταξύ & nbsp? Δύο & nbsp? Βίδες & nbsp? 48mm
Απόσταση & nbsp? & Nbsp? Βίδα & nbsp? Να & nbsp? Άρθρωση & nbsp? Άκρη: & nbsp? 20 χιλιοστά
Παρακαλούμε & nbsp? Παραπέμψει & nbsp? Να & nbsp? Κάτω & nbsp? Διάσταση & nbsp? Σχέδιο:

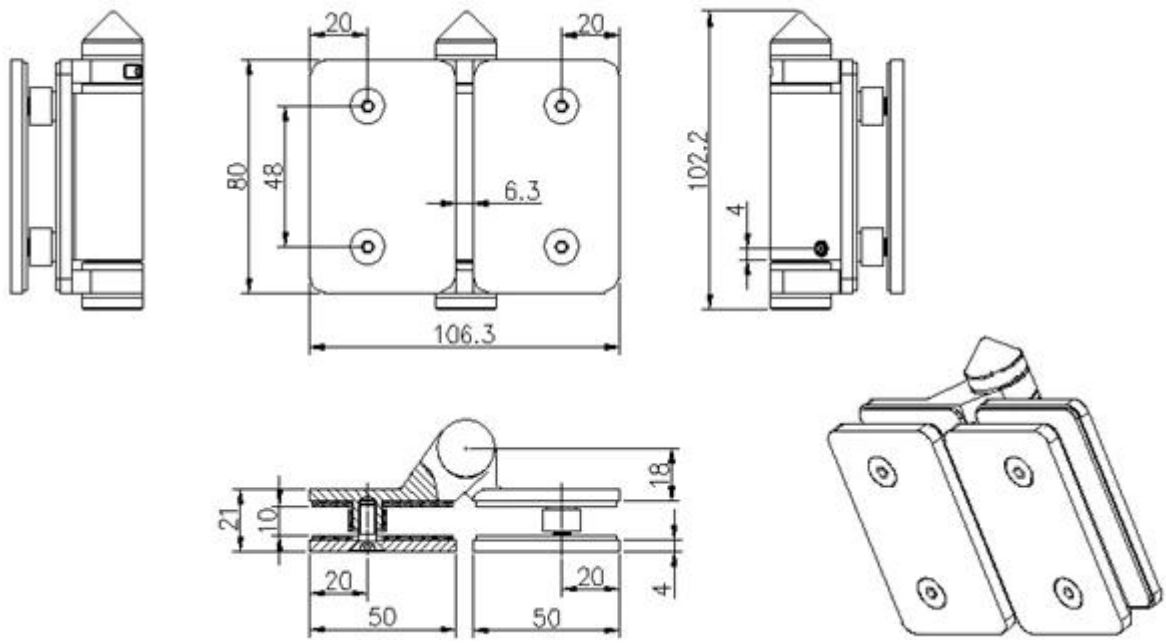

G-G2 Μεντεσές & nbsp? Τεχνικό & nbsp? Πληροφορίες:
Γυαλί & nbsp? Να & nbsp? Πύλη & nbsp? Κενό & nbsp? Με 18mm & nbsp? Κοστούμια & nbsp? 8/ 10/12mm toughened glass gate, will fit onto 10/12mm fixed glass
1 & nbsp? & Nbsp? Γυαλί & nbsp? Να γυαλί μεντεσέ με 2 & nbsp? ΒΙΔΕΣ & nbsp? GAP 42 mm
Πισίνα & nbsp? Πύλη & nbsp? Γυαλί & nbsp? Πάνελ & nbsp? Τρύπα & nbsp? - 20mm & nbsp? στον & nbsp? & nbsp? γυαλί & nbsp? άκρη, & nbsp? 42 χιλιοστά & nbsp? χώρια.
Γυαλί & nbsp? Να & nbsp? Πύλη & nbsp? Κενό & nbsp? Με 18mm & nbsp? Κοστούμια & nbsp? 8/ 10/12mm & nbsp? σκληρυμένη & nbsp? γυαλί & nbsp? πύλη
παρακαλούμε & nbsp? λήψη & nbsp? εδώ & nbsp? για & nbsp? το & nbsp? τεχνικό & nbsp? σχέδιο:

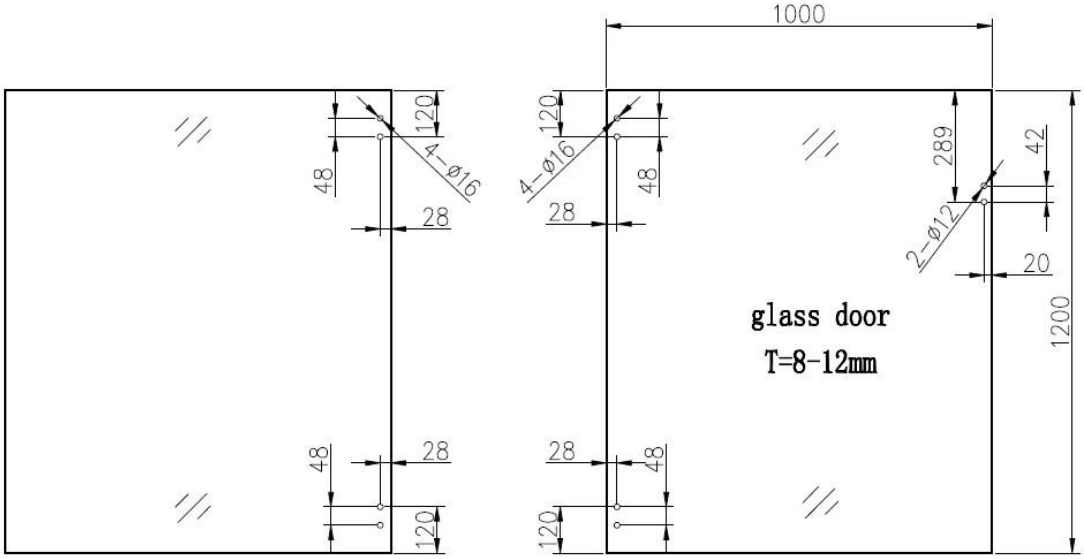

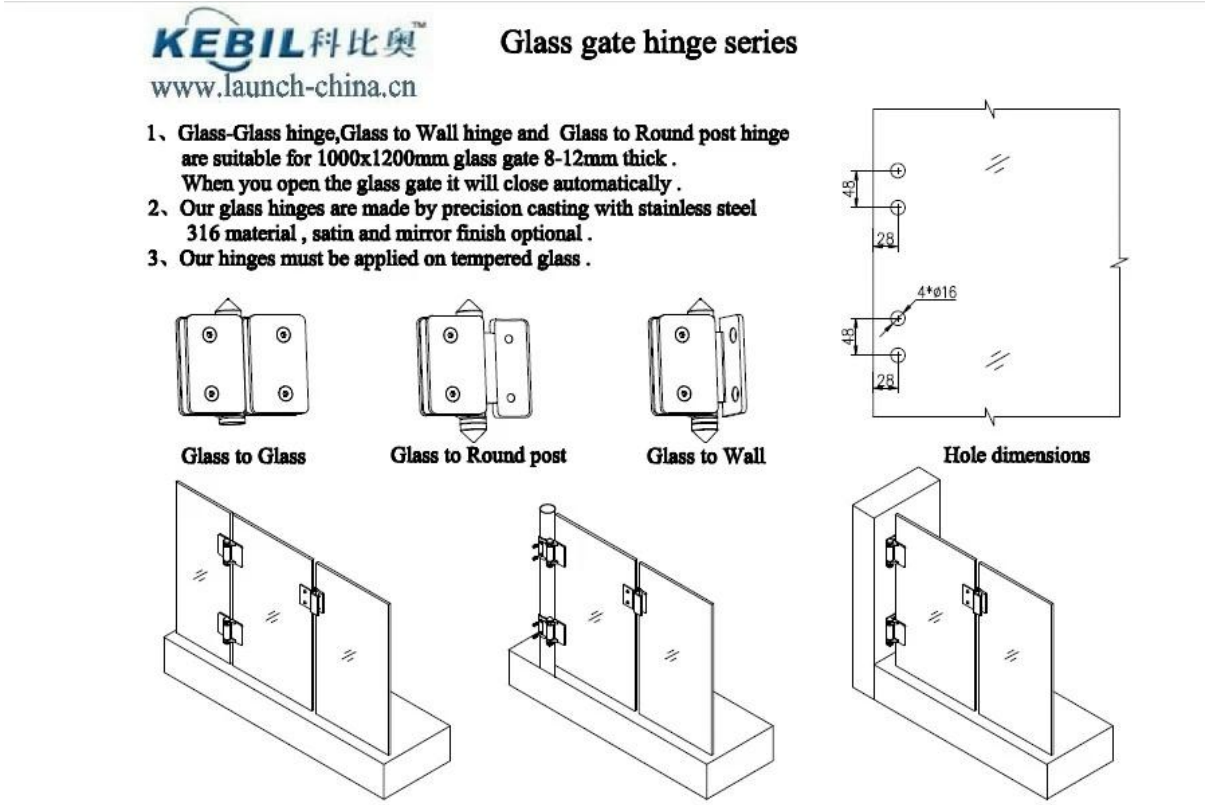

Για Γυαλί & nbsp? Pool & nbsp? Πύλη Μεντεσές & Amp? & Nbsp? Εγκατάσταση, Παρακαλούμε & nbsp? Δείτε & nbsp? Κάτω & nbsp? Vedio & nbsp? Σύνδεσμο:
https://www.youtube.com/watch?v=DKZlF0cAt1M

Για Γυαλί & nbsp? Pool & nbsp? Πύλη μεντεσέ Συσκευασία, Παρακαλούμε & nbsp? Κάτω & nbsp? Συσκευασίας & nbsp? Φωτογραφίες: