από ανοξείδωτο χάλυβα 316 γυαλί στρόφιγγα για την περίφραξη της πισίνας από σκυρόδεμα ή καταστρώματα ξυλεία frameless ποτήρι κιγκλίδωμα

Squsre πλάκα βάσης SBM από ανοξείδωτο χάλυβα προδιαγραφών κάνουλες,

1. Υλικό: ανοξείδωτο χάλυβα 316 / διπλής όψης 2205.
2. Φινίρισμα: Σατινέ ή καθρέφτη γυαλισμένο.
3. Για πάχος γυαλιού: 10-13.52mm.
4. Μοντέλο Αρ SBM: Πλατεία βάση στρόφιγγα πλάκα.
5. Διάσταση:
   Ύψος: 168MM?
   Πλάτος: 50 mm γύρο?
   Groove ύψος: 110mm?
   Αυλάκι προς τα κάτω: 58 χιλιοστά?
   Βάση διάμετρος: 98mm?
   Καλύπτε διάμετρος της πλάκας: 100 χιλιοστά?
   2 x M8 βίδες συγκράτησης, SS316 πλάκα πίεσης, ειδικό ελαστικό υψηλής ποιότητας τσιμούχα.
   100 χιλιοστά διάμετρο φόρεμα δαχτυλίδι πλάκα / κάλυμμα για να ταιριάζει με το τετράγωνο βύσμα για την απόκρυψη οπτική στερέωσης (πλάκα κάλυψης πρέπει να χρησιμοποιείται με την εγκατάσταση).

Γυαλί Spigot SBM :

SBM

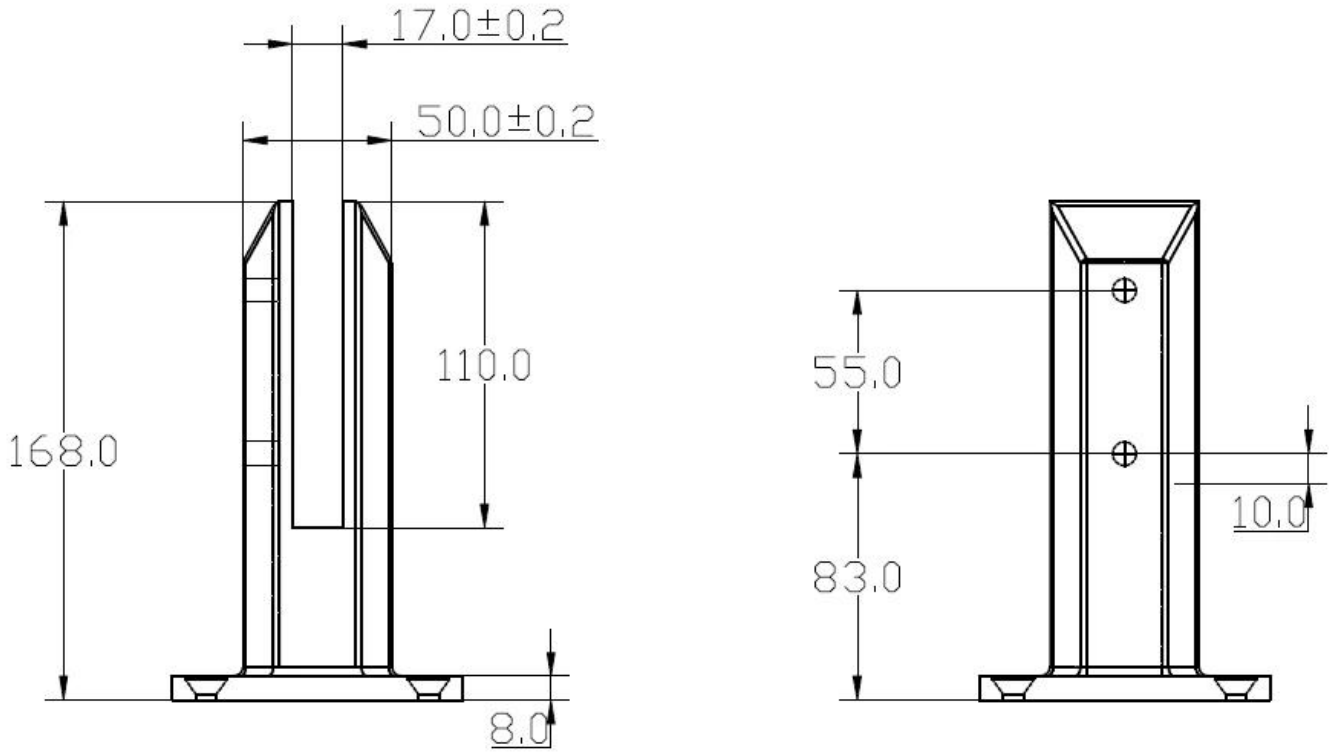

Υλικό:
Θαλάσσια βαθμού 316 ανοξείδωτο χάλυβα υλικό για να μεγιστοποιήσετε τη διάρκεια ζωής και την εμφάνιση των προϊόντων. Αυτό το υλικό υψηλής ποιότητας είναι χαμηλής περιεκτικότητας σε άνθρακα, αντι σκουριά, σκληρό, ανθεκτικό, εξαιρετική αντοχή στη διάβρωση, κατάλληλο για εξωτερική χρήση.

Γυαλί Spigot SBM Εφαρμογή:
γυαλί τάπες από ανοξείδωτο χάλυβα που χρησιμοποιείται για τον καθορισμό ποτήρι τοίχους περίφραξης πισίνας για υπαίθρια διαβίωση, αντισκωριακό και πολύ ανθεκτικό.
Νίκαια-αναζητούν μίνι θέσεις ισχύουν για την υποστήριξη 10 ή 12 χιλιοστών πλήρως frameless γυαλί για φράχτη στο σπίτι & amp? κήπος.
Γυαλί gator σφιγκτήρες για την κατασκευή από γυαλί κιγκλιδώματα για ένα όμορφο κιγκλίδωμα σκαλοπατιών ή μπαλκόνι.

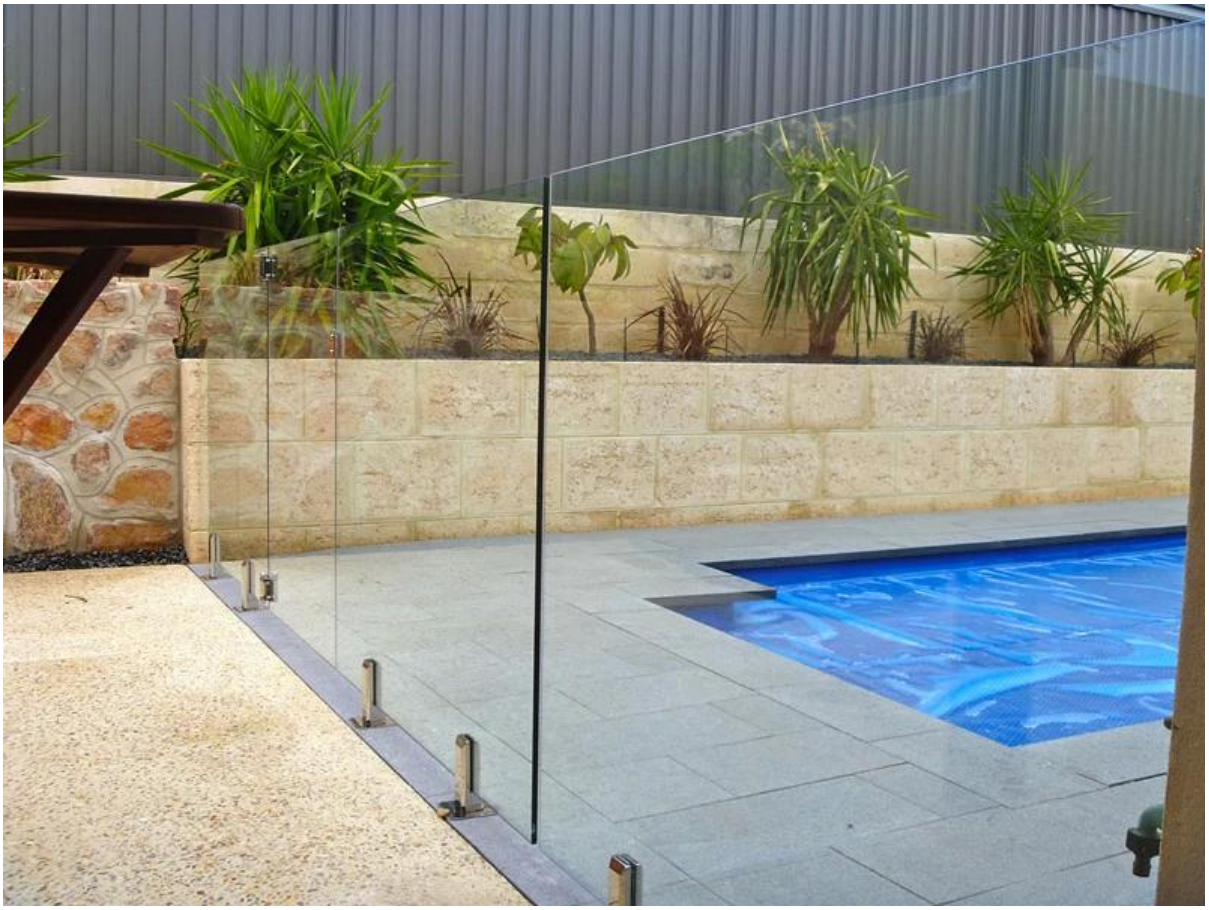

Γυαλί Spigot SBM DIY Εγκατάσταση:

1.Mark από την κεντρική γραμμή των προτεινόμενων γυαλί φράχτη.
2.Determine τάπα θέση και σημειώστε τις θέσεις των οπών, ανοίξτε τις απαιτούμενες τρύπες.
3.Bolt η βάση επιχρυσωμένο τάπα στη θέση της με τις βίδες επέκτασης για το σκυρόδεμα / πλακοστρώσεις / πλακίδια ή βίδες ξύλο για τα ξύλινα καταστρώματα.
4.Fit την πλάκα κάλυψης πριν από την εγκατάσταση frameless γυαλί.
5.Install το γυαλί στις τάπες και σφίξτε το σφιγκτήρα με το παρεχόμενο κλειδί Allen.

fixing method: base plate spigots

Mark out the centre line of proposed glass fence with a chalk line. Determine clamp location based on a sheet size (recommendation on pages 1 & 2). Use base plate as a template to mark out the hole positions and drill holes to suit.

Note: Do not exceed 100mm gaps between glass panels. Optimum gap is 40mm to 60mm

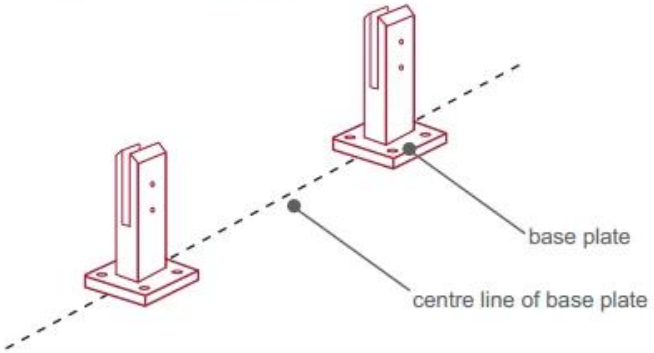

Now the base plated spigots can be fitted to the floor and plumbed via shims (not supplied) under the base plates. Be sure to tighten firmly as the smallest of movement at the base plate will result in noticeable movement at the bottom of the glass fence.

Tip: By setting the two outer spigots of your total span, a string line can be run in the 'throat' of the spigots, giving correct height for all spigots in between

Note: Do not exceed 100mm gap from the fixing surface to the bottom of the glass

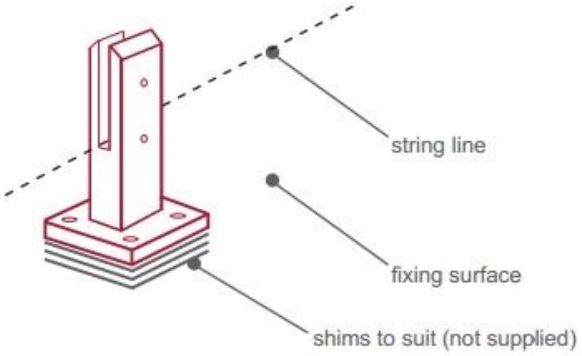

When all spigots are installed, slip domical cover the top of the spigot to hide fixings. It will be necessary to turn the adjustment screws on the spigot face all the way in to allow cover to pass over

Note: Same installation method applies to round base plate spigot

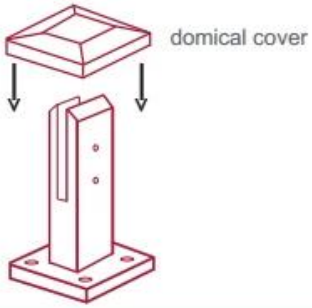

The glass is then installed to the spigots.
Place plastic packers between glass & spigot, at no stage should glass touch the metal
How adjustability works:
1. Place glass in spigot
2. Fix/ tension glass both sides with allen key

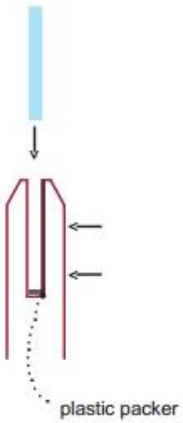

Γυαλί Spigot SBM συσκευασία:

Κάθε ποτήρι κάνουλα με 1 κάλυμμα τοποθετηθεί είναι τυλιγμένη με σακούλα αφρό έναν αέρα για την προστασία από γρατσουνιές.

Κάθε κάνουλα με τσάντα αφρού τεθεί σε 1 χάρτινο κουτί.

4 τεμ βίδες επέκτασης & amp? 4 θέτει βίδες ξύλου για την εγκατάσταση

τυλιγμένο με χοντρό ελαστικό σωλήνα τίθεται μαζί με 1 τάπα.
Τα 4 μικρά κουτιά συσκευάζονται σε 1 μεγάλο χάρτινο κουτί.
1 σετ κλειδιών εργαλείο εγκατάστασης allen δωρεάν παρέχονται σε 1 μεγάλο κουτί.
Κάθε μεγάλο κουτί από χαρτόνι είναι ξεχωριστά τυλιγμένα με περιτύλιγμα ταινίας & amp? συσκευασίας ταινίες.

Ευχαριστώ για την επίσκεψή σας, σε κάθε ενδιαφερόμενο ή ανάγκες, παρακαλώ επικοινωνήστε μαζί μου ελεύθερα:

Joey Lan
Shenzhen Launch Co., Ltd
www.launch-china.cn www.chinabalustrade.com
Email: sales02@launch-china.cn.
Skype: λανσάρισμα-02. Γραφείο: 86-755-86037559.