Από ανοξείδωτο χάλυβα γύρο γυάλινη πλάκα βάσης κάνουλα δεν είναι μόνο δημοφιλής, αλλά και οικονομικά για το γυαλί χωρίς πλαίσιο φράχτη σας. Είναι σχεδιασμένο για να ταιριάζει 10-13.52mm μετριάζεται γυάλινη επιφάνεια.

Προδιαγραφές:

-Ανοξείδωτα 316,316L χάλυβα, διπλής όψης 2205
-satin ή καθρέφτης
-για 10-13.52mm γυαλί
- Στρογγυλή βάση πλάκα στρόφιγγα
Πρότυπο -Αδ / NZS
-dia50mm * ύψος 168 χιλιοστά + 100 * 100 χιλιοστά φόρεμα κάλυμμα δαχτυλίδι
-Βάρος: 1,7 kg
-Fitting Περιλαμβάνονται: κάλυψη, βίδες, λάστιχα
-Εφαρμογή: 2 τάπες υποστήριξη 1 υαλοπίνακα

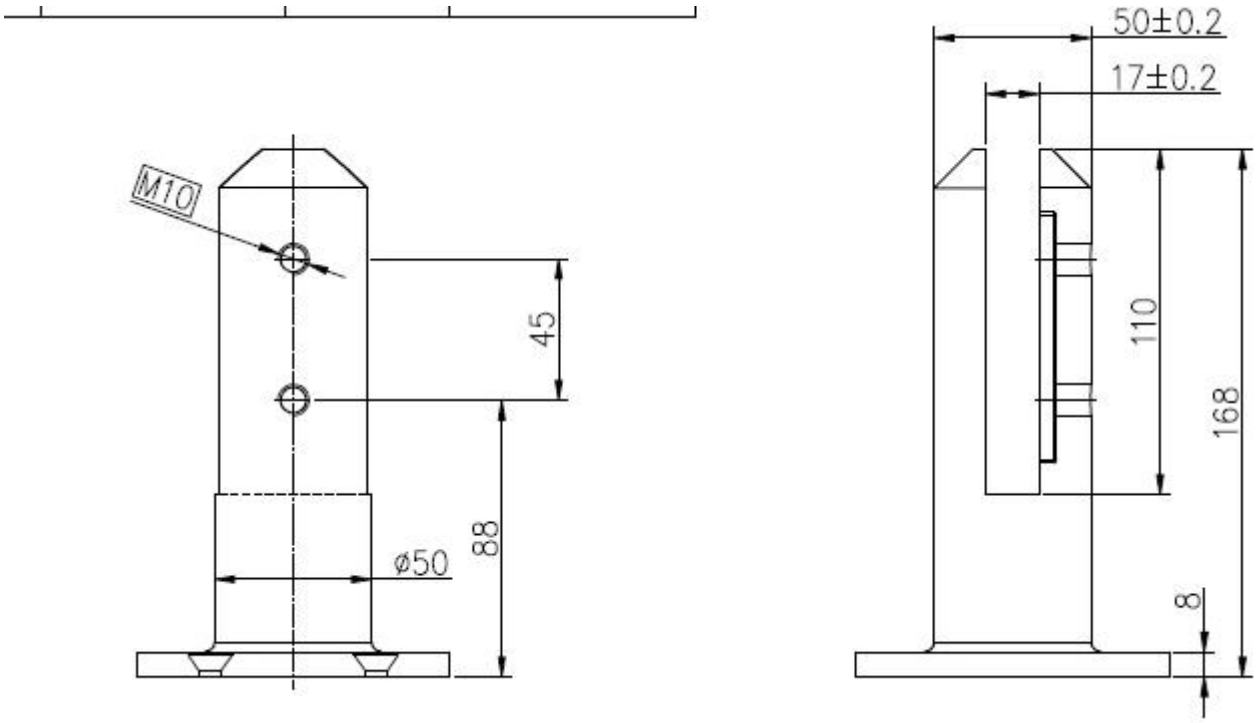

Διαφορετικά μοντέλα στρόφιγγα διαθέσιμα:

- Πλάκα Τετράγωνη βάση στρόφιγγα SBM

-Round Πλάκα βάσης στρόφιγγα ΔΒΔ

-πλατεία Τρυπάνι πυρήνα στρόφιγγα SCM

-Round Τρυπάνι πυρήνα στρόφιγγα ΠΚΜ

-πλατεία Τρυπάνι πυρήνα κάνουλα με προστιθέμενη μήκος SCM-1

-Round Τρυπάνι πυρήνα κάνουλα με προσθήκη RCM μήκος -1

Δείτε το προϊόν:

Shenzhen Launch Co.,Ltd

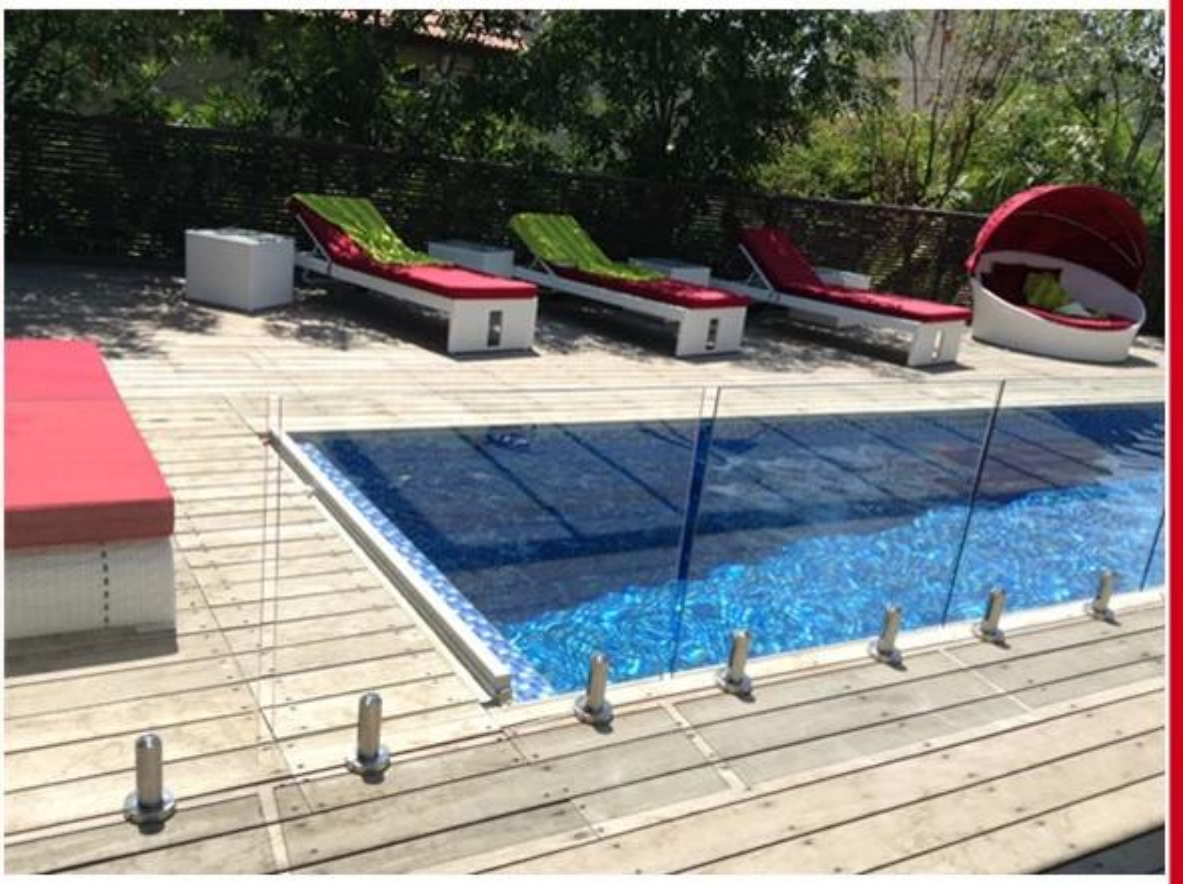

www.launch-china.cn

Shenzhen Launch Co.,Ltd

^o^email:sales03@launch-china.cn

Shenzhen Launch Co.,Ltd

www.launch-china.cn

Shenzhen Launch Co.,Ltd

www.launch-china.cn

Λεπτομέρειες συσκευασίας:

Τσάντα αφρού PE + μικρό λευκό κουτί + χαρτοκιβώτιο

10 ή 12 τάπες σε ένα χαρτοκιβώτιο