ανοξείδωτο χάλυβα σφιγκτήρες συγκράτησης κιγκλίδωμα μετά γυαλί κλιπ γυαλί

Ανοξείδωτο χάλυβα εκμετάλλευση κιγκλίδωμα μετά γυαλί κλιπ γυαλί σφιγκτήρες προδιαγραφές:

- Υλικό: ανοξείδωτο χάλυβα 304/316?
- Για πάχος του γυαλιού: 8-12mm?
- Φινίρισμα: Σατινέ ή καθρέφτη γυαλισμένο.
- Διαμορφώστε το αριθ .: G102, G103, G104, G105 και G106 κλπ.

1. Γύρος σχήμα από ανοξείδωτο χάλυβα λίστα γυαλί κλιπ:

http://www.chinabalustrade.com

Material	Stainless steel 304/ 316
Finish	Satin / mirror polished
For glass thickness	6mm -13.52mm

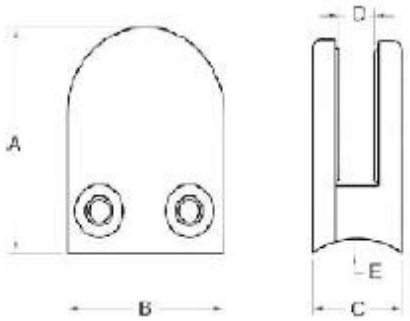

Model No.	A	B	C	D	E
G103	50	40	22	8	0
G104	50	40	26	12	0
G105	55	45	28	14	0
G103R	52	40	22	8	R-21.5
G104R	52	40	26	12	R-21.5
G105R	58	45	28	14	R-25.4

2. τετράγωνο σχήμα από ανοξείδωτο χάλυβα λίστα γυαλί κλιπ: javascript: void (0)? / * 1465199197806 * /

For glass thickness: 8-10mm

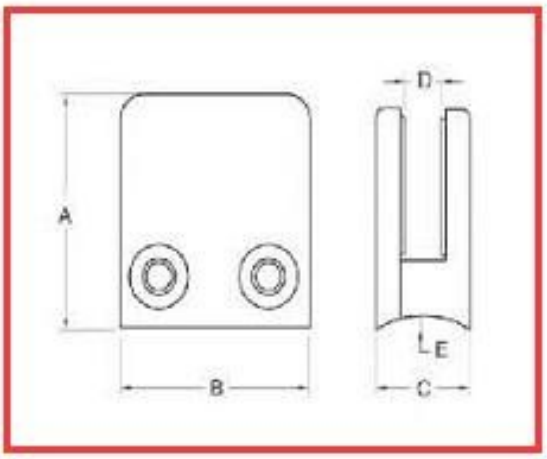

Model No.	A	B	C	D	E
G102	44	44	25	11	0
G102R	46	44	25	11	R-21.5

3. γωνία 90 μοιρών γυαλί από ανοξείδωτο χάλυβα κλιπ:
javascript: void (0)? / * 1464254509961 * /

4. 180 μοιρών γυαλί μέση ανοξείδωτο χάλυβα κλιπ:

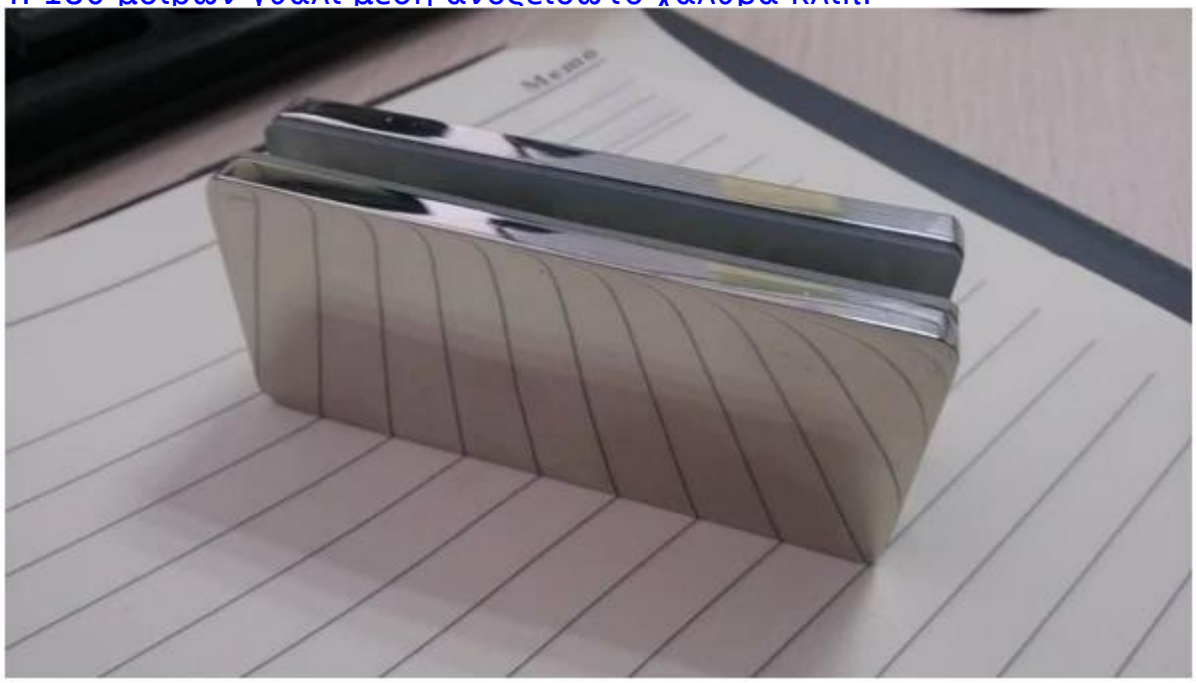

Ευχαριστώ για την επίσκεψή σας, σε κάθε ενδιαφερόμενο ή ανάγκες, παρακαλώ την καλοσύνη να επικοινωνήσετε μαζί μου ελεύθερα:

Joey Lan

Shenzhen Launch Co., Ltd
www.launch-china.com www.chinabalustrade.com
Email: sales02@launch-china.cn.
Skype: λανσάρισμα-02. Γραφείο: 86-755-86037559.

Πρόσθεσε: B5-003, 5 / F-Block 3, Yilida Building, No.1092 Nanshan Road, Nanshan District, Shenzhen, Κίνα. Ταχυδρομικός κώδικας 518.054.